ООО "ОЛМА"

адрес: 123060, г.Москва, ул. Берзарина д.36. стр.2.

Альбом технических решений

Конструкции навесной фасадной системы с воздушным зазором "ОЛМА" типа "СО Т-ХХ-ВХ"

для облицовки панелями из композитных материалов или металла, в том числе кассетами, а также утепления наружных стен зданий и сооружений различного назначения

СОВРЕМЕННЫЕ ФАСАДНЫЕ СИСТЕМЫ «ОЛМА»

Москва 2014

СОДЕРЖАНИЕ

1. Спецификация элементов навесной фасадной системы «ОЛМА» типа «СО Т–ХХ–ВХ»
1.1 Силовые элементы несущего каркаса подоблицовочной конструкции
1.2 Элементы крепления облицовочных материалов
2. Основные конструктивные решения элементов системы
3. Типовые узлы несущего каркаса подоблицовочной конструкции системы
4. Типовые схемы и конструкции системы
4.1 Схемы крепления утеплителя
4.2 Варианты конструкции системы для крепления по всей плоскости фасада
4.3 Варианты конструкции системы для крепления к межэтажным перекрытиям
5. Конструктивные решения в зонах повышенной пожарной опасности, варианты выполнения конструкций системы

СОВРЕМЕННЫЕ ФАСАДНЫЕ СИСТЕМЫ «ОЛМА»

1.1 Силовые элементы несущего каркаса подоблицовочной конструкции				
поз. N	Обозначение	Наименование	Общий вид	Примечание
(1)	(2)	(3)	(4)	(5)
1.1.1	ОК-4М	Кронштейн	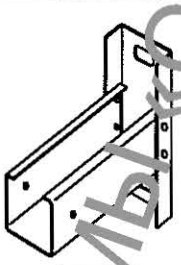	Материал : коррозионностойкая сталь
1.1.2	ОК-5М			Материал : оцинкованная сталь с полимерным покрытием
1.1.3	ОК-6	Кронштейн	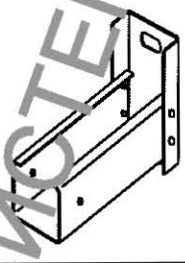	Материал : коррозионностойкая сталь
1.1.4	ОК-7			Материал : оцинкованная сталь с полимерным покрытием
1.1.5	ОК-8	Кронштейн	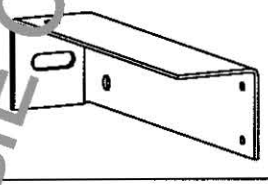	Материал : оцинкованная сталь с полимерным покрытием
1.1.6	ОВ-6		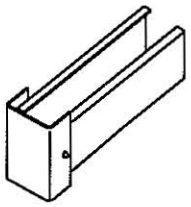	Материал : коррозионностойкая сталь
1.1.7	ОВ-7			Материал : оцинкованная сталь с полимерным покрытием
1.1.8	ОКП-1	Кронштейн	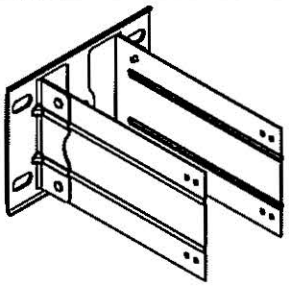	Материал: коррозионностойкая сталь или оцинкованная сталь с полимерным покрытием
1.1.9	ОКП-2	Кронштейн	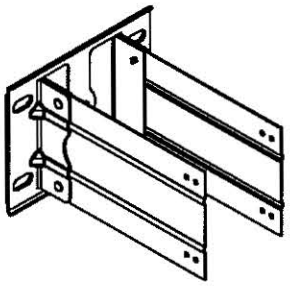	Материал: коррозионностойкая сталь или оцинкованная сталь с полимерным покрытием
1.1.10	НК-1	Накладка	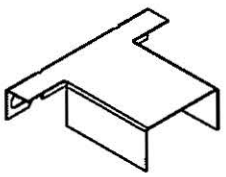	Материал: коррозионностойкая сталь или оцинкованная сталь с полимерным покрытием

СОВРЕМЕННЫЕ ФАСАДНЫЕ СИСТЕМЫ «ОЛМА»

Рис. 1.1

(1)	(2)	(3)	(4)	(5)
1.1.11	ОВП-1	Вставка	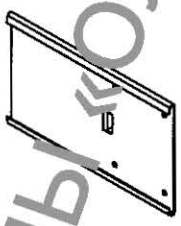	Материал: коррозионностойкая сталь или оцинкованная сталь с полимерным покрытием
1.1.12	ОВП-2			
1.1.13	ОН-1	Направляющая		Материал : коррозионностойкая сталь
1.1.14	ОН-1-1			
1.1.15	ОН-2			Материал : оцинкованная сталь с полимерным покрытием
1.1.16	ОН-2-1			
1.1.17	ОН-3	Направляющая		Материал : коррозионностойкая сталь
1.1.18	ОН-4			Материал : оцинкованная сталь с полимерным покрытием
1.1.19	ОН-5	Направляющая		Материал : коррозионностойкая сталь
1.1.20	ОН-6			Материал : оцинкованная сталь с полимерным покрытием
1.1.21	ОНП-1	Направляющая	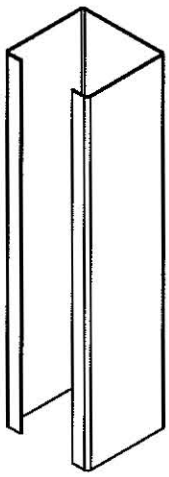	Материал: коррозионностойкая сталь или оцинкованная сталь с полимерным покрытием
1.1.22	ОНП-2			
1.1.23	УГ-3	Уголок	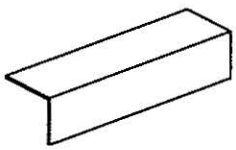	Материал : коррозионностойкая сталь
1.1.24	УГ-4			Материал : оцинкованная сталь с полимерным покрытием

СОВРЕМЕННЫЕ ФАСАДНЫЕ СИСТЕМЫ «ОЛМА»

Рис. 1.2

(1)	(2)	(3)	(4)	(5)
1.1.25	ОСК-1	Скоба замыкающая	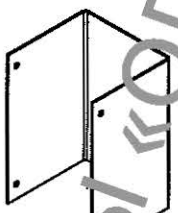	Материал: коррозионностойкая сталь или оцинкованная сталь с полимерным покрытием
1.1.26	ОСК-2			
1.1.27	СК-1,СК-3	Скоба	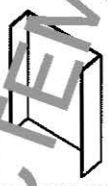	Материал : коррозионностойкая сталь
1.1.28	СК-2, СК-4			Материал : оцинкованная сталь с полимерным покрытием
1.1.29	ОВС-1	Вкладыш соединительный	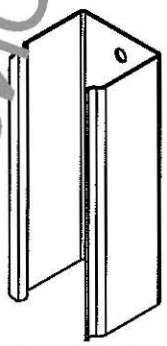	Материал: коррозионностойкая сталь или оцинкованная сталь с полимерным покрытием
1.1.30	ОВС-2			
1.1.31	СТП-1	Стойка	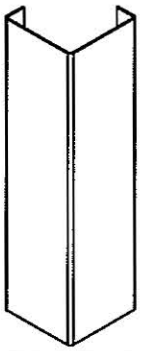	Материал: коррозионностойкая сталь или оцинкованная сталь с полимерным покрытием
1.1.32	СТ-1	Стойка	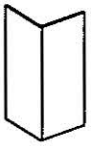	Материал : коррозионностойкая сталь
1.1.33	СТ-2			Материал : оцинкованная сталь с полимерным покрытием
1.1.34	ПЛ-1	Полка	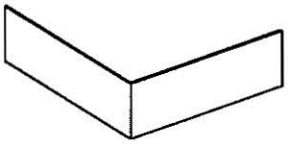	Материал : коррозионностойкая сталь
1.1.35	ПЛ-2			Материал : оцинкованная сталь с полимерным покрытием
1.1.36	ПЛП-1	Полка	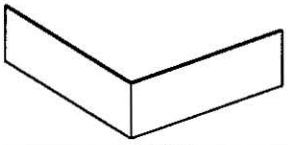	Материал: коррозионностойкая сталь или оцинкованная сталь с полимерным покрытием

Рис. 1.3

СОВРЕМЕННЫЕ ФАСАДНЫЕ СИСТЕМЫ «ОЛМА»

(1)	(2)	(3)	(4)	(5)
1.1.37	ПЛН-10	Планка		Материал: коррозионностойкая сталь или оцинкованная сталь с полимерным покрытием
1.1.38	ПЛС-34	Пластина	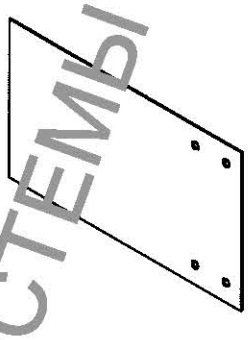	Материал: коррозионностойкая сталь или оцинкованная сталь с полимерным покрытием
1.1.39	НС-1	Накладка соединительная	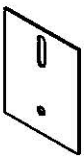	Материал : коррозионностойкая сталь
1.1.40	НС-2			Материал : оцинкованная сталь с полимерным покрытием
1.1.41	НС-3	Накладка соединительная		Материал : коррозионностойкая сталь
1.1.42	ПУ-1	Прижим	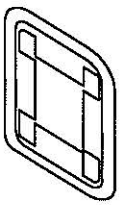	Материал : коррозионностойкая сталь
1.1.43	УГП-1	Уголок	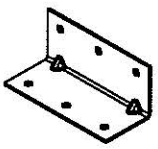	Материал: коррозионностойкая сталь или оцинкованная сталь с полимерным покрытием
1.1.44	УГП-2			
1.1.45	ПТ-3	Прокладка теплоизоля-ционная		Материал : паронит

СОВРЕМЕННЫЕ ФАСАДНЫЕ СИСТЕМЫ «ОЛМА»

Рис. 1.4

(1)	(2)	(3)	(4)	(5)
1.1.46	ПТ-4	Прокладка теплоизоля-ционная	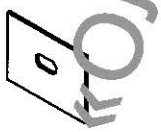	Материал : паронит
1.1.47	ПТ-5	Прокладка теплоизоля-ционная		Материал : паронит
1.1.48	ПТП-1	Прокладка теплоизоля-ционная	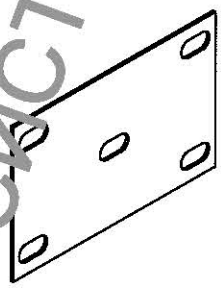	Материал : паронит
1.1.49	Ш-1	Шайба	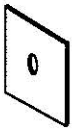	Материал : коррозионностойкая сталь
1.1.50	ШП-1	Шайба		Материал : коррозионностойкая сталь
1.1.51	ШП-2	Шайба	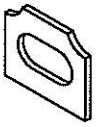	Материал : коррозионностойкая сталь
1.1.52	ШК-5	Шайба	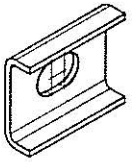	Материал : коррозионностойкая сталь
1.1.53	ПР-1	Прокладка электроизо-лирующая	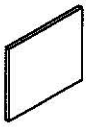	Материал : паронит
1.2 Элементы крепления облицовочных материалов				
1.2.1	О[illegible]-1	Зацеп	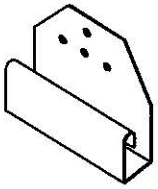	Материал : коррозионностойкая сталь

Рис. 1.5

СОВРЕМЕННЫЕ ФАСАДНЫЕ СИСТЕМЫ «ОЛМА»

(1)	(2)	(3)	(4)	(5)
1.2.2	ОЗ-3	Зацеп	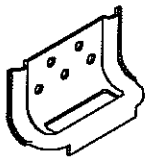	Материал : коррозионностойкая сталь
1.2.3	ОЗ-4	Зацеп	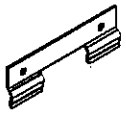	Материал : коррозионностойкая сталь
1.2.4	ОЗ-4Л	Зацеп	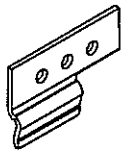	Материал : коррозионностойкая сталь
1.2.5	ОЗ-4П	Зацеп	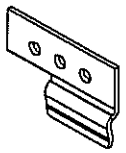	Материал : коррозионностойкая сталь
1.2.6	ОЗ-6	Зацеп	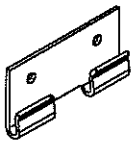	Материал : коррозионностойкая сталь
1.2.7	ОЗ-7	Зацеп	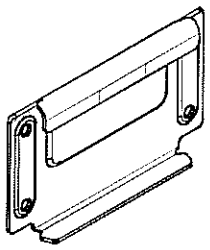	Материал : коррозионностойкая сталь
1.2.8	ОЗ-8	Зацеп		Материал : коррозионностойкая сталь
1.2.9	СКУ	Скоба универсальная	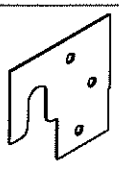	Материал : коррозионностойкая сталь
1.2.10	СКН	Скоба	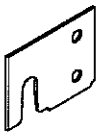	Материал : коррозионностойкая сталь
1.2.11		Накладка усиливающая		Материал : алюминиевый сплав

Рис. 1.6

(1)	(2)	(3)	(4)	(5)
1.2.12		Заклепки фасадная К14		
1.2.13		Самонарезающие оцинкованные винты		
1.3 Декоративные элементы				
1.3.1	УД-1	Уголок декоративный	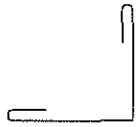	Материал : оцинкованная сталь
1.3.2	УД-2	Уголок декоративный		Материал : оцинкованная сталь
1.3.3	ПЗ-1	Профиль Z- образный		Материал : оцинкованная сталь
1.3.4	ДВ-8	Декоративная вставка		Материал : оцинкованная сталь
1.3.5	ДВ-9	Декоративная вставка		Материал : оцинкованная сталь
1.3.6	ДВ-10	Декоративная вставка		Материал : оцинкованная сталь
1.3.7	ДВ-11	Декоративная вставка	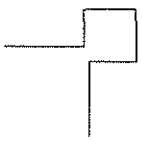	Материал : оцинкованная сталь

Рис. 1.7

2 ОСНОВНЫЕ КОНСТРУКТИВНЫЕ РЕШЕНИЯ ЭЛЕМЕНТОВ СИСТЕМЫ

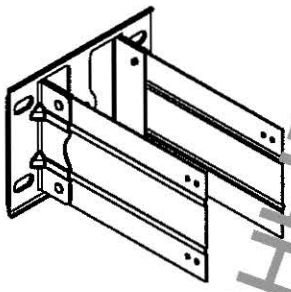

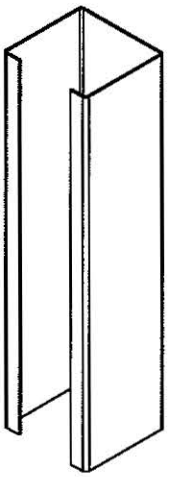

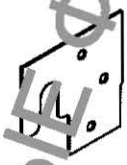



Рис.2

СОВРЕМЕННЫЕ ФАСАДНЫЕ СИСТЕМЫ «ОЛМА»

Кронштейн ОК-4М, ОК-5М

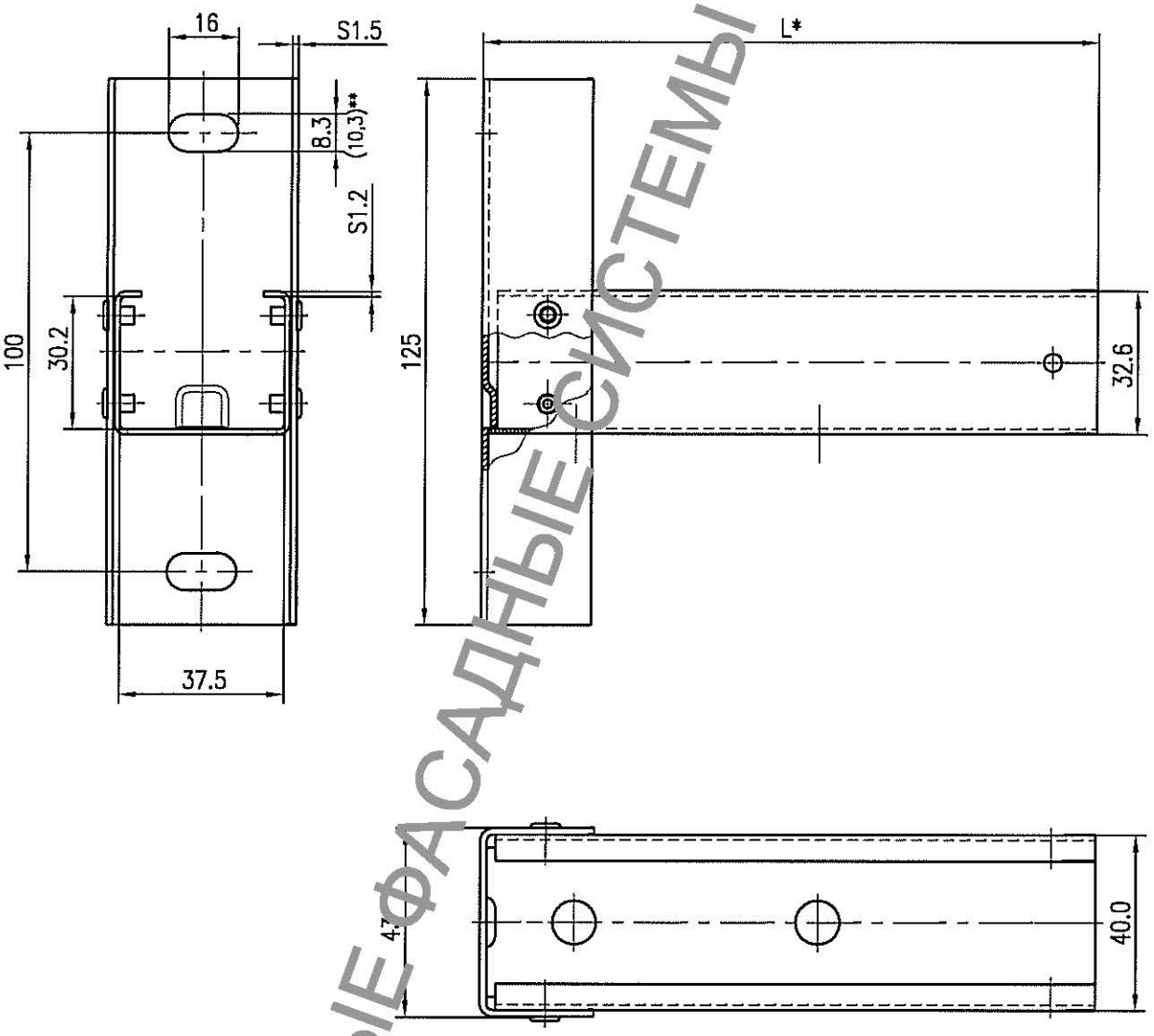

L* – длина кронштейна (выбирается в зависимости от толщины утеплителя в пределах от 100мм до 280мм. Рекомендуемые типовые размеры кронштейна: 100мм, 130мм, 180мм, 230мм, 280мм)

** – кронштейн в зависимости от размера паза имеет обозначение "ОК–4М(8)" и "ОК–5М(8)" – паз 8,3 мм;
"ОК–4М(10)" и "ОК–5М(10)" – паз 10,3 мм.

Примечание. Кронштейны ОК–4М и ОК–5М применяются в зависимости от размера паза: с шайбой Ш–1 и прокладкой ПТ–3(8) – паз 8,3 мм;
с шайбой ШК–5 и прокладкой ПТ–3(10) – паз 10,3 мм.

Рис.2.1

СОВРЕМЕННЫЕ ФАСАДНЫЕ СИСТЕМЫ «ОЛМА»

Кронштейн ОК-6, ОК-7

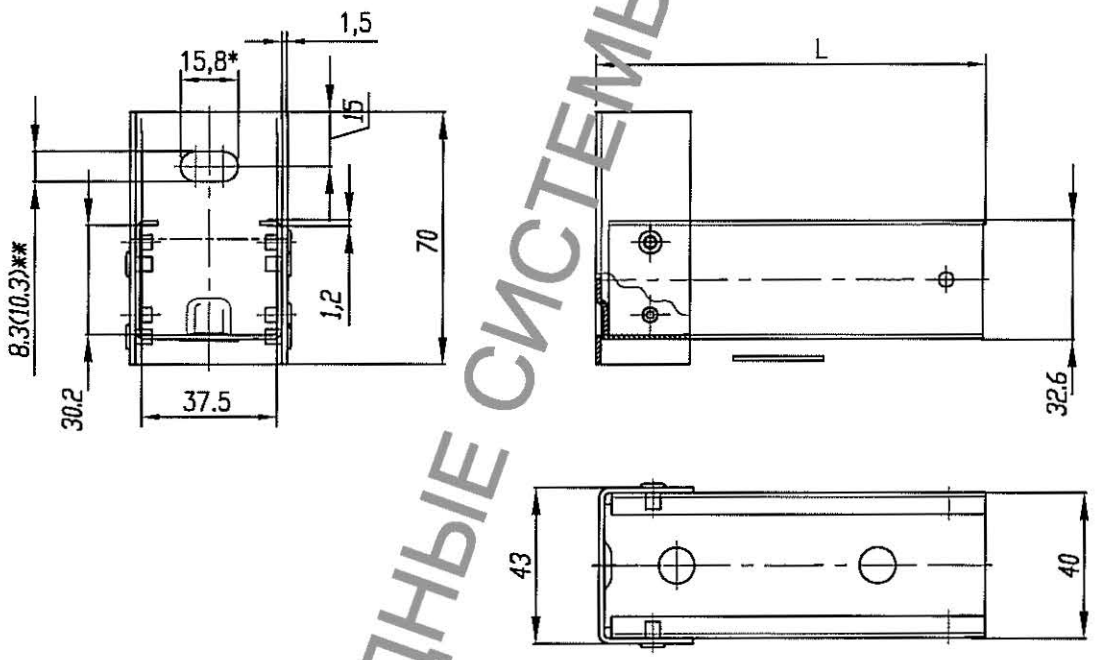

L* – длина кронштейна (выбирается в зависимости от толщины утеплителя в пределах от 100мм до 230мм. Рекомендуемые типовые размеры кронштейна: 100мм, 130мм, 180мм, 230мм)

** – кронштейн в зависимости от размера паза имеет обозначение "ОК–6(8)" и "ОК–7(8)" – паз 8,3 мм;
"ОК–6(10)" и "ОК–7(10)" – паз 10,3 мм.

Примечание. Кронштейны ОК–6 и ОК–7 применяются в зависимости от размера паза: с шайбой Ш–1 и прокладкой ПТ–3(8) – паз 8,3 мм;
с шайбой ШК–5 и прокладкой ПТ–3(10) – паз 10,3 мм.

Рис. 2.2

СОВРЕМЕННЫЕ ФАСАДНЫЕ СИСТЕМЫ «ОЛМА»

Кронштейн ОК-8

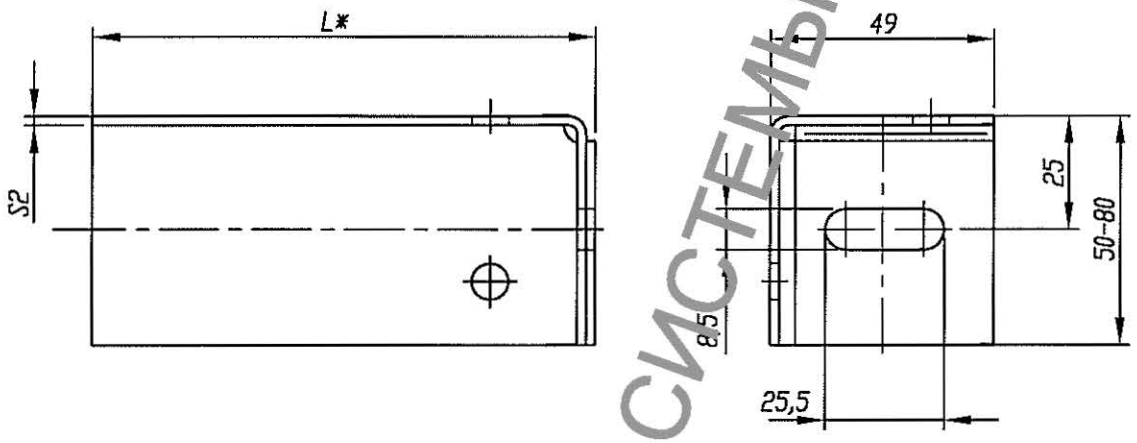

L* – длина кронштейна назначается в зависимости от проектных условий (от 50мм до 160мм)

СОВРЕМЕННЫЕ ФАСАДНЫЕ СИСТЕМЫ «ОЛМА»

Рис. 2.3

Вставка ОВ-6, ОВ-7

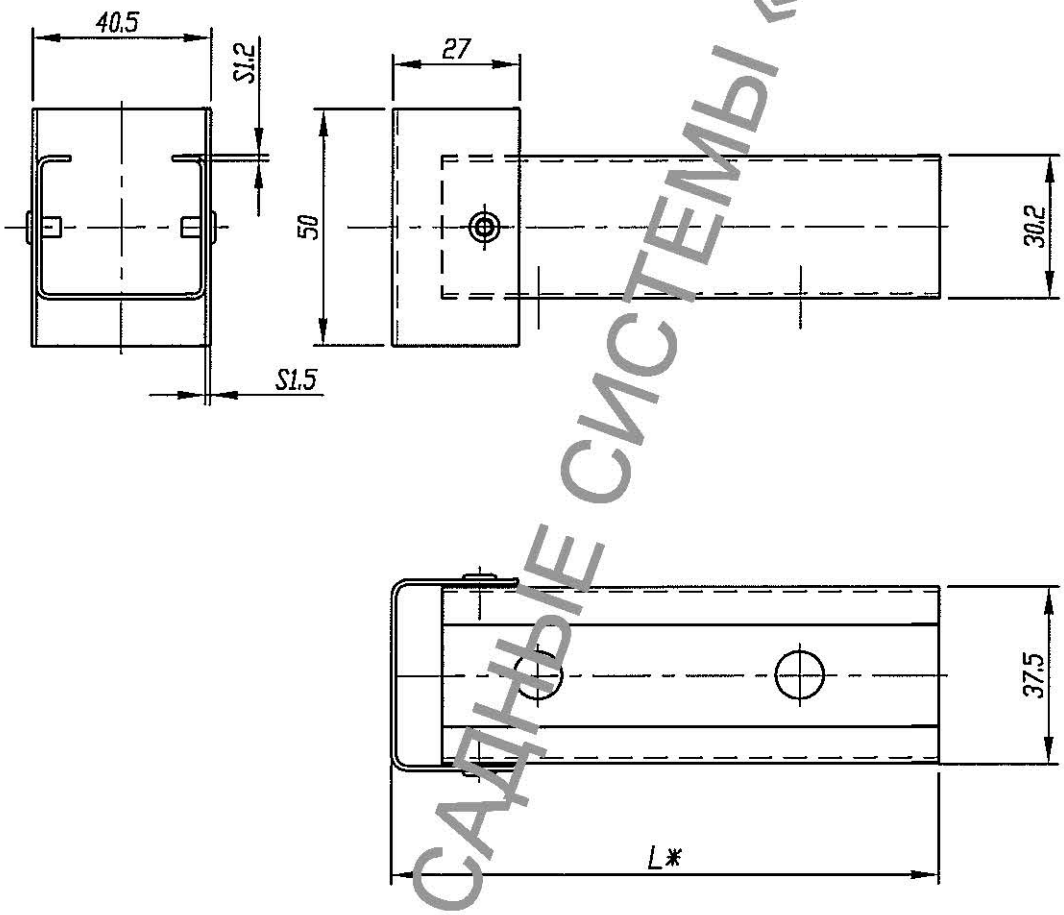

L* – длина вставки (назначается в зависимости от проектных условий в пределах от 80мм до 160мм. Рекомендуемые типовые размеры вставки: 80мм, 120мм, 160мм)

Примечание. Вставки ОВ–6 и ОВ–7 используются с кронштейнами соответственно ОК–4М, ОК–6 и ОК–5М, ОК–7.

СОВРЕМЕННЫЕ ФАСАДНЫЕ СИСТЕМЫ «ОЛМА»

Рис. 2.4

Кронштейн ОКП-1

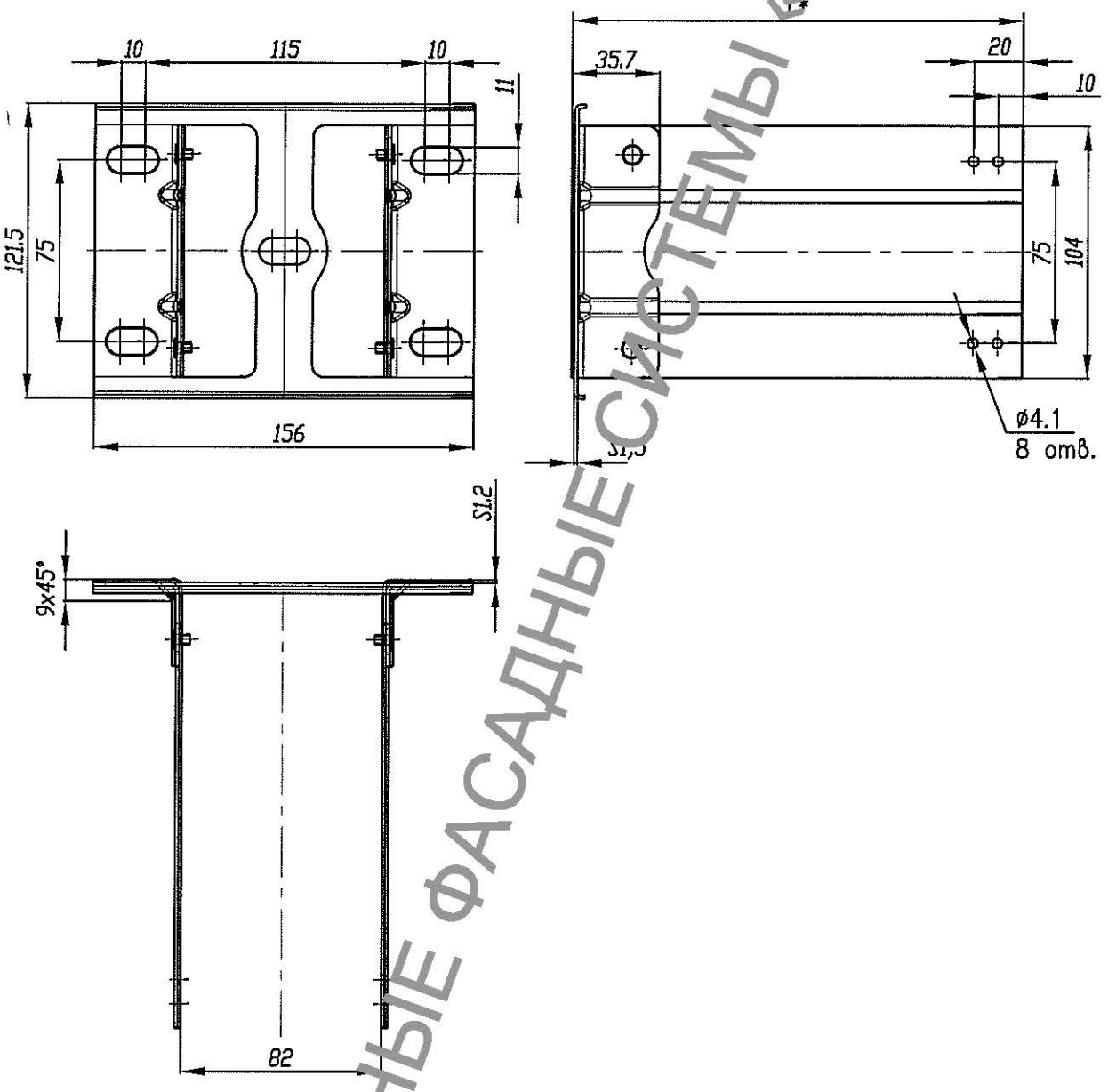

L* – длина кронштейна (выбирается в зависимости от толщины утеплителя в пределах от 135мм до 285мм. Рекомендуемые типовые размеры кронштейна: 135мм, 185мм, 235мм, 285мм. Минимальная длина кронштейна [illegible] мм)

СОВРЕМЕННЫЕ ФАСАДНЫЕ СИСТЕМЫ «ОЛМА»

Рис.2.5

Кронштейн ОКП-2

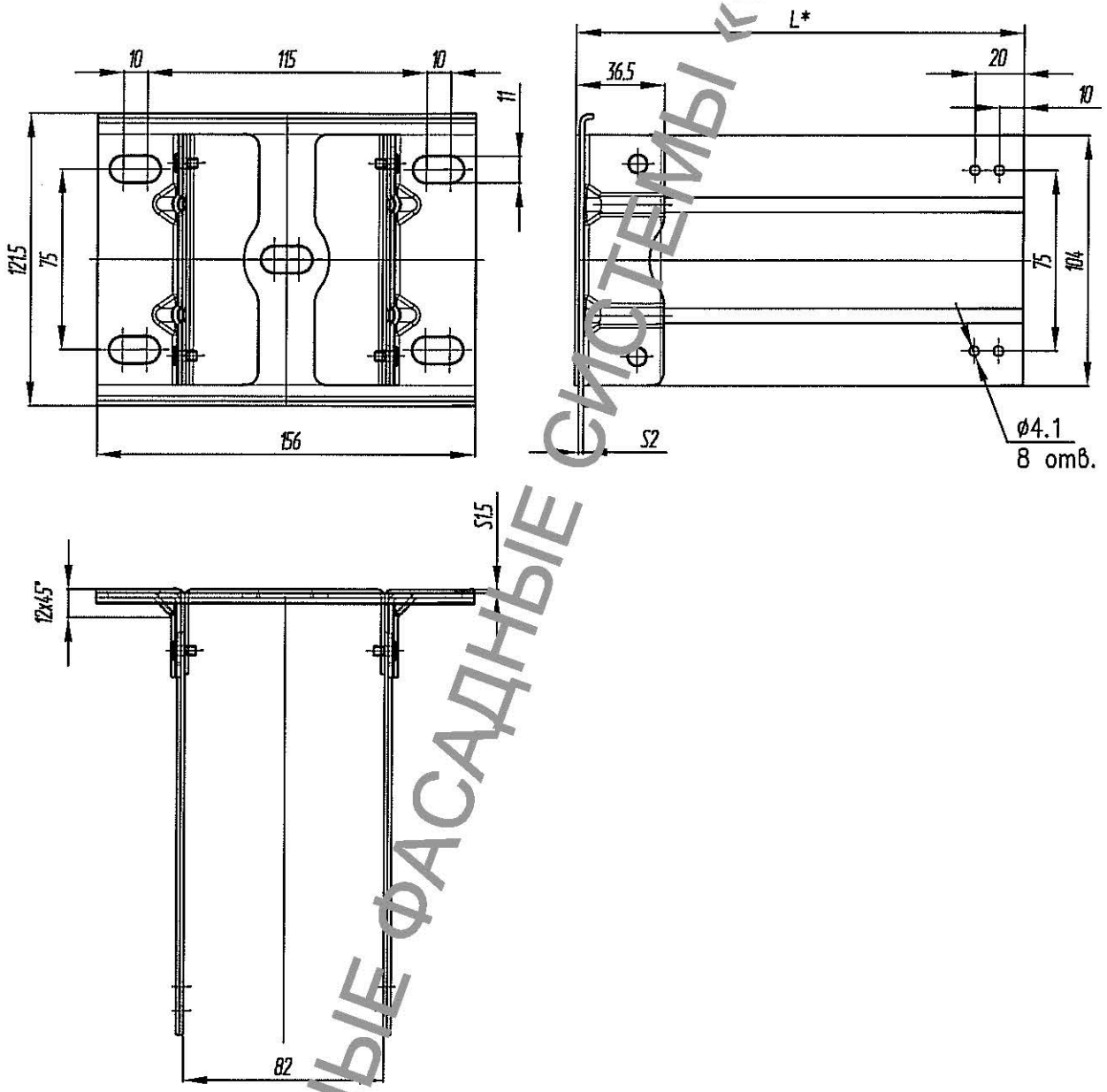

L* – длина кронштейна (выбирается в зависимости от толщины утеплителя в пределах от 135мм до 285мм. Рекомендуемые типовые размеры кронштейна: 135мм, 185мм, 235мм, 285мм. Минимальная длина кронштейна 110 мм)

СОВРЕМЕННЫЕ ФАСАДНЫЕ СИСТЕМЫ «ОЛМА»

Рис.2.6

Накладка НК-1

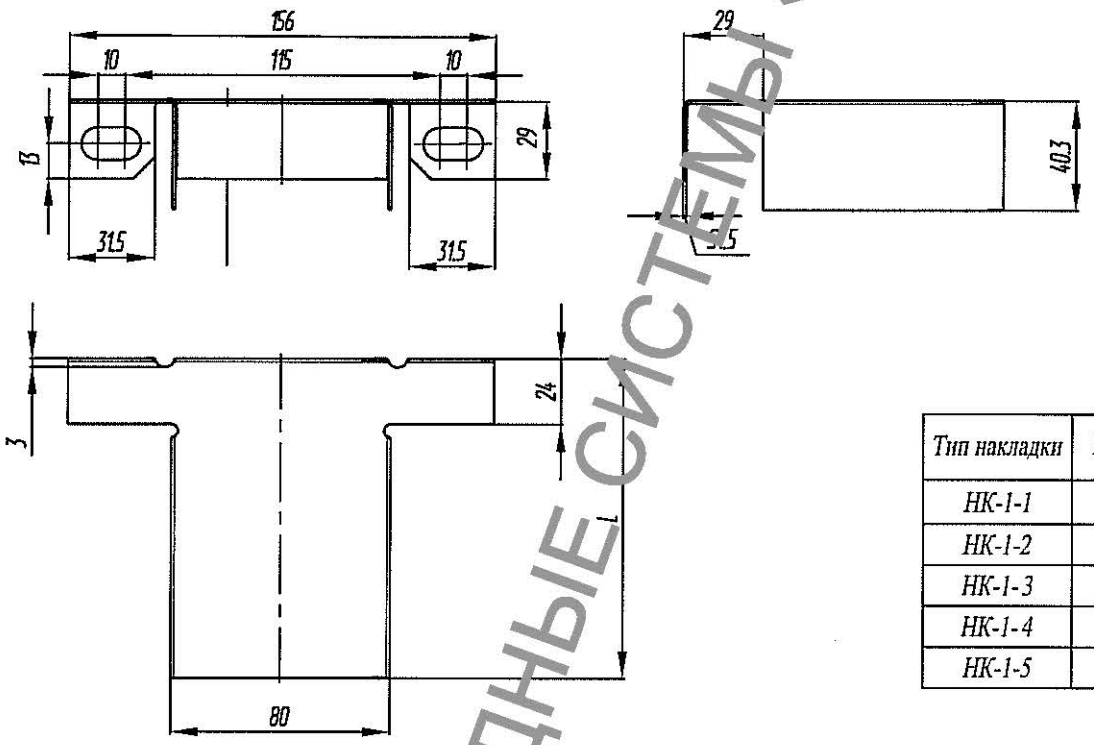

Тип накладки	L, мм
НК-1-1	92
НК-1-2	117
НК-1-3	167
НК-1-4	217
НК-1-5	267

Примечание. Накладки НК–1–1, НК–1–2, НК–1–3, НК–1–4, НК–1–5 используются с кронштейнами ОКП–1 (ОКП–2) длиной соответственно 110 мм, 135 мм, 185 мм, 235 мм, 285 мм.

СОВРЕМЕННЫЕ ФАСАДНЫЕ СИСТЕМЫ «ОЛМА»

Рис.2.7

Вставка ОВП-1

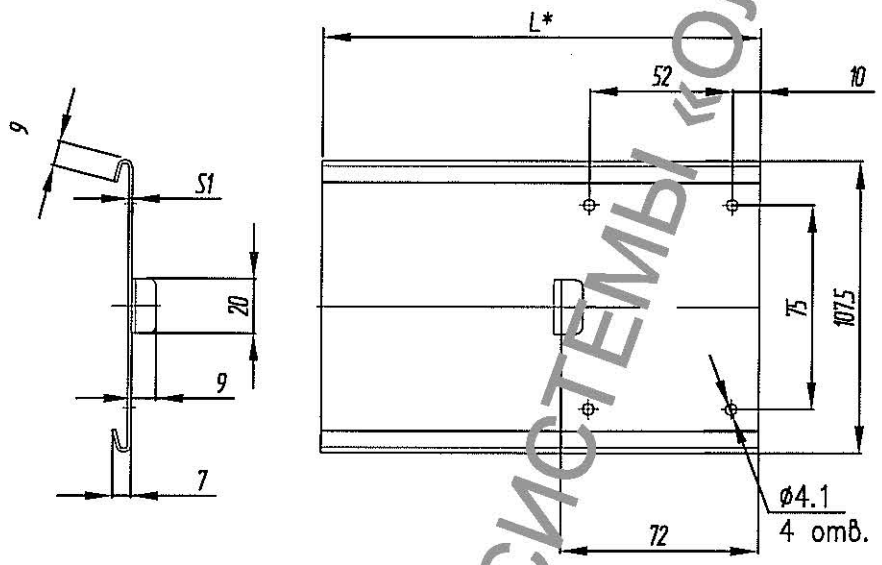

Вставка ОВП-2

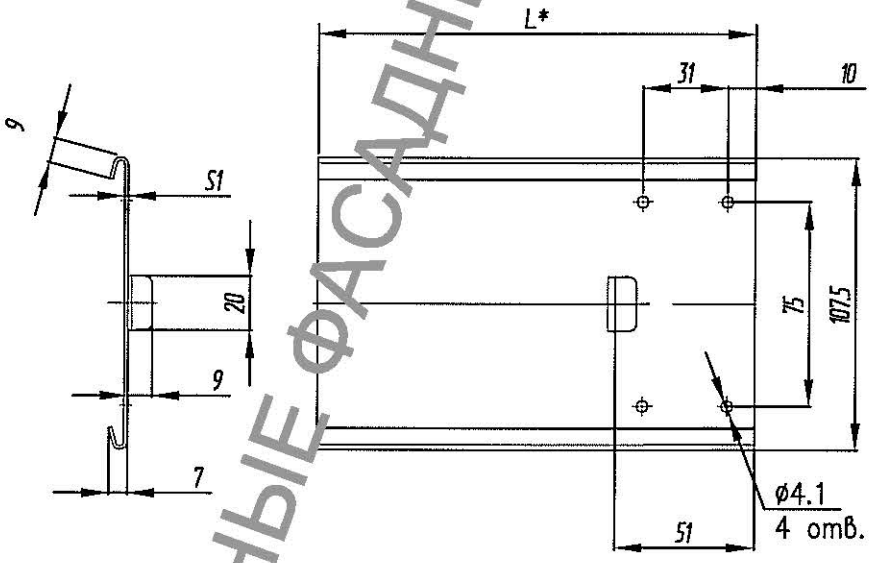

L* – длина вставки (назначается в зависимости от проектных условий в пределах от 85мм до 235мм. Рекомендуемые типовые размеры вставки: 85мм, 135мм, 185мм, 235мм)

Примечание. Вставки ОВП–1 и ОВП–2 используются соответственно с направляющими ОНП–1 и ОНП–2

Рис.2.8

СОВРЕМЕННЫЕ ФАСАДНЫЕ СИСТЕМЫ «ОЛМА»

Направляющая ОН-1, ОН-1-1, ОН-2, ОН-2-1

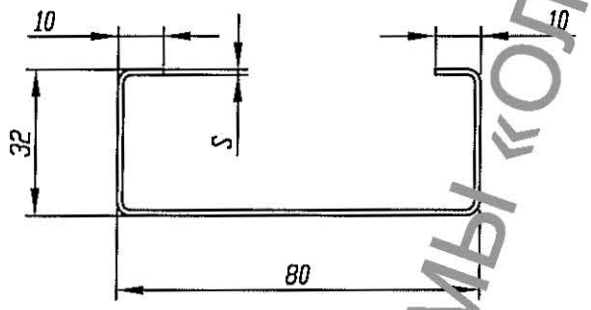

S=1,2мм для ОН–1, ОН–2; S=1мм для ОН–1–1, ОН–2–1

Длина типовых направляющих: 3000 мм.

Направляющая ОН-3, ОН-4

Вариант 1

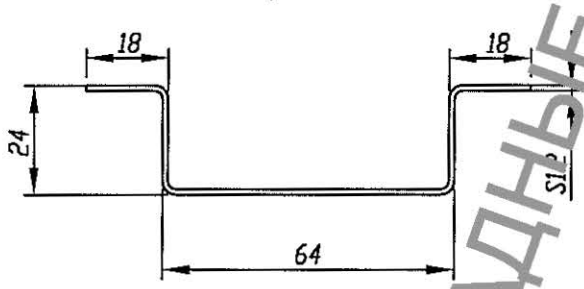

Вариант 2

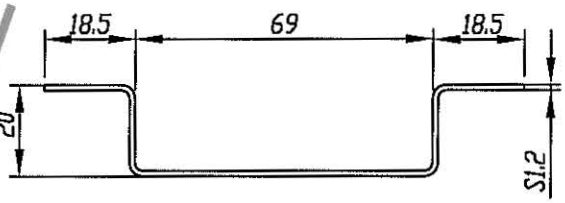

Длина типовых направляющих 3000 мм.

Направляющая ОН-5, ОН-6

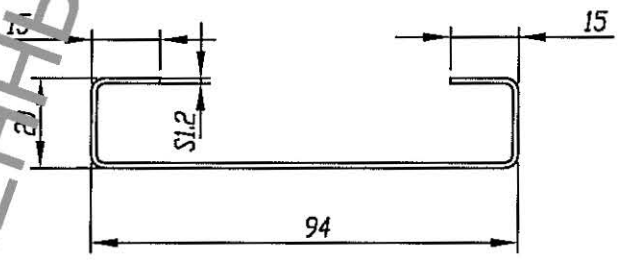

Длина типовых направляющих 3000 мм.

СОВРЕМЕННЫЕ ФАСАДНЫЕ СИСТЕМЫ «ОЛМА»

Рис. 2.9

Направляющая ОНП-1

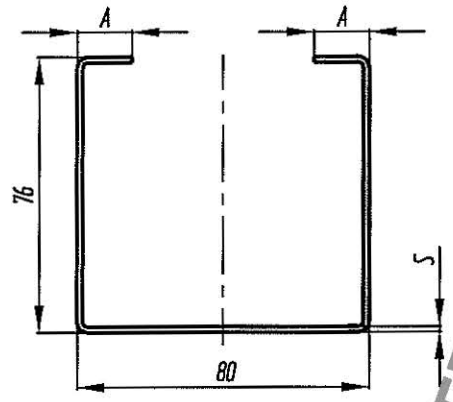

Тип направляющей	S, мм	A, мм
ОНП-1-1	1,0	13
ОНП-1-2	1,2	14
ОНП-1-3	1,5	15
ОНП-1-4	2,0	17

Длина типовых направляющих: 3300, 3600, 4200 мм.

Направляющая ОНП-2

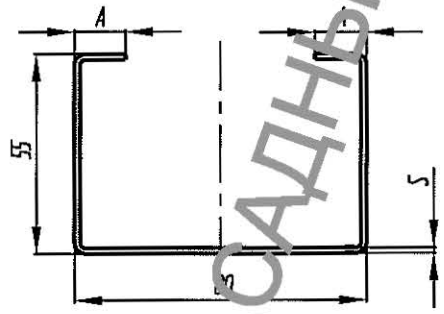

Тип направляющей	S, мм	A, мм
ОНП-2-1	1,0	13
ОНП-2-2	1,2	14
ОНП-2-3	1,5	15
ОНП-2-4	2,0	17

Длина типовых направляющих: 2500, 3300 мм.

СОВРЕМЕННЫЕ ФАСАДНЫЕ СИСТЕМЫ «ОЛМА»

Уголок УГ-3, УГ-4

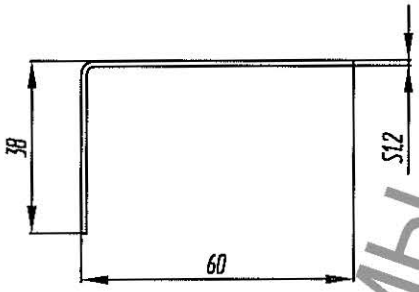

Скоба СК-1, СК-2

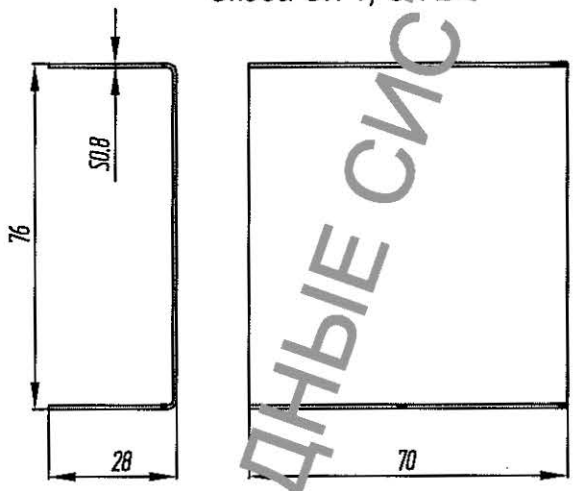

Примечание. Скобы СК–1 и СК–2 используются с направляющими соответственно ОН–1 и ОН–2.

Скоба СК-3, СК-4

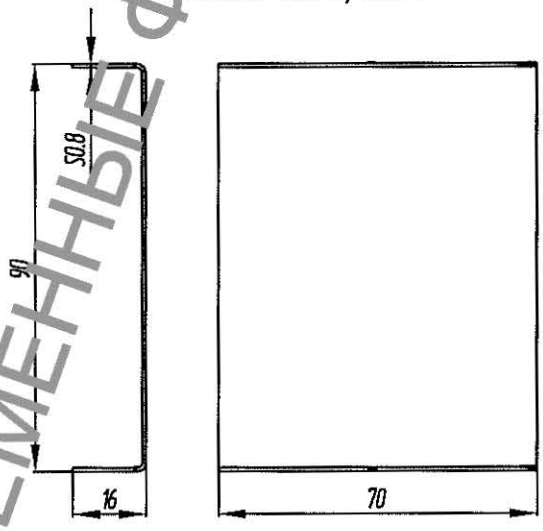

Примечание. Скобы СК–3 и СК–4 используются с направляющими соответственно ОН–5 и ОН–6.

Рис. 2.11

СОВРЕМЕННЫЕ ФАСАДНЫЕ СИСТЕМЫ «ОЛМА»

Скоба замыкающая ОСК-1

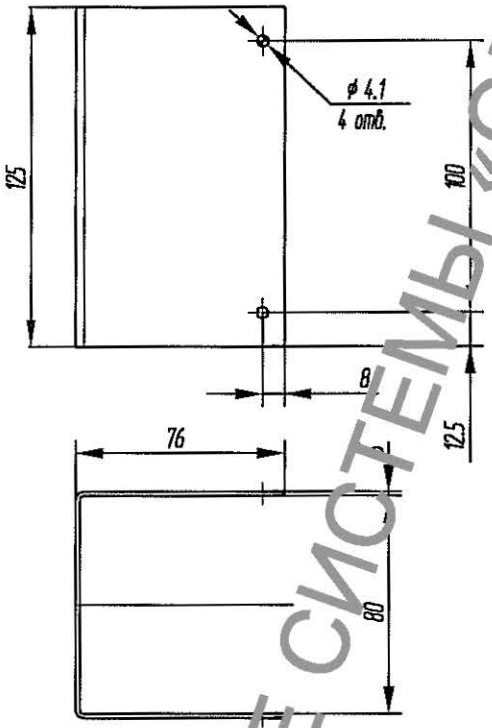

Тип скобы	S, мм
ОСК-1-1	1,0
ОСК-1-2	1,2
ОСК-1-3	1,5
ОСК-1-4	2,0

Примечание. Скобы ОСК–1–1, ОСК–1–2, ОСК–1–3, ОСК–1–4 используются соответственно с направляющими ОНП–1–1, ОНП–1–2, ОНП–1–3, ОНП–1–4.

Скоба замыкающая ОСК-2

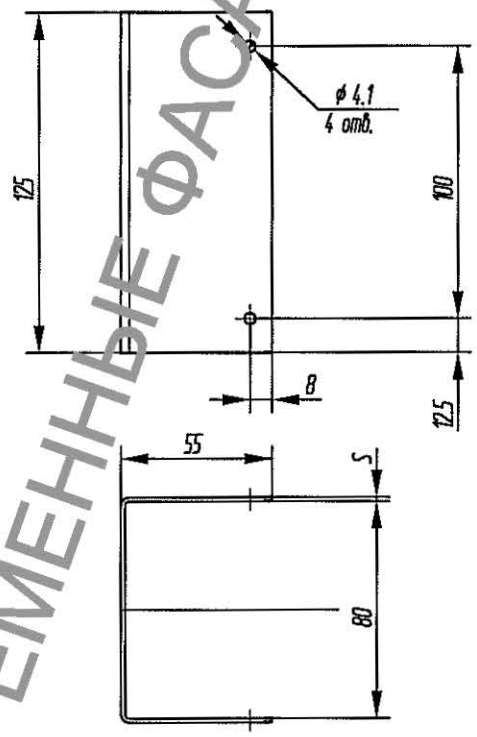

Тип скобы	S, мм
ОСК-2-1	1,0
ОСК-2-2	1,2
ОСК-2-3	1,5
ОСК-2-4	2

Примечание. Скобы ОСК–2–1, ОСК–2–2, ОСК–2–3, ОСК–2–4 используются соответственно с направляющими ОНП–2–1, ОНП–2–2, ОНП–2–3, ОНП–2–4.

Рис.2.12

СОВРЕМЕННЫЕ ФАСАДНЫЕ СИСТЕМЫ «ОЛМА»

Вкладыш соединительный ОВС-1

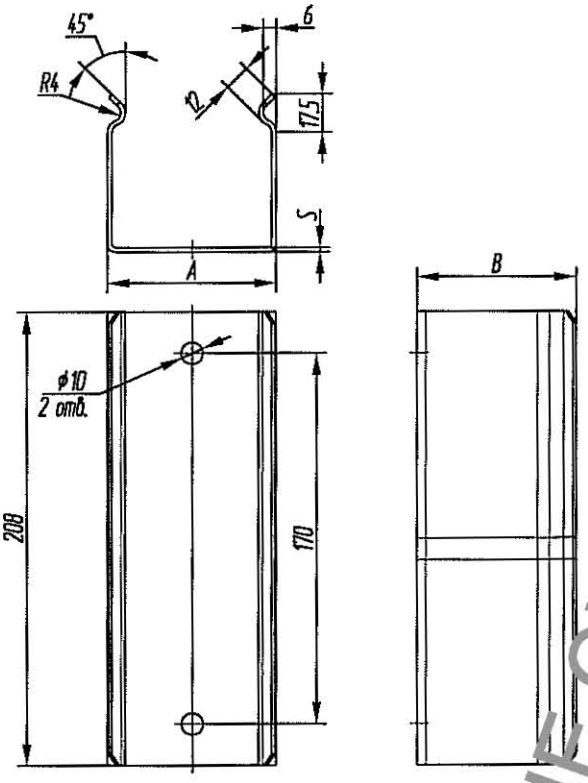

Тип вкладыша	S, мм	A, мм	B, мм
ОВС-1-1	1,2	78	74
ОВС-1-2	1,5	77,5	73,5
ОВС-1-3	2,0	77	73
ОВС-1-4	2,5	76	72

Примечание. Вкладыши ОВС–1–1, ОВС–1–2, ОВС–1–3, ОВС–1–4 используются соответственно с направляющими ОНП–1–1, ОНП–1–2, ОНП–1–3, ОНП–1–4.

Вкладыш соединительный ОВС-2

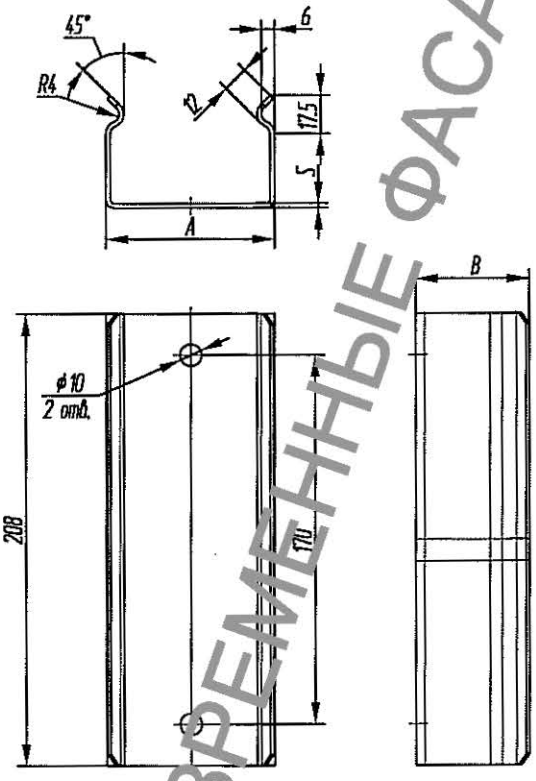

Тип вкладыша	S, мм	A, мм	B, мм
ОВС-2-1	1,2	78	53
ОВС-2-2	1,5	77,5	52,5
ОВС-2-3	2,0	77	52
ОВС-2-4	2,5	76	51

Примечание. Вкладыши ОВС–2–1, ОВС–2–2, ОВС–2–3, ОВС–2–4 используются соответственно с направляющими ОНП–2–1, ОНП–2–2, ОНП–2–3, ОНП–2–4.

Рис.2.13

СОВРЕМЕННЫЕ ФАСАДНЫЕ СИСТЕМЫ «ОПТИМА»

Стойка СТП-1

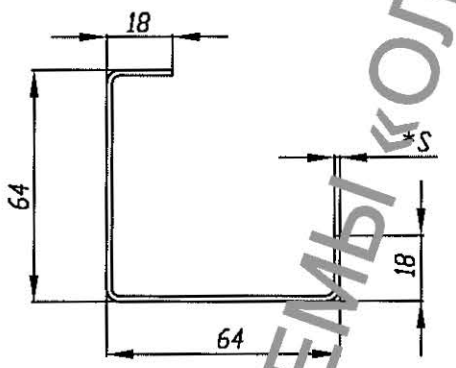

Длина типовых стоек: 3300, 3600, 4200мм.
* S – толщина материала стойки: 1,2 мм (СТП–1–1) и 1,5мм (СТП–1–2).

Стойка СТ-1, СТ-2

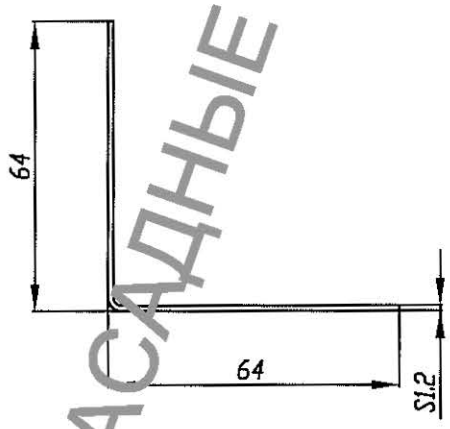

Длина типовых стоек: 3000 мм;

Полка ПЛ-1, ПЛ-2

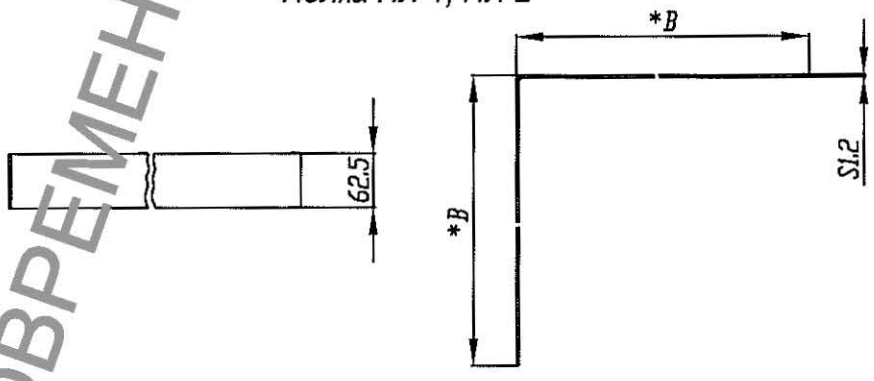

*Размер B (335мм, 445мм, 560мм) выбирается в зависимости от длины кронштейна и вставки в сборе.

Рис. 2.14

СОВРЕМЕННЫЕ ФАСАДНЫЕ СИСТЕМЫ «ОЛМА»

Полка ПЛП-1

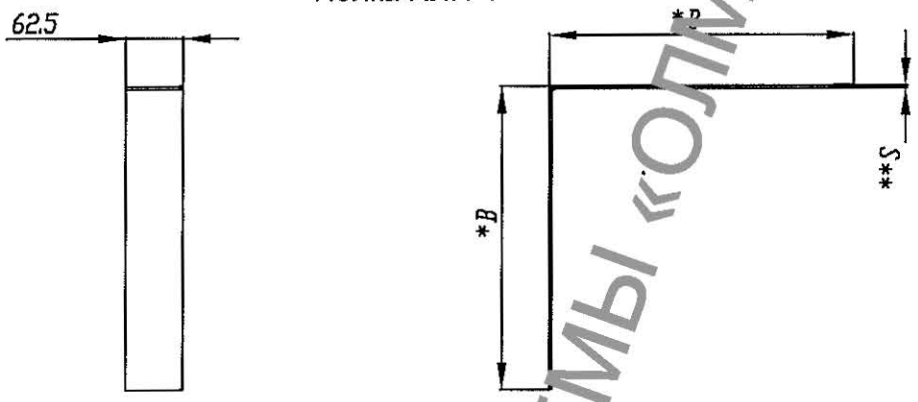

* Размер В (335мм, 485мм, 625мм) выбирается в зависимости от длины кронштейна и вставки в сборе.
** S – толщина материала полки: 1,2мм (ПЛП–1–1) и 1,5мм (ПЛП–1–2).

Планка ПЛН-10

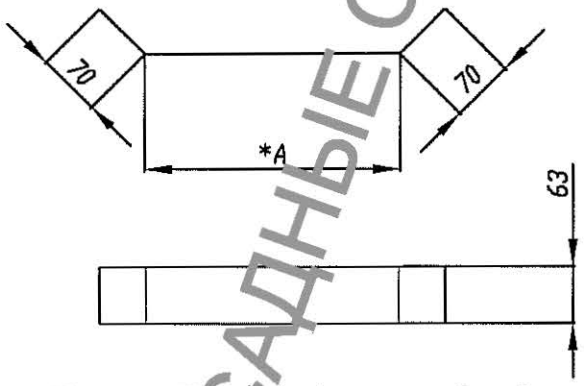

* Размер А (172мм, 278мм, 378мм) выбирается в зависимости от длины полок.
** S – толщина материала планки: 1,2мм (ПЛН–10–1) и 1,5мм (ПЛН–10–2).

Пластина ПЛС-34

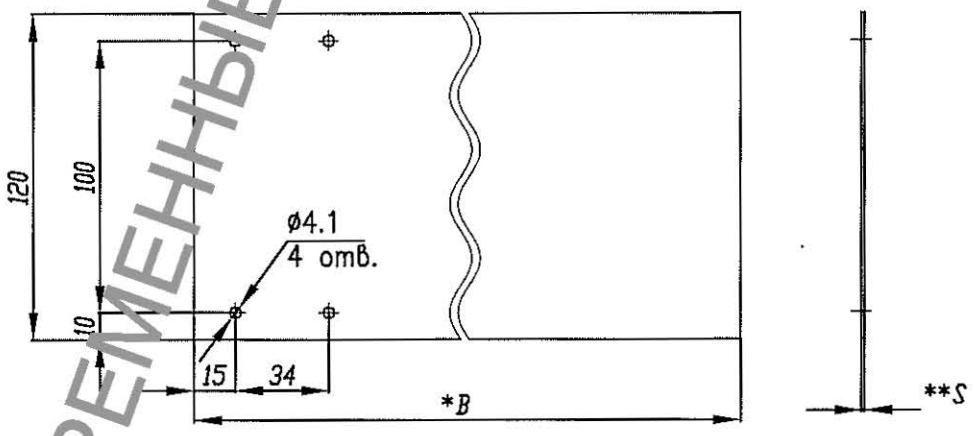

* Размер В (335мм, 485мм, 625мм) выбирается в зависимости от длины кронштейна и вставки в сборе.
** S – толщина материала пластины: 1,2мм (ПЛС–34–1) и 1,5мм (ПЛС–34–2).

СОВРЕМЕННЫЕ ФАСАДНЫЕ СИСТЕМЫ «ОЛМА»

Рис.2.15

Накладка соединительная НС-1, НС-2

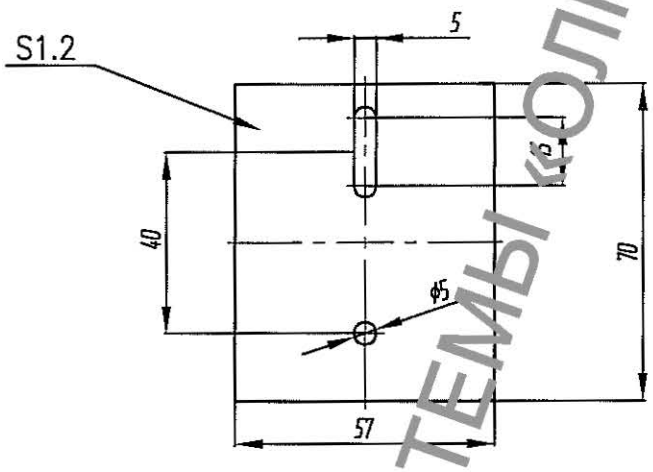

Накладка соединительная НС-3

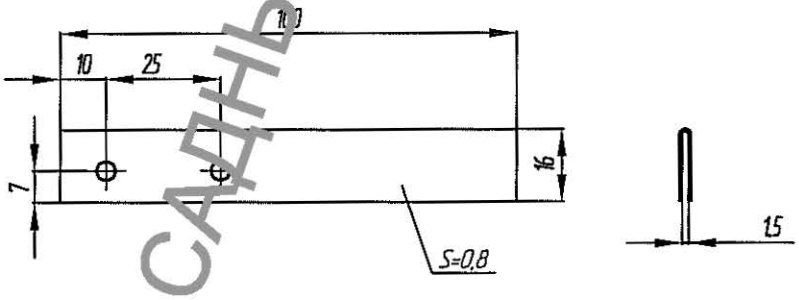

Прижим ПУ-1

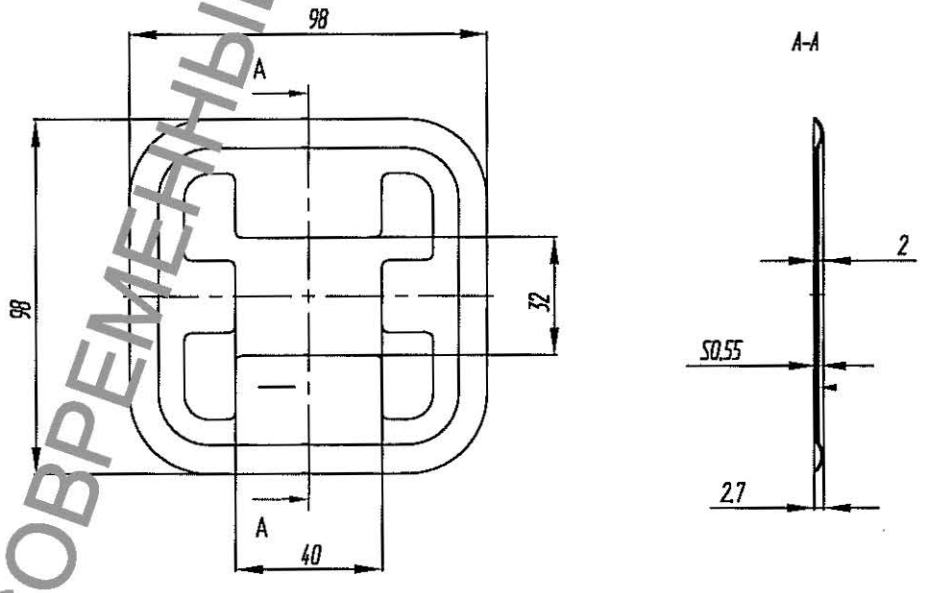

Рис. 2.16

СОВРЕМЕННЫЕ ФАСАДНЫЕ СИСТЕМЫ «ОЛМА»

Уголок УГП-1

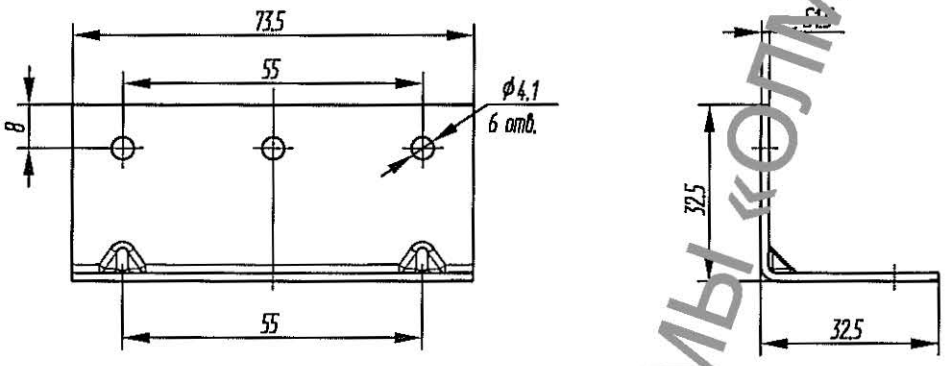

Уголок УГП-2

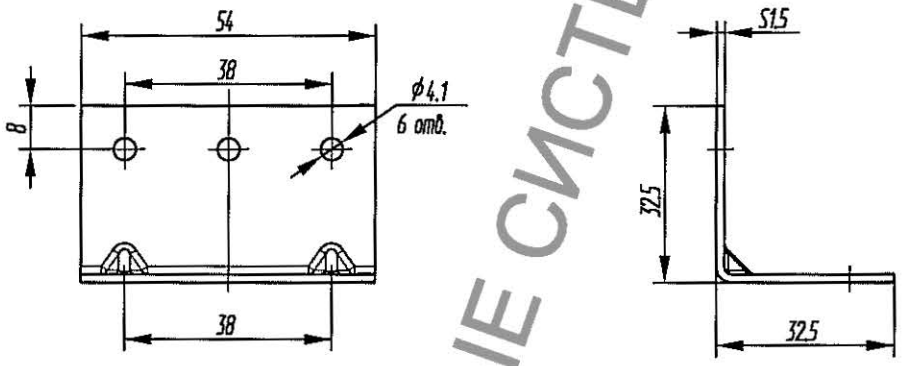

Шайба Ш-1

Вариант 1

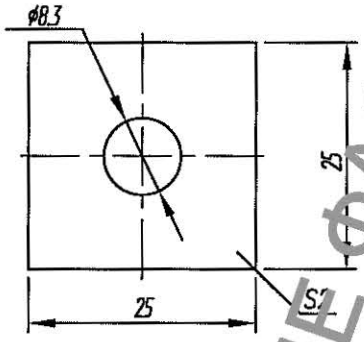

Вариант 2

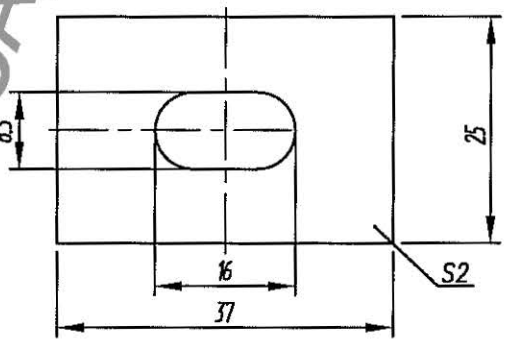

Шайба ШП-1

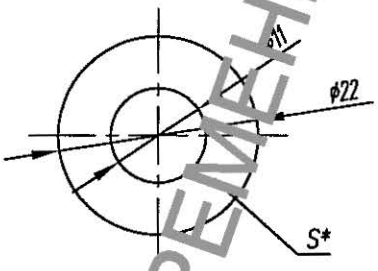

Шайба ШП-2

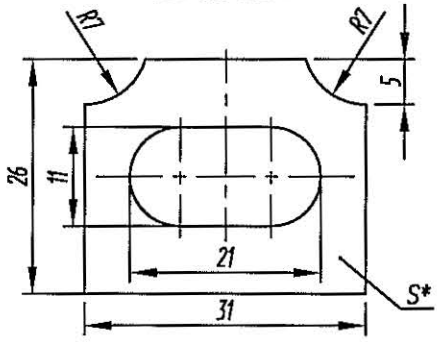

* S – толщина материала шайбы: 2,0мм (ШП–1–1, ШП–2–1), 2,5мм (ШП–1–2, ШП–2–2).

СОВРЕМЕННЫЕ ФАСАДНЫЕ СИСТЕМЫ «ОЛТМА»

Рис.2.17

Шайба ШК-5

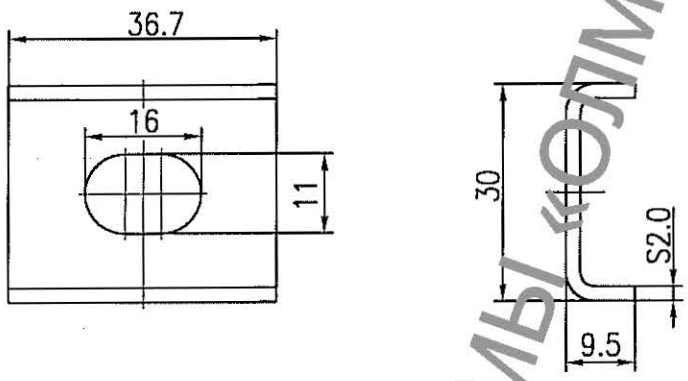

Прокладка теплоизоляционная ПТ-3

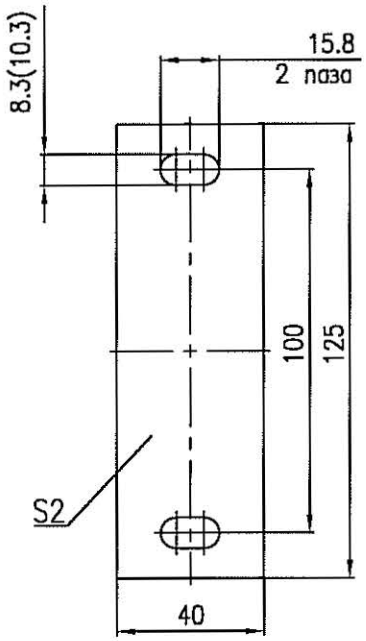

Прокладка теплоизоляционная ПТ-5

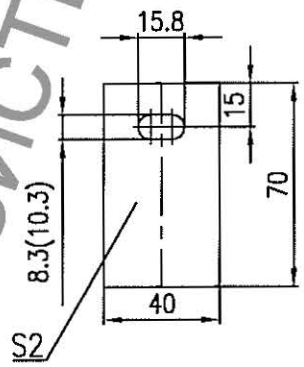

Прокладка теплоизоляционная ПТ-4

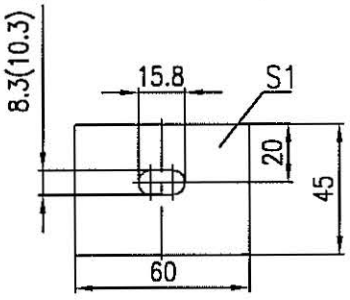

Прокладка теплоизоляционная ПТП-1

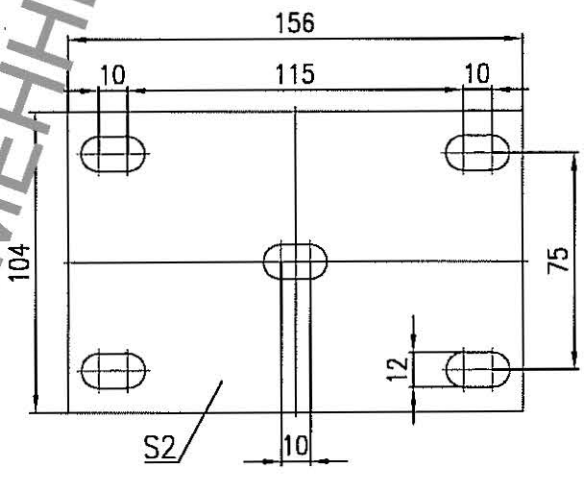

СОВРЕМЕННЫЕ ФАСАДНЫЕ СИСТЕМЫ «ОЛМА»

Рис.2.18

Зацеп О3-1

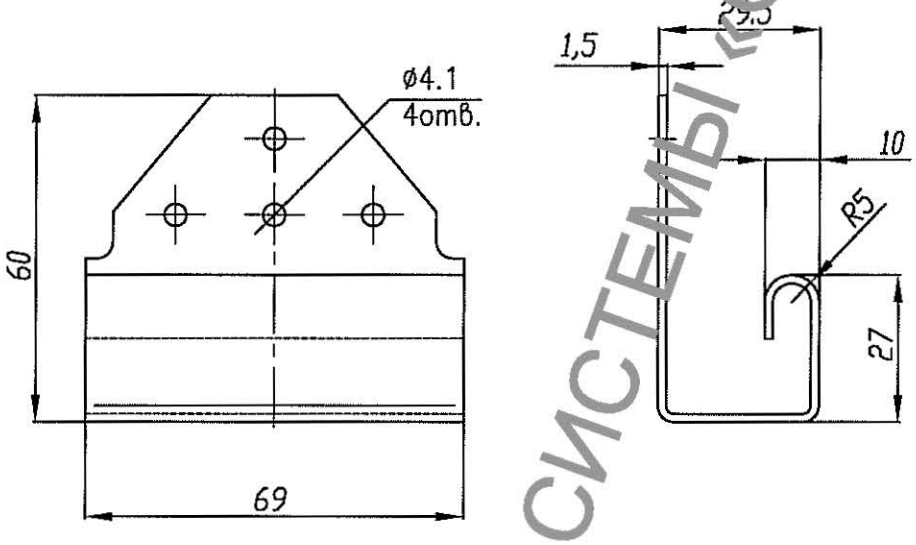

Зацеп О3-3

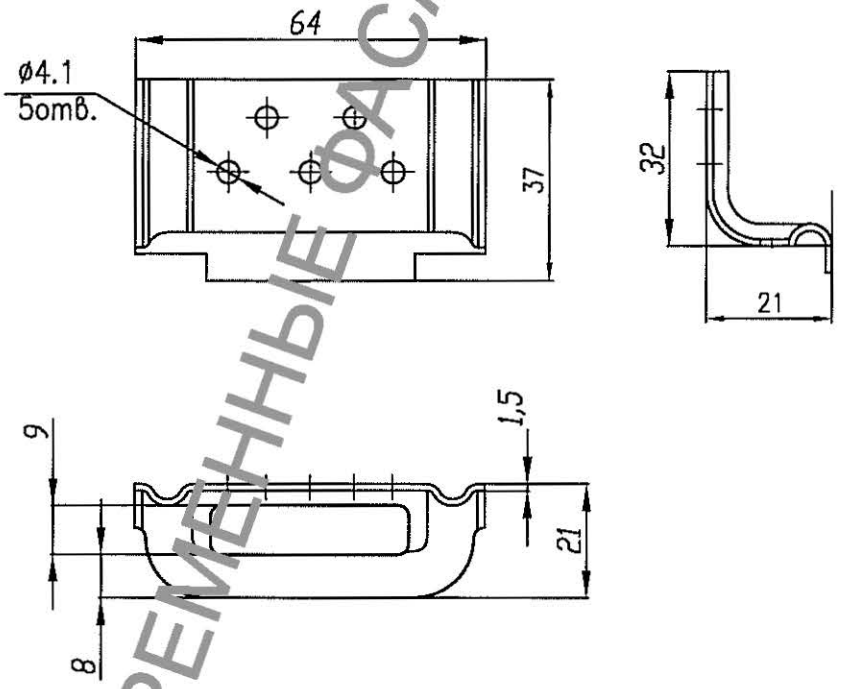

Рис. 2.19

СОВРЕМЕННЫЕ ФАСАДНЫЕ СИСТЕМЫ «ОЛМА»

Зацеп О3-4

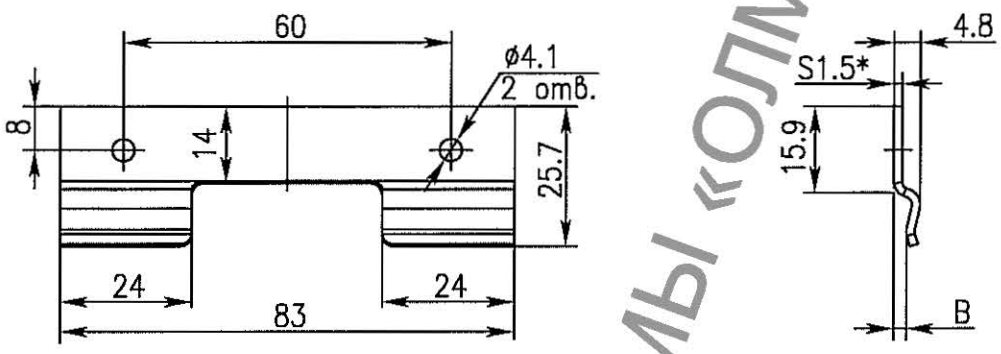

Зацеп О3-4Л

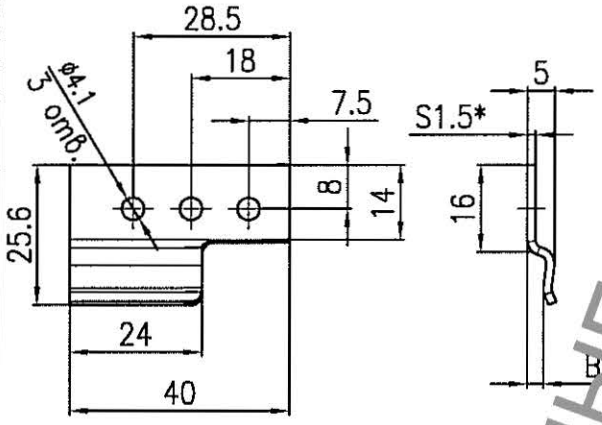

Зацеп О3-4П

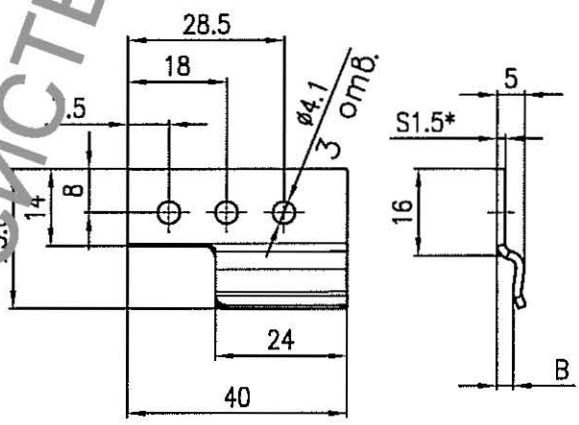

Примечание. Размер В зацепов О3–4, О3–4Л, О3–4П выбирается из 2,3мм и 2,9 мм

Зацеп О3-6

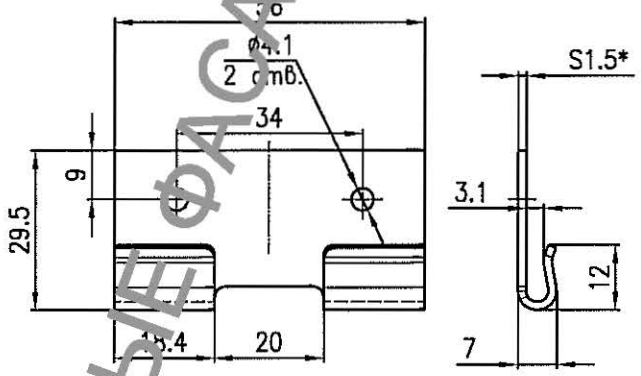

Зацеп О3-7, О3-8

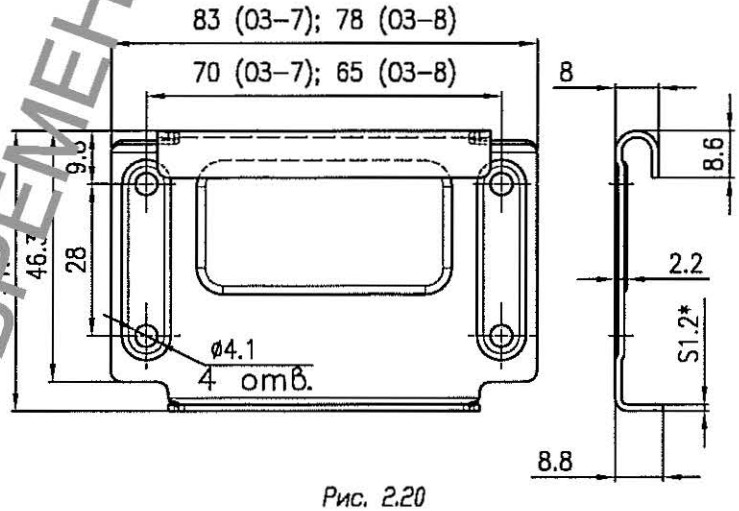

Рис. 2.20

СОВРЕМЕННЫЕ ФАСАДНЫЕ СИСТЕМЫ «ОЛМА»

Скоба универсальная СКУ

Вариант 1

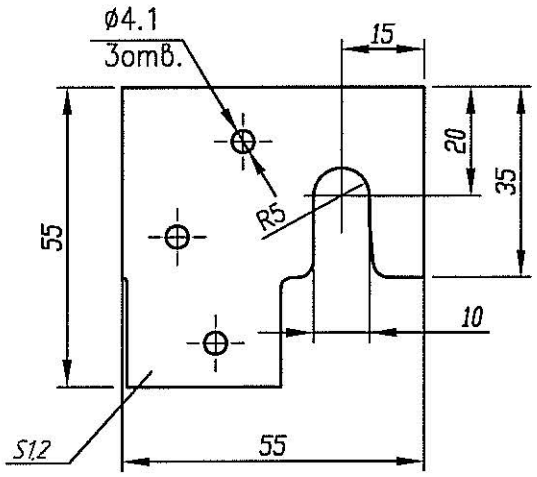

Вариант 2

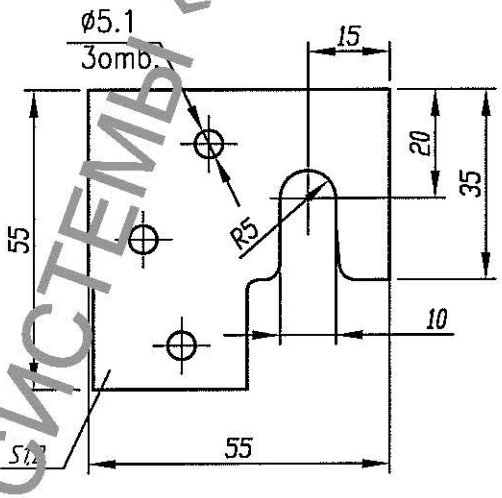

Примечание. Скоба СКУ применяется с зацепом 03–1

Скоба СКН

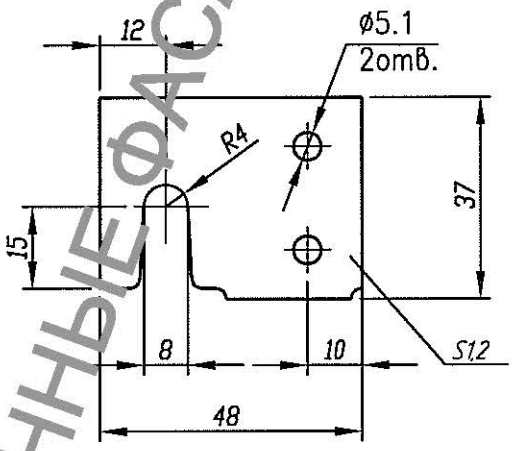

Примечание. Скоба СКН применяется с зацепом 03–3, 03–7, 03–8

СОВРЕМЕННЫЕ ФАСАДНЫЕ СИСТЕМЫ «ОЛМА»

Рис. 2.21

Декоративная вставка ДВ-8

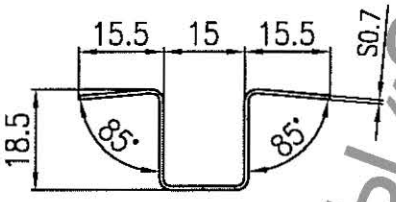

Декоративная вставка ДВ-9

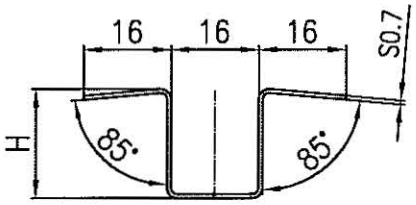

Размер H:
- 20мм для ДВ-9(1)
- 14мм для ДВ-9(2)

Декоративная вставка ДВ-10

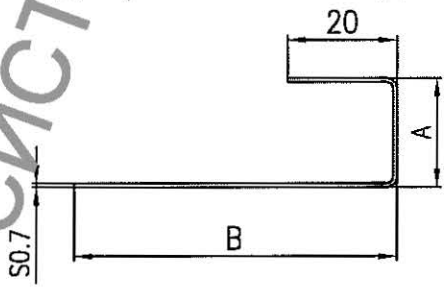

Размер A и B:
- 20мм и 59мм для ДВ-10(1)
- 15мм и 64мм для ДВ-10(2)

Длина декоративных вставок ДВ-8, ДВ-9, ДВ-10 выбирается в пределах 1000...3000мм

Декоративная вставка ДВ-11

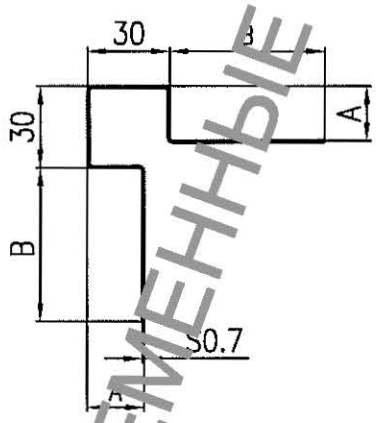

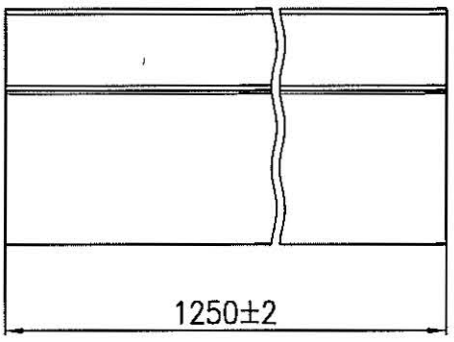

Размер A и B:
- 20мм и 56.5мм для ДВ-11(1)
- 13.5мм и 48мм для ДВ-11(2)

СОВРЕМЕННЫЕ ФАСАДНЫЕ СИСТЕМЫ «ОЛМА»

Рис. 2.22

Профиль Z-образный П3-1

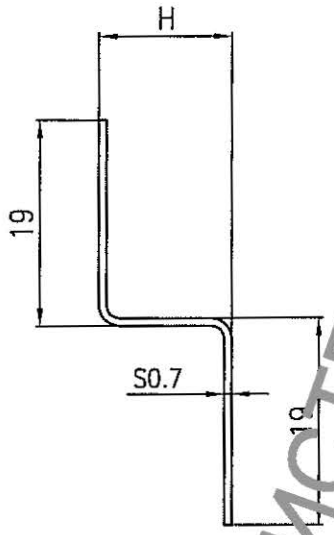

Размер H:
– 19мм для П3–1(1)
– 12мм для П3–1(2)

Уголок декоративный УД-1

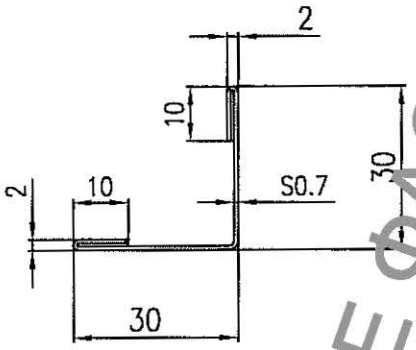

Уголок декоративный УД-2

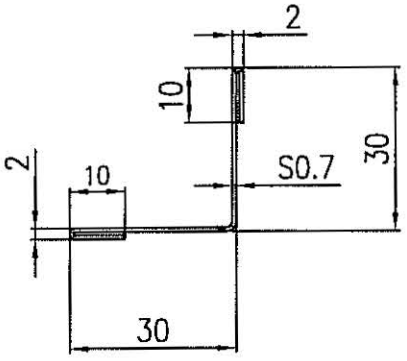

Длина профиля П3–1, уголков УД–1 и УД–2 выбирается в пределах 1000...3000мм

СОВРЕМЕННЫЕ ФАСАДНЫЕ СИСТЕМЫ «ОЛМА»

Рис. 2.23

3 ТИПОВЫЕ УЗЛЫ НЕСУЩЕГО КАРКАСА ПОДОБЛИЦОВОЧНОЙ КОНСТРУКЦИИ СИСТЕМЫ

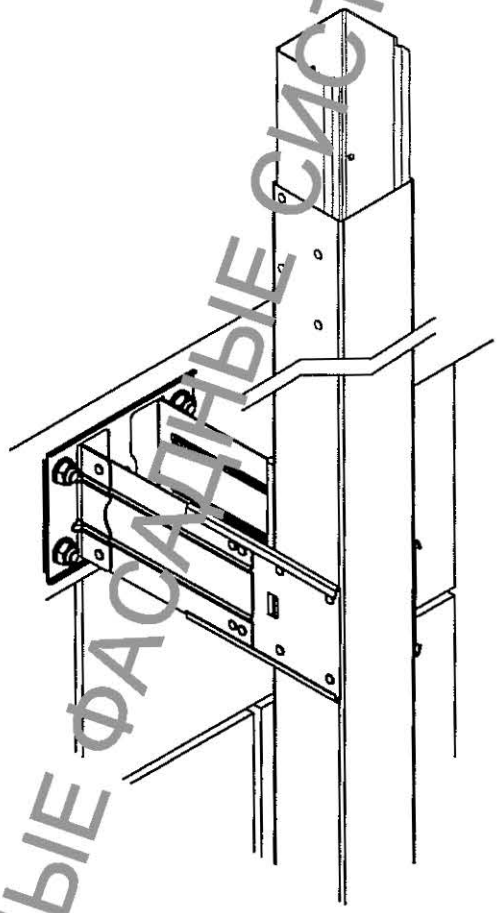

Рис.3

СОВРЕМЕННЫЕ ФАСАДНЫЕ СИСТЕМЫ «ОЛМА»

Узел крепления кронштейна ОК-4М, ОК-5М

Вариант 1

Вид сбоку

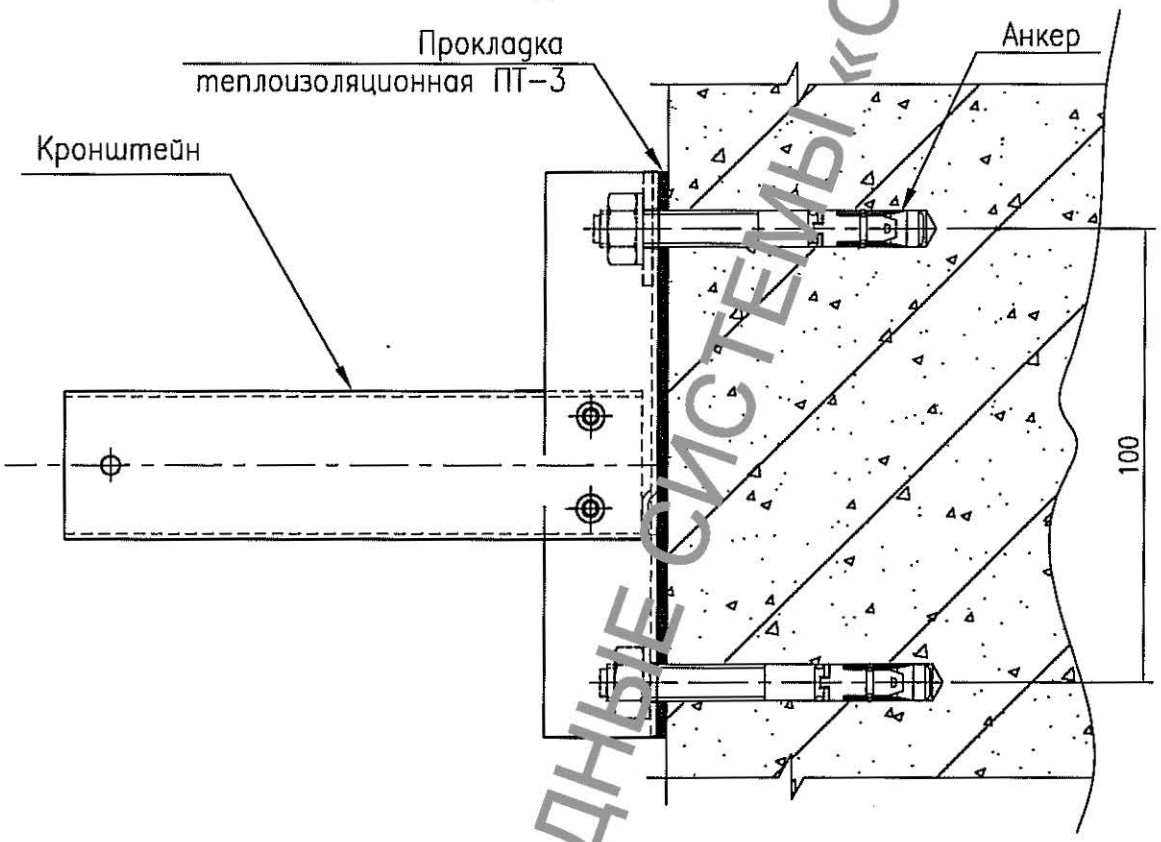

Вид сверху

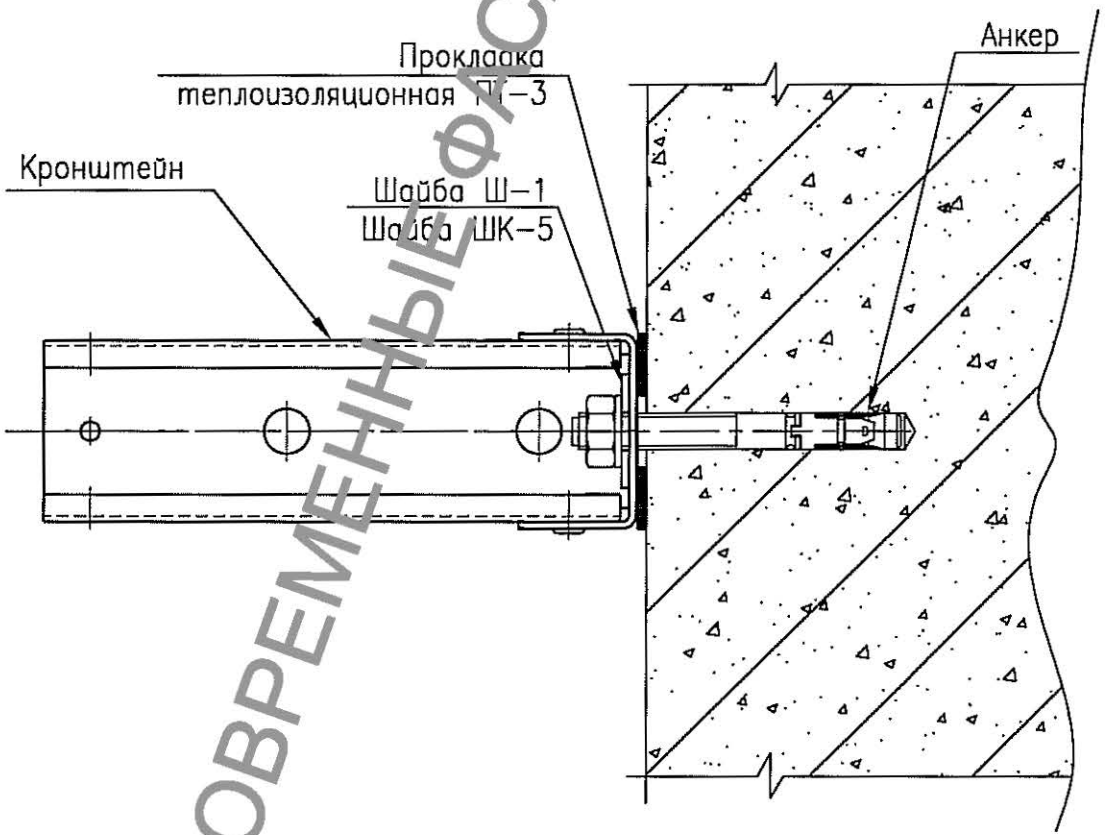

Рис. 3.1

СОВРЕМЕННЫЕ ФАСАДНЫЕ СИСТЕМЫ «ОЛМА»

Узел крепления кронштейна ОК-4М, ОК-5М
Вариант 2

Вид сбоку

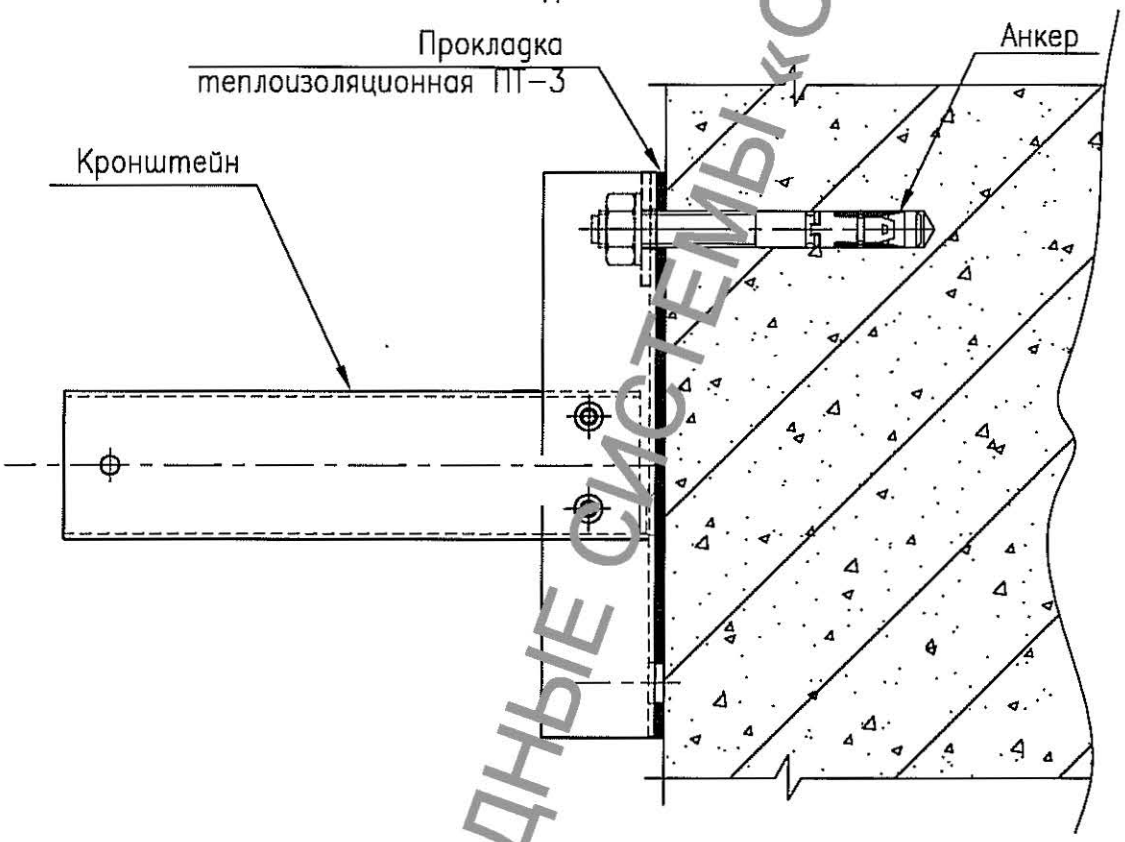

Вид сверху

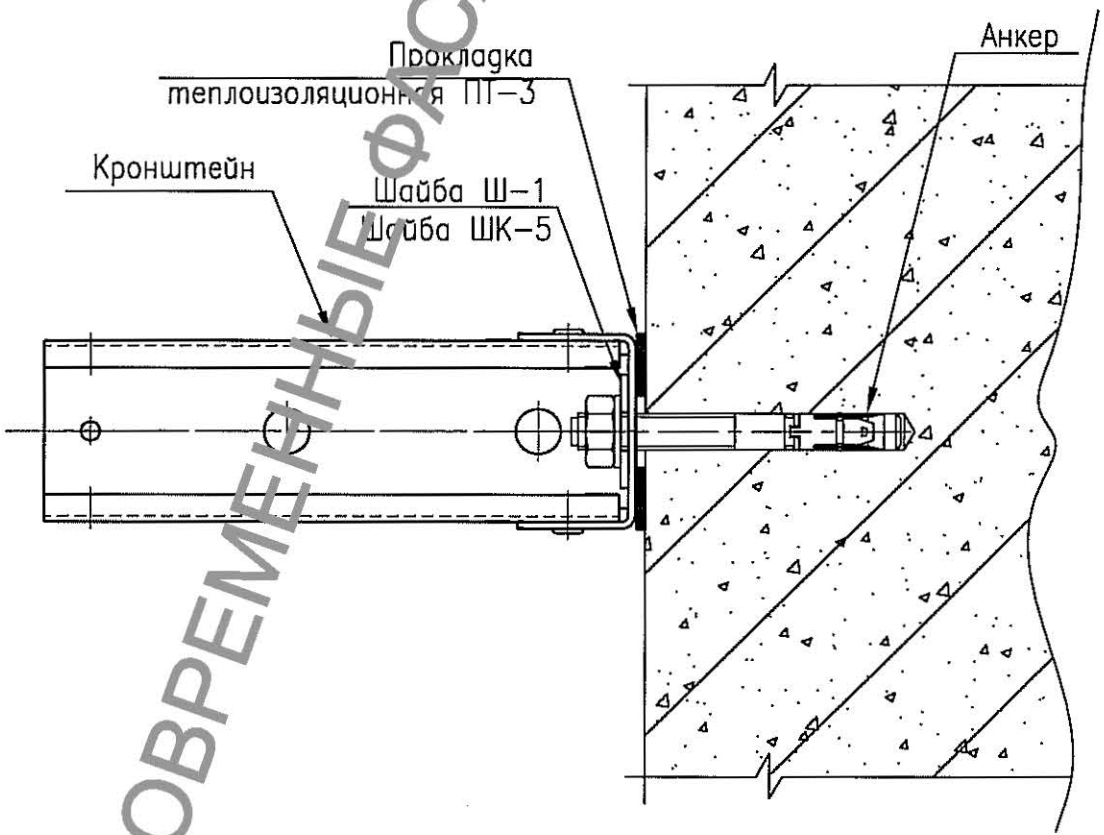

СОВРЕМЕННЫЕ ФАСАДНЫЕ СИСТЕМЫ «ОЛМА»

Рис. 3.2

Узел крепления кронштейна ОК-6, ОК-7

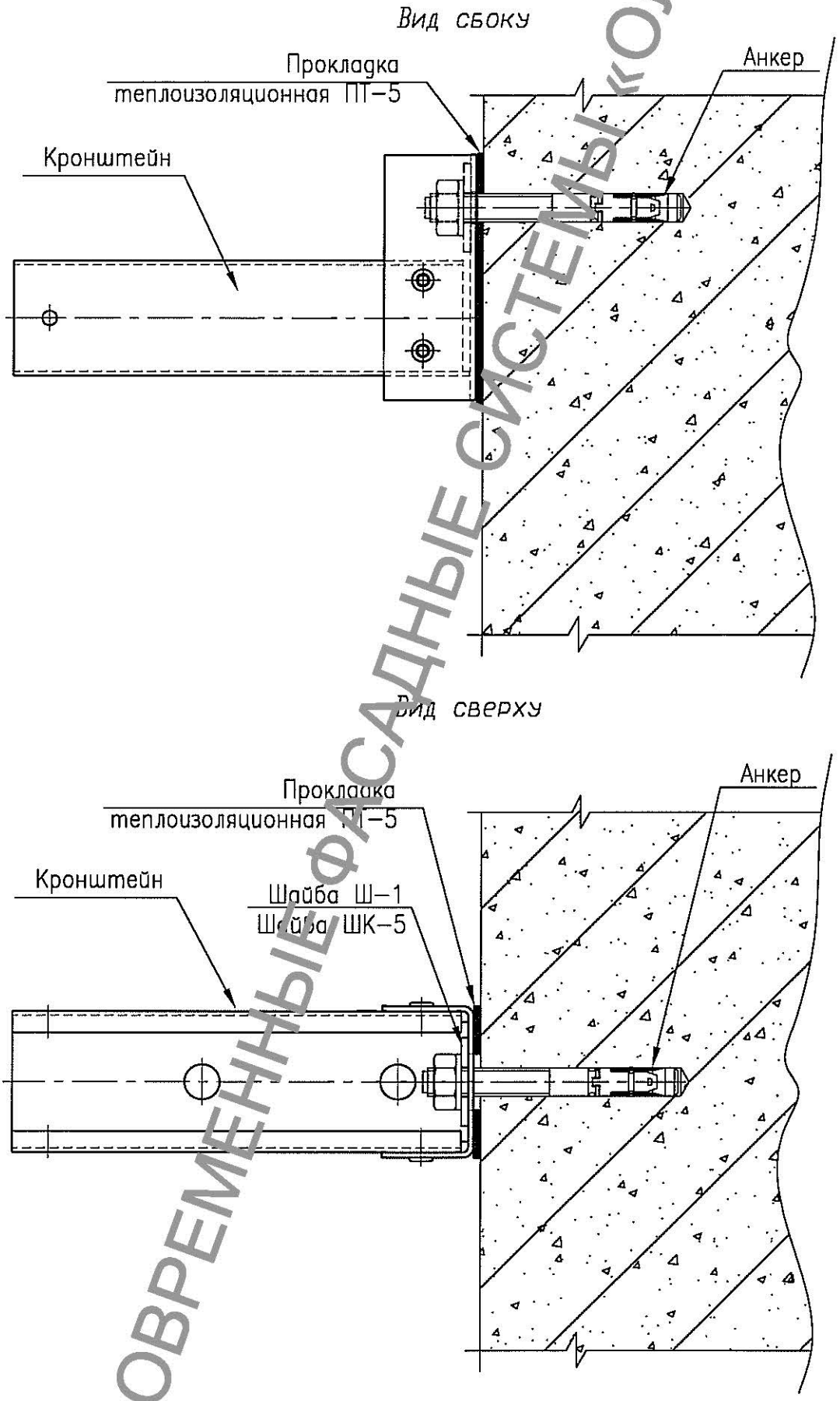

Рис. 3.3

СОВРЕМЕННЫЕ ФАСАДНЫЕ СИСТЕМЫ «ОЛМА»

Узел крепления кронштейна ОК-3

Вид сбоку

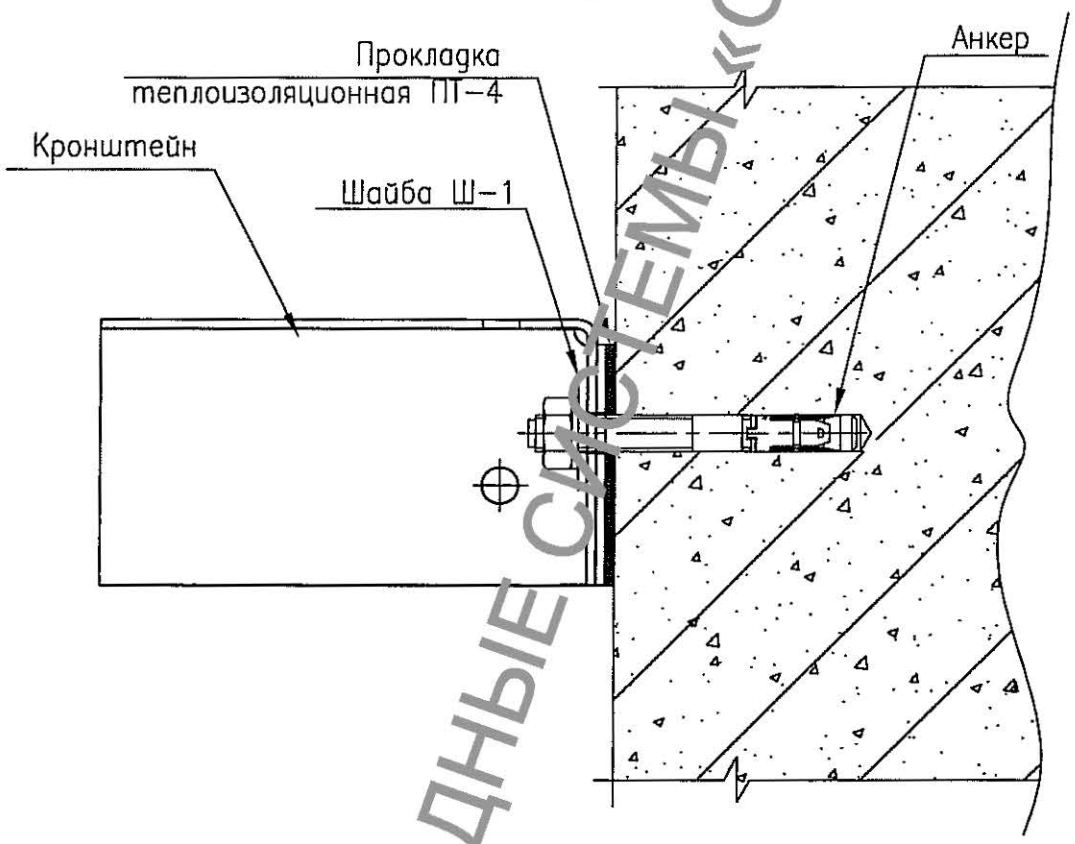

Вид спереди

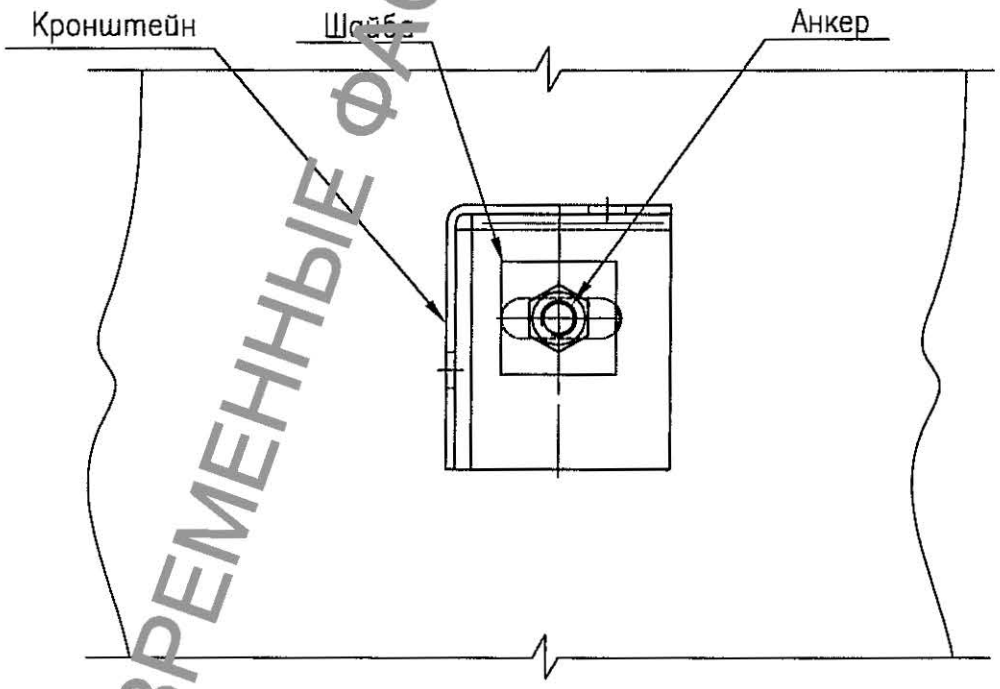

СОВРЕМЕННЫЕ ФАСАДНЫЕ СИСТЕМЫ «ОЛМА»

Рис. 3.4

Узел крепления кронштейна ОКП-1, ОКП-2 (вариант 1)

Вид сбоку

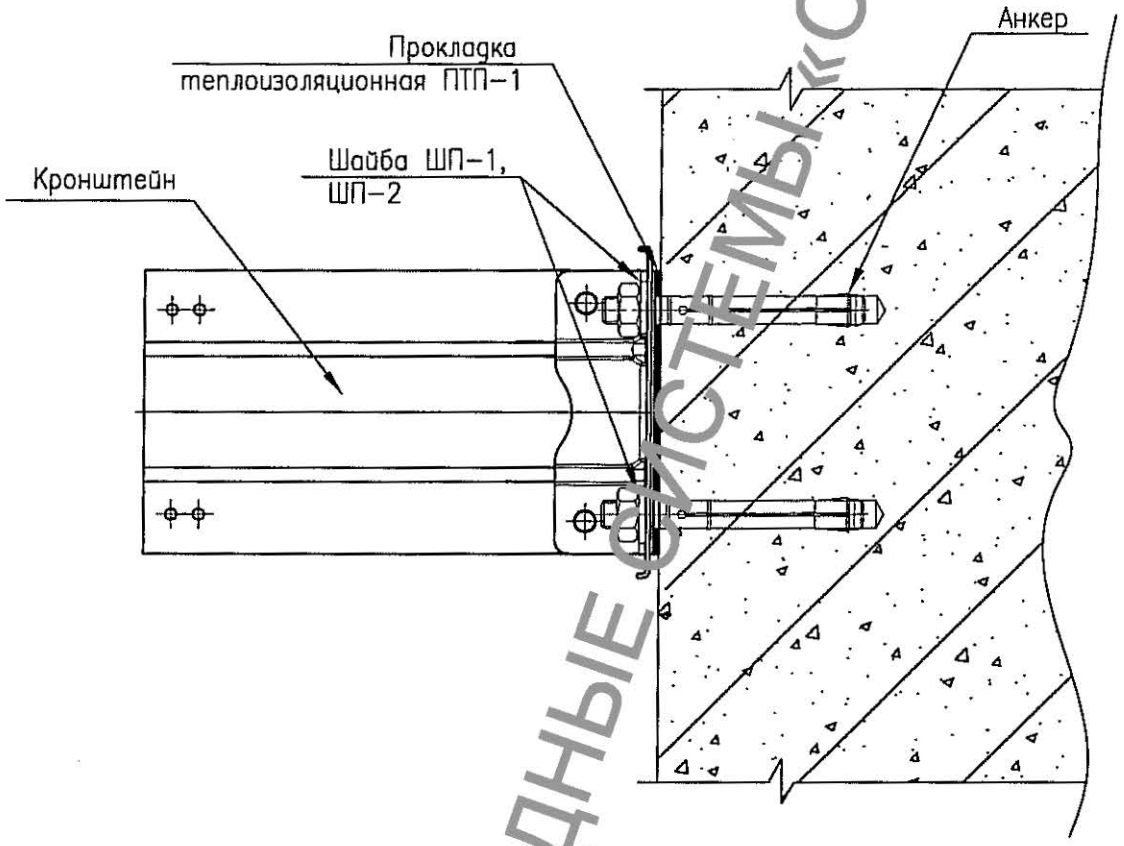

Вид сверху

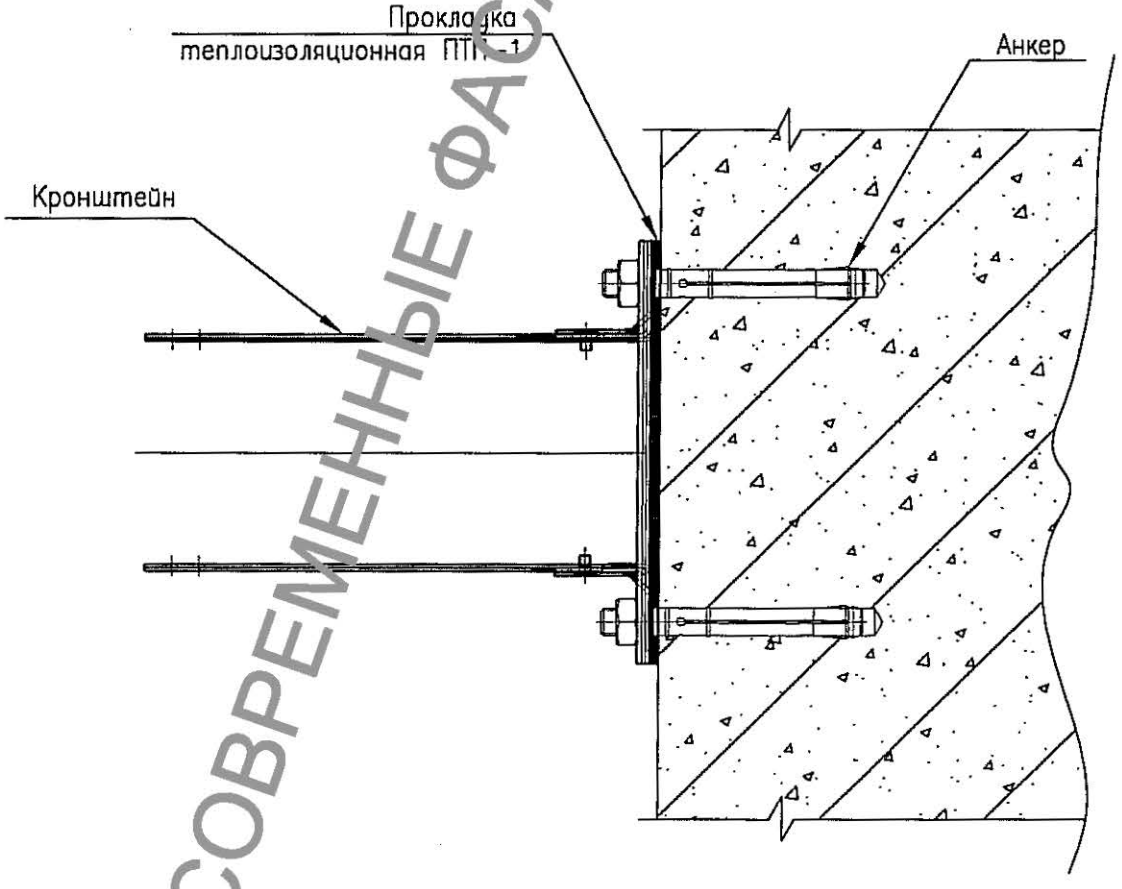

СОВРЕМЕННЫЕ ФАСАДНЫЕ СИСТЕМЫ «ОЛМА»

Рис.3.5

Узел крепления кронштейна ОКП-1, ОКП-2 (вариант 2)
на углу здания (рис.3.43, рис.4.3.16, рис.4.3.17)

Вид сбоку

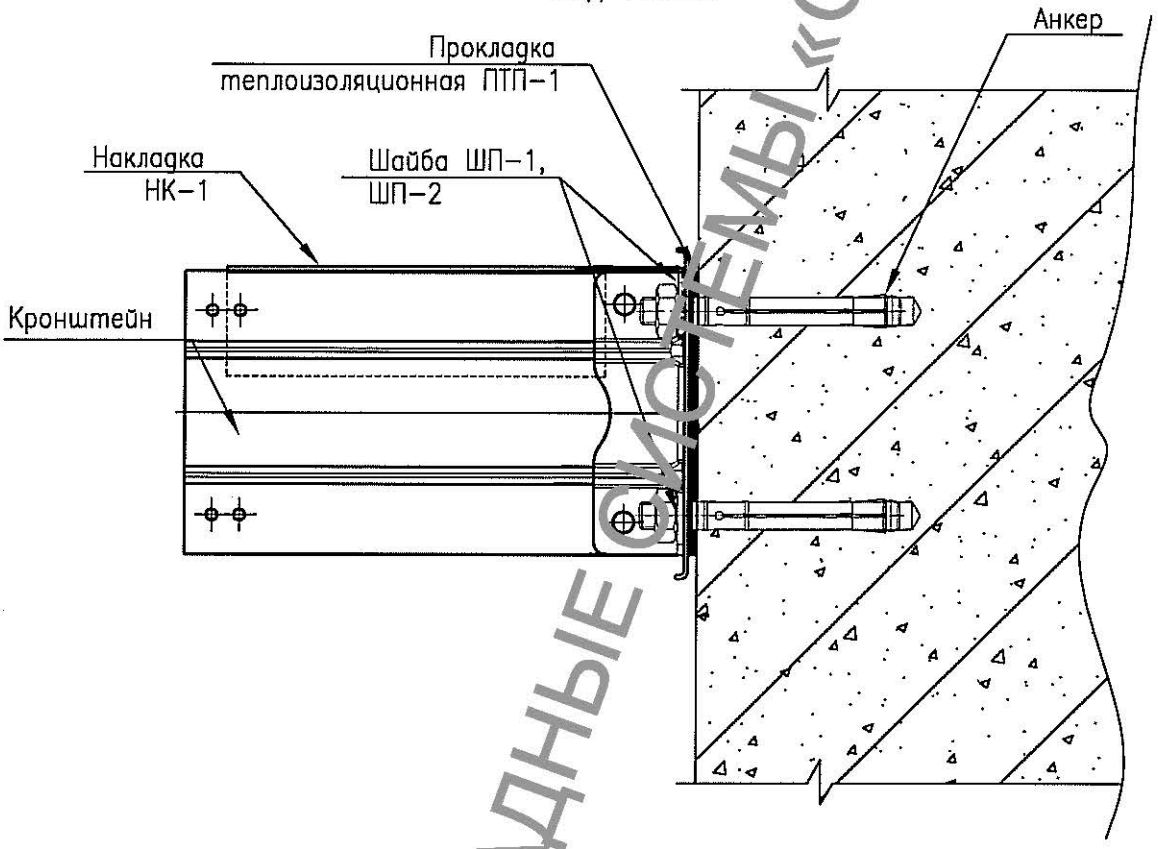

Вид сверху

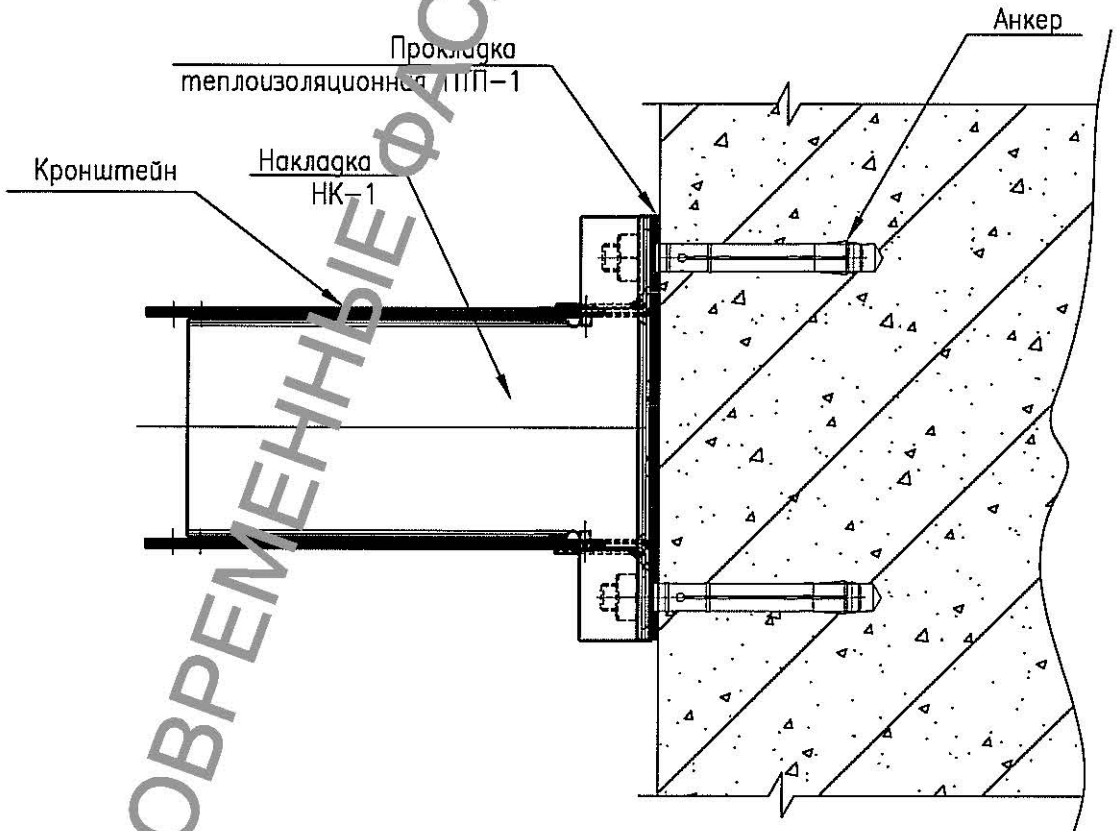

Примечание. Требуемое количество накладок НК-1(одна или две) определяют по результатам статического расчета.

Рис.3.6

СОВРЕМЕННЫЕ ФАСАДНЫЕ СИСТЕМЫ «ОЛМА»

Узел крепления кронштейна ОКП-2 (вариант 3)

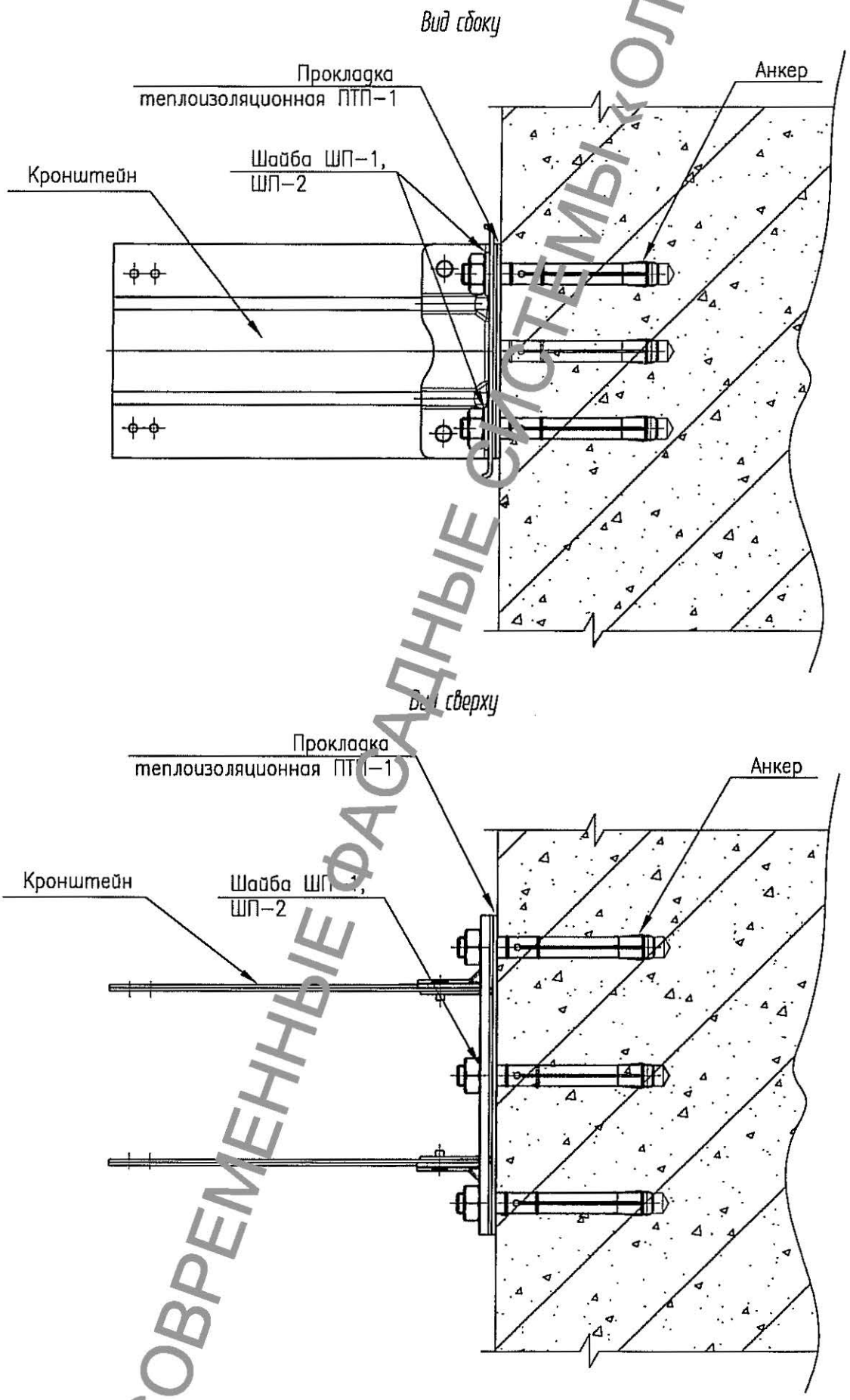

Рис.3.7

СОВРЕМЕННЫЕ ФАСАДНЫЕ СИСТЕМЫ «ОЛМА»

Узел крепления кронштейна ОКП-2 (вариант 4)
на углу здания (рис.3.43, рис.4.3.16, рис.4.3.17)

Вид сбоку

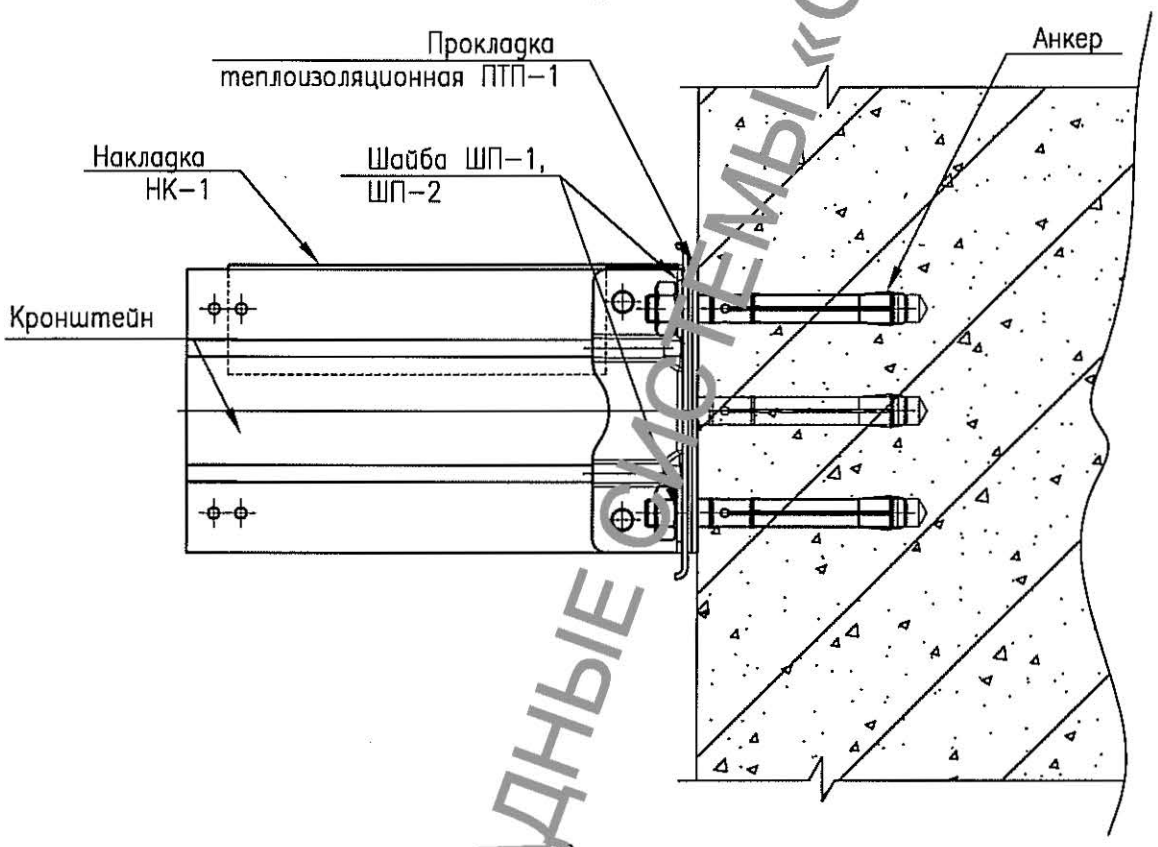

Вид сверху

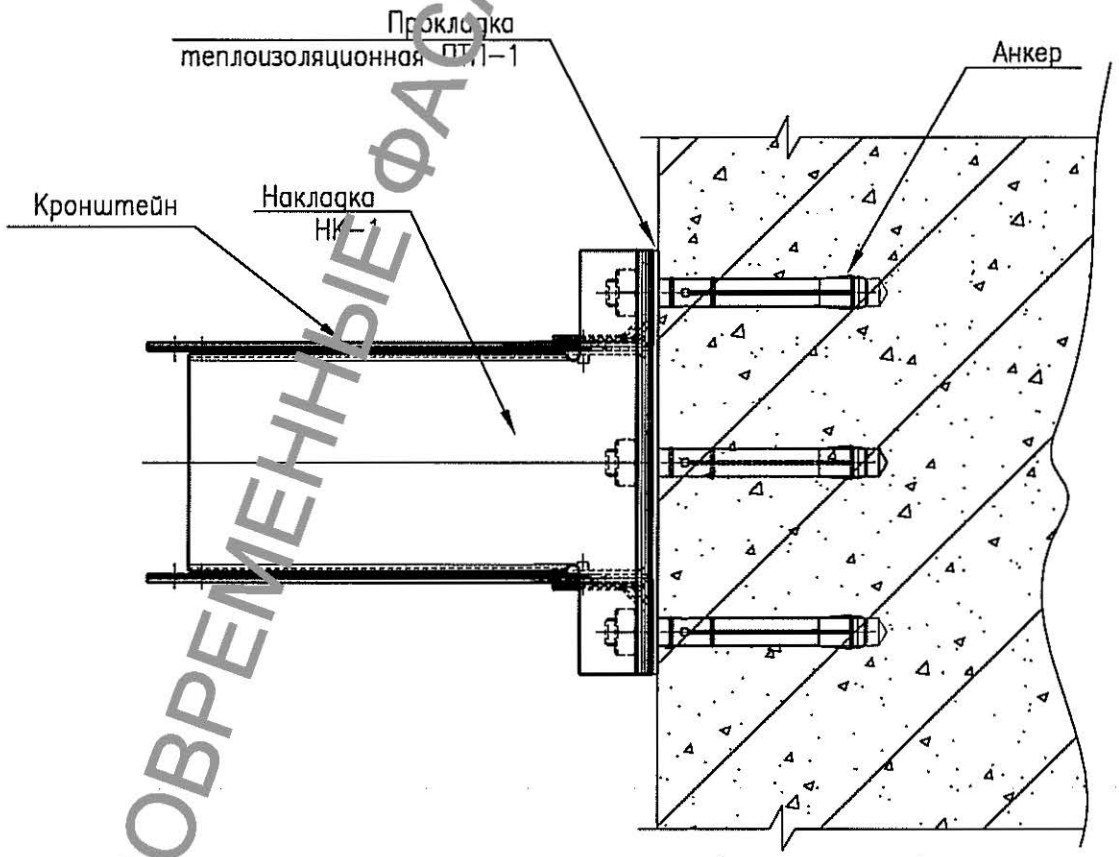

Примечание. Требуемое количество накладок НК–1(одна или две) определяют по результатам статического расчета.

Рис.3.8

СОВРЕМЕННЫЕ ФАСАДНЫЕ СИСТЕМЫ «ОЛМА»

Узел крепления утеплителя
(кронштейны ОК-4М, ОК-6, ОК-5М, ОК-7)

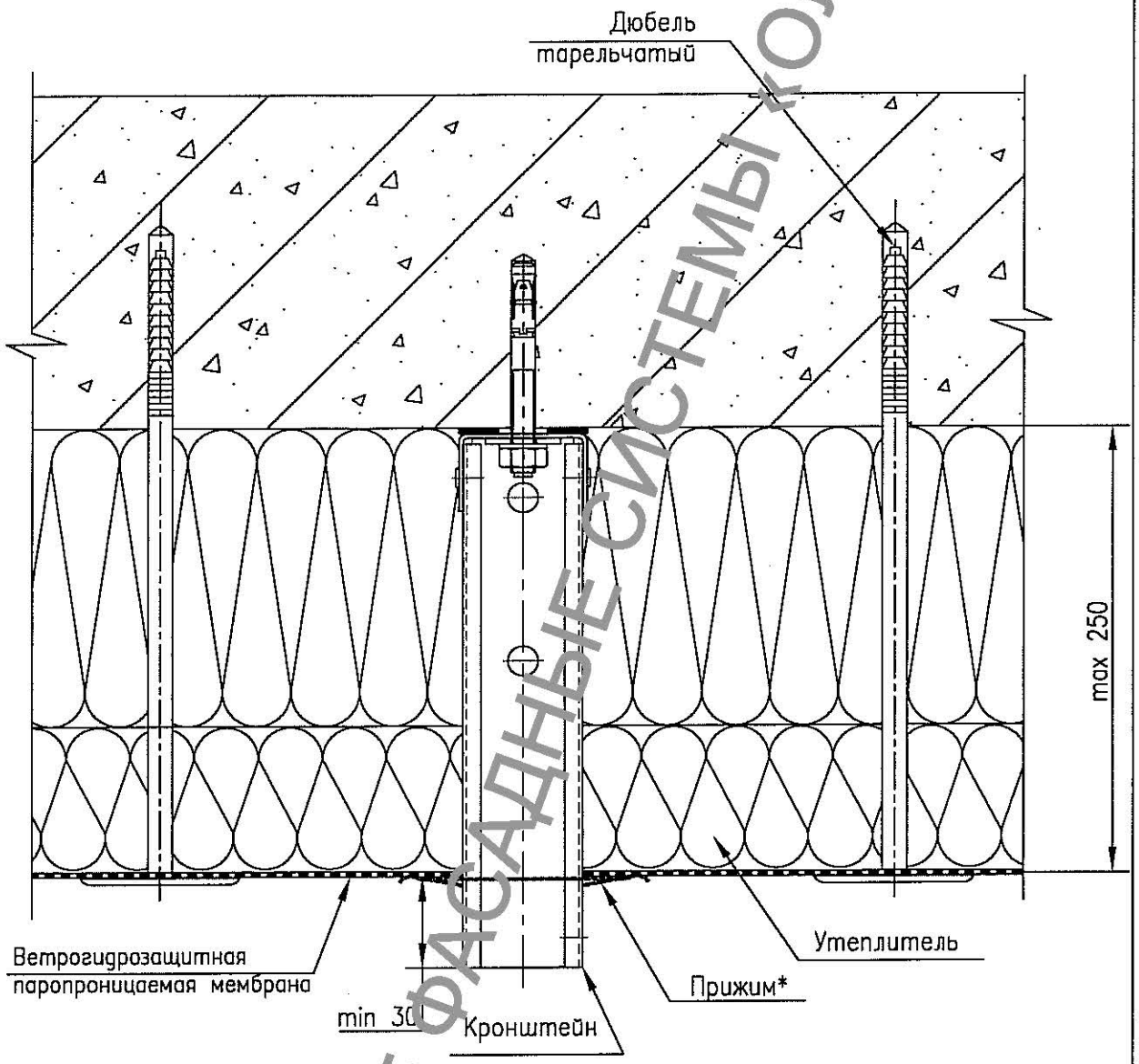

*–при использовании прижимов возможно уменьшение количества тарельчатых дюбелей для крепления ветрогидрозащитной паропроницаемой мембраны.

Рекомендуемая схема крепления утеплителя

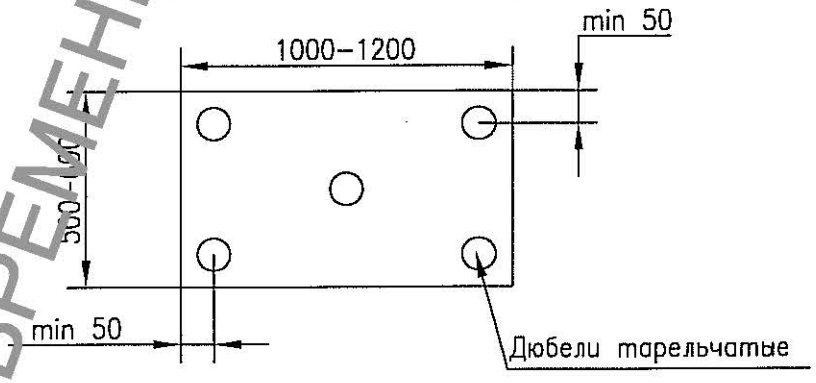

Примечание. Крепление утеплителя к стене осуществляется тарельчатыми дюбелями из расчета не менее 5 шт. на 1 плиту.

Рис. 3.9

СОВРЕМЕННЫЕ ФАСАДНЫЕ СИСТЕМЫ «КОЛМА»

Узел крепления утеплителя (кронштейны ОКП-1, ОКП-2)

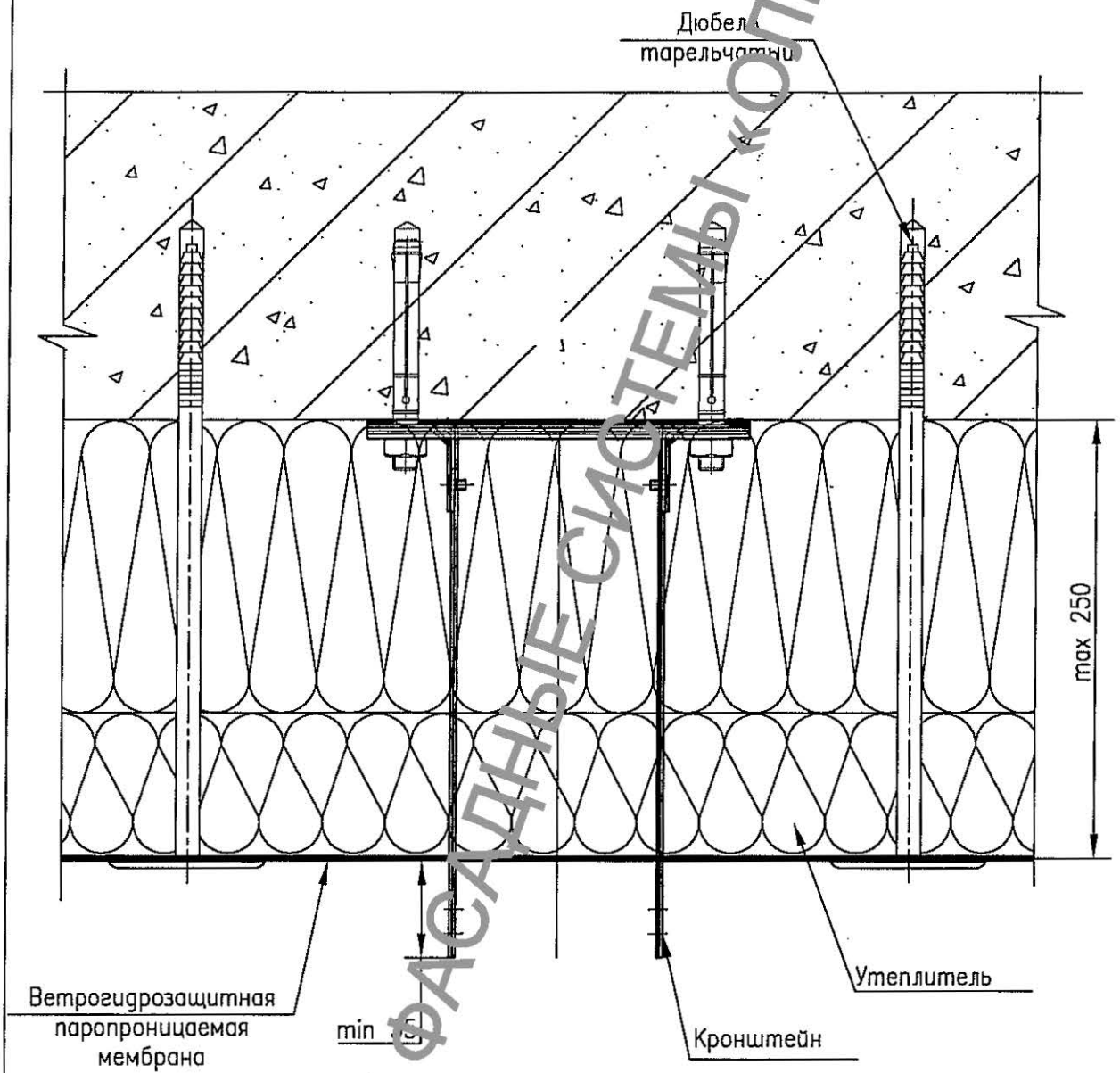

Рекомендуемая схема крепления утеплителя

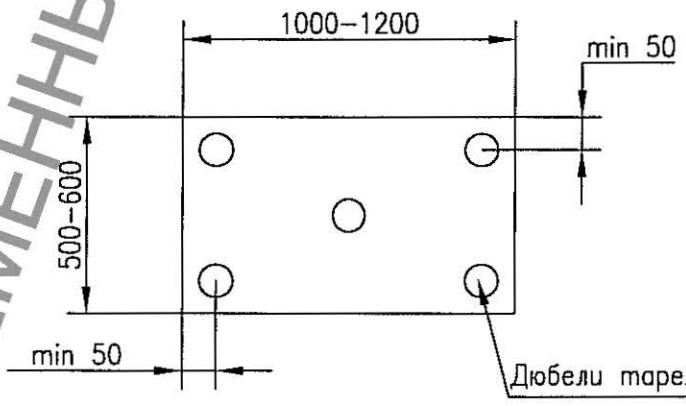

Примечание. Крепление утеплителя к стене осуществляется тарельчатыми дюбелями из расчета не менее 5 шт на 1 плиту

СОВРЕМЕННЫЕ ФАСАДНЫЕ СИСТЕМЫ «КОПМА»

Рис.3.10

Узел кронштейна ОК-6 (ОК-4М) со вставкой ОВ-6,
ОК-7 (ОК-5М) со вставкой ОВ-7

Вид сбоку

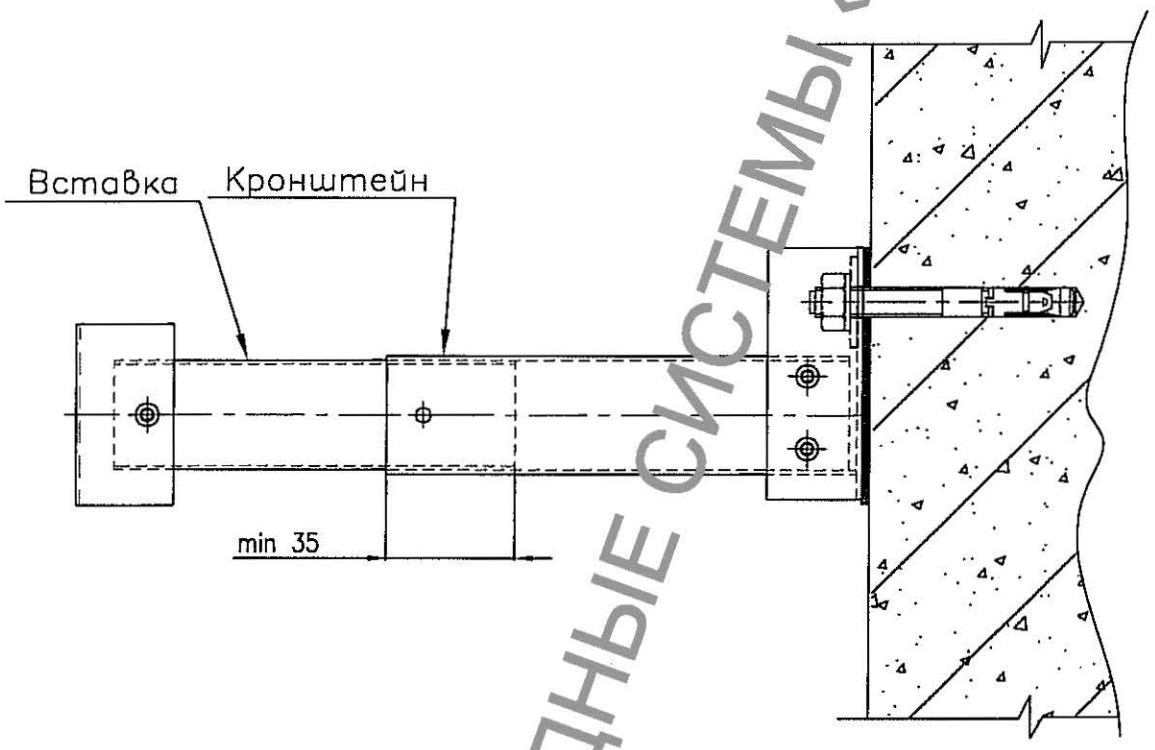

Вид сверху

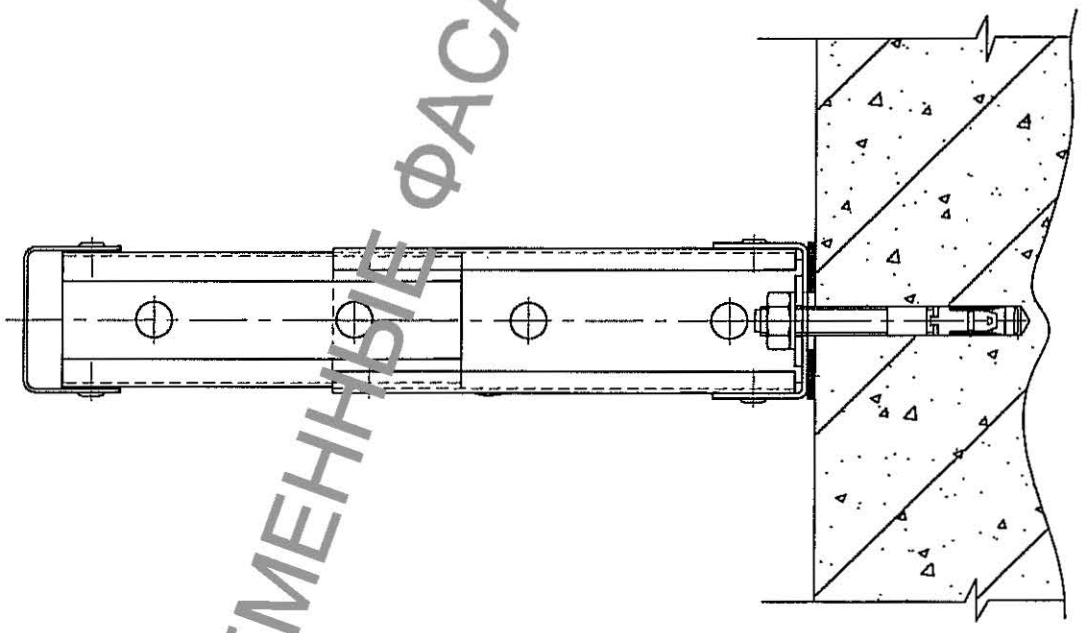

Примечание. Утеплитель условно не показан.

Рис.3.11

СОВРЕМЕННЫЕ ФАСАДНЫЕ СИСТЕМЫ «ОЛИМА»

Узел кронштейна ОКП-1 (ОКП-2) со вставкой ОВП-1 (ОВП-2)

Вид сбоку

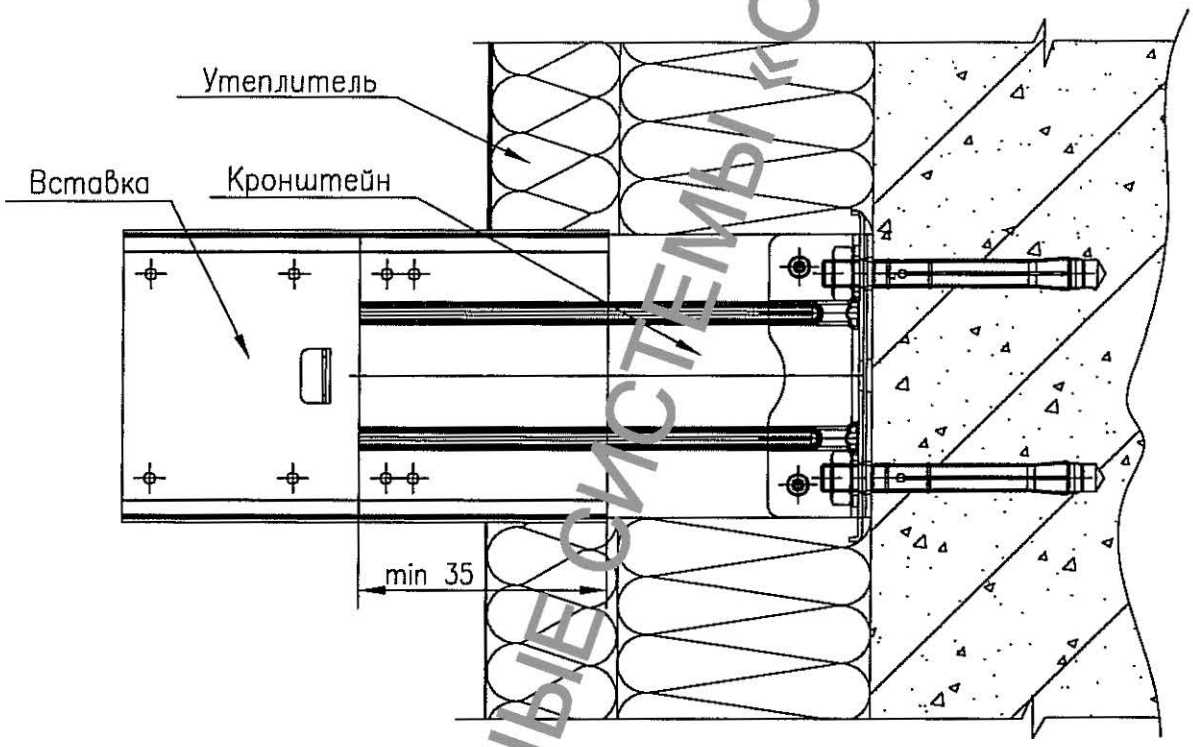

Вид сверху

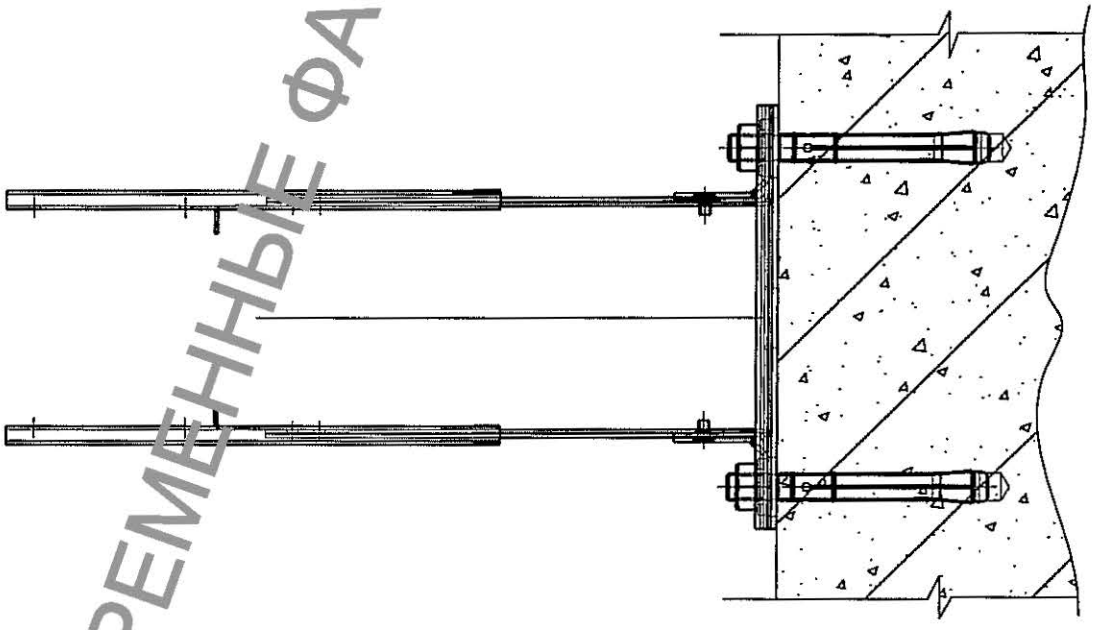

Примечание. На виде сверху утеплитель условно не показан.

Рис.3.12

СОВРЕМЕННЫЕ ФАСАДНЫЕ СИСТЕМЫ «ОЛМА»

Узел установки направляющей ОН-1,ОН-1-1, ОН-2, ОН-2-1, ОН-5, ОН-6, ОНП-2

Вид сбоку

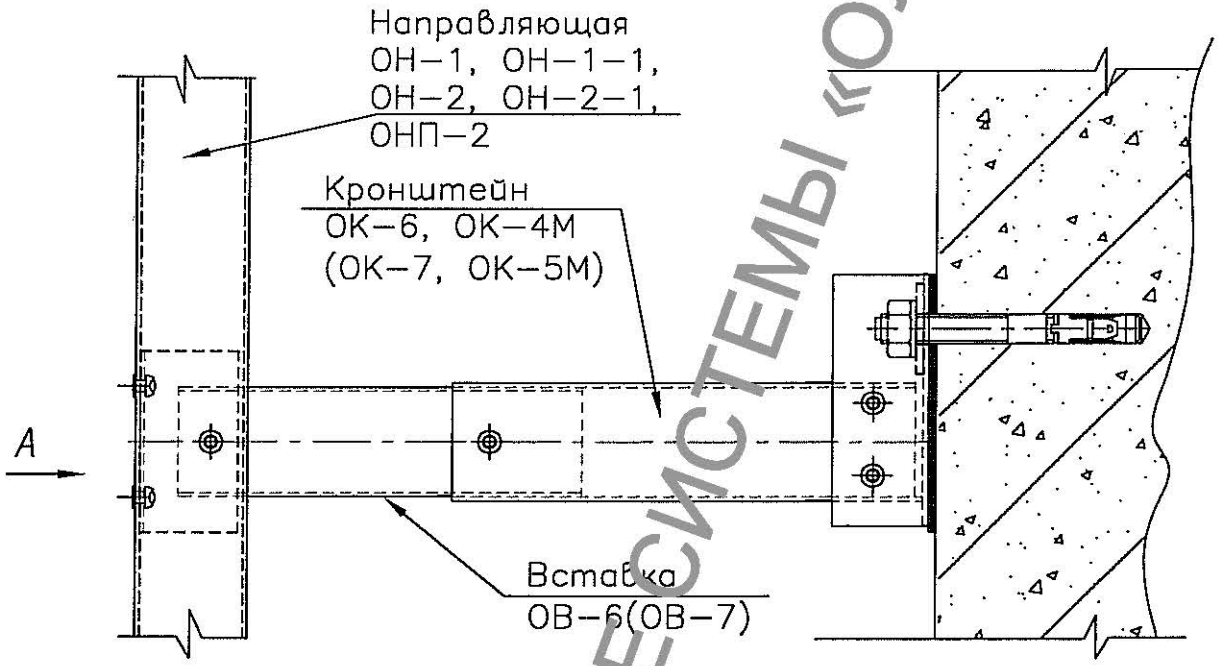

Вид сверху

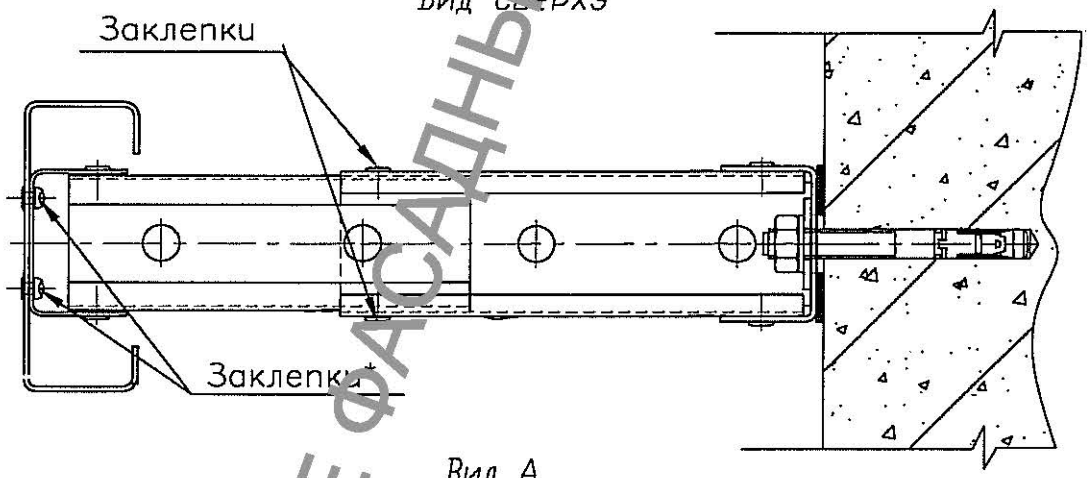

Вид А

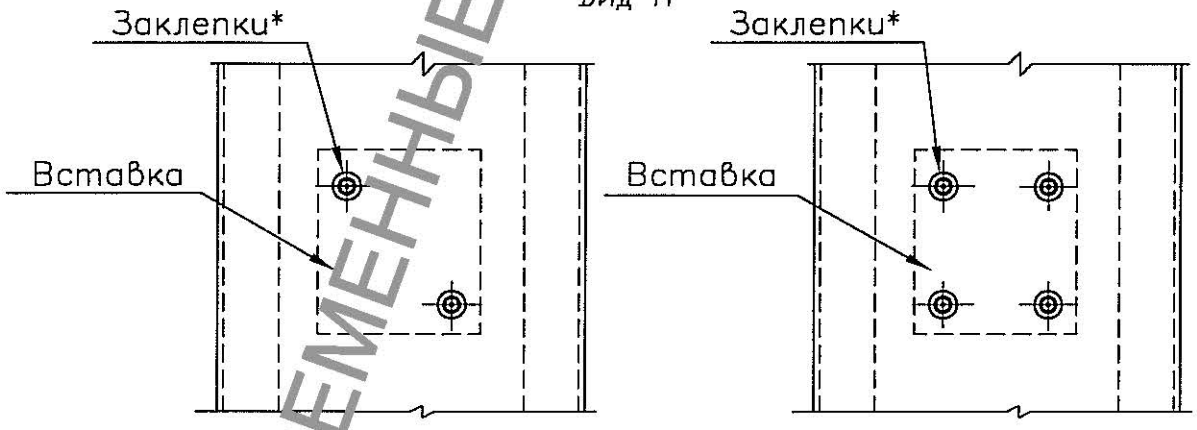

*–количество заклепок определяют по результатам статического расчета.

Примечание.

1. Крепление вставки к кронштейну производится после установки и выставления направляющих в пределах проектных допусков по плоскостям.
2. Утеплитель условно не показан.

Рис.3.13

СОВРЕМЕННЫЕ ФАСАДНЫЕ СИСТЕМЫ «ОЛМА»

Узел установки направляющей ОНП-1 (ОНП-2)

Вид сбоку

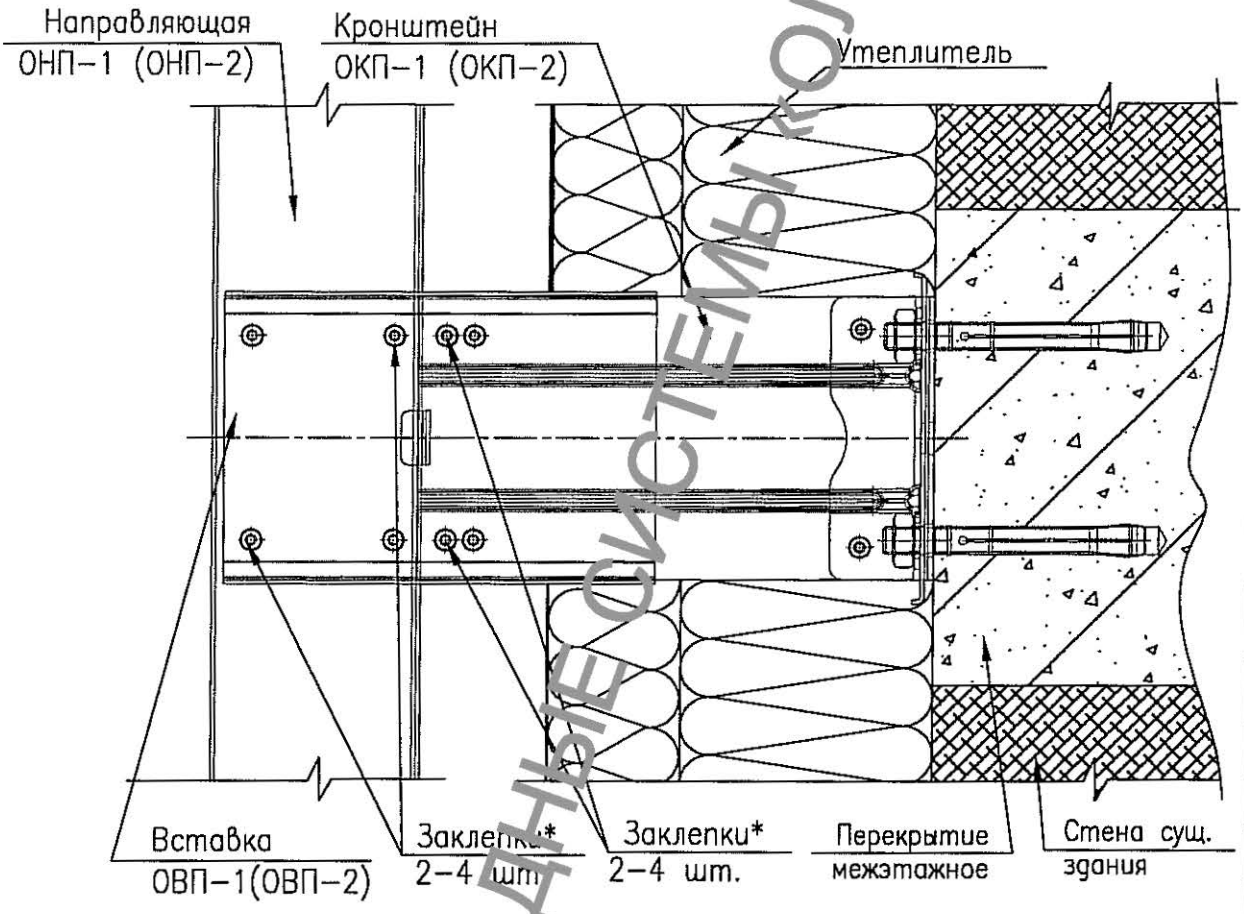

Вид сверху

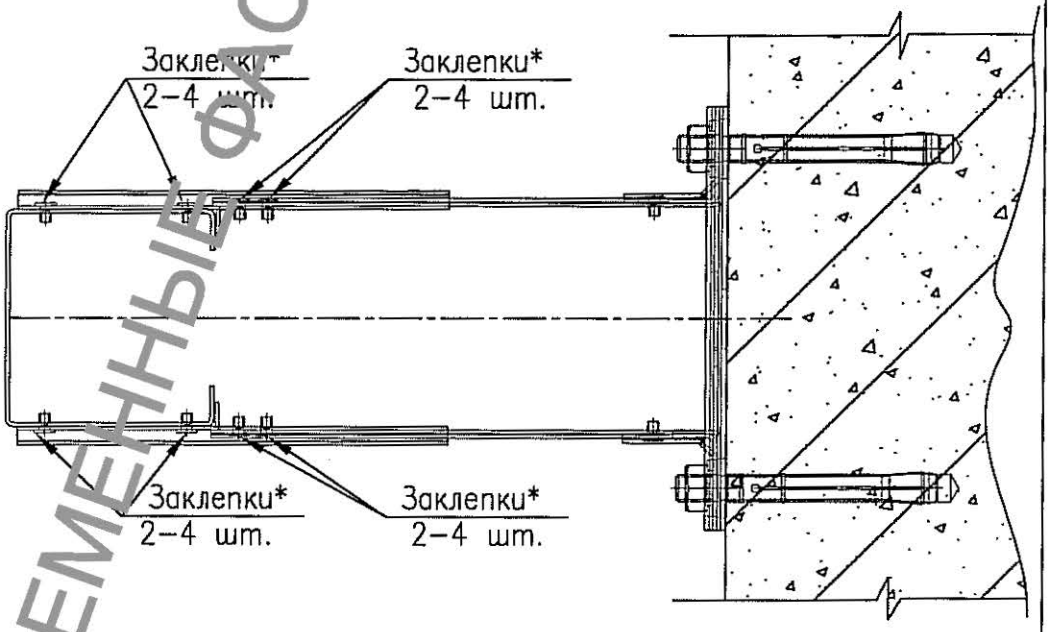

*–количество заклепок определяют по результатам статического расчета.

Примечание.

1. Крепление вставки к кронштейну производится после установки и выставления направляющих в пределах проектных допусков по плоскостям.
2. На виде сверху утеплитель условно не показан.

Рис.3.14

СОВРЕМЕННЫЕ ФАСАДНЫЕ СИСТЕМЫ «ОЛМА»

Узел стыка направляющих ОН-1, ОН-2, ОН-5, ОН-6

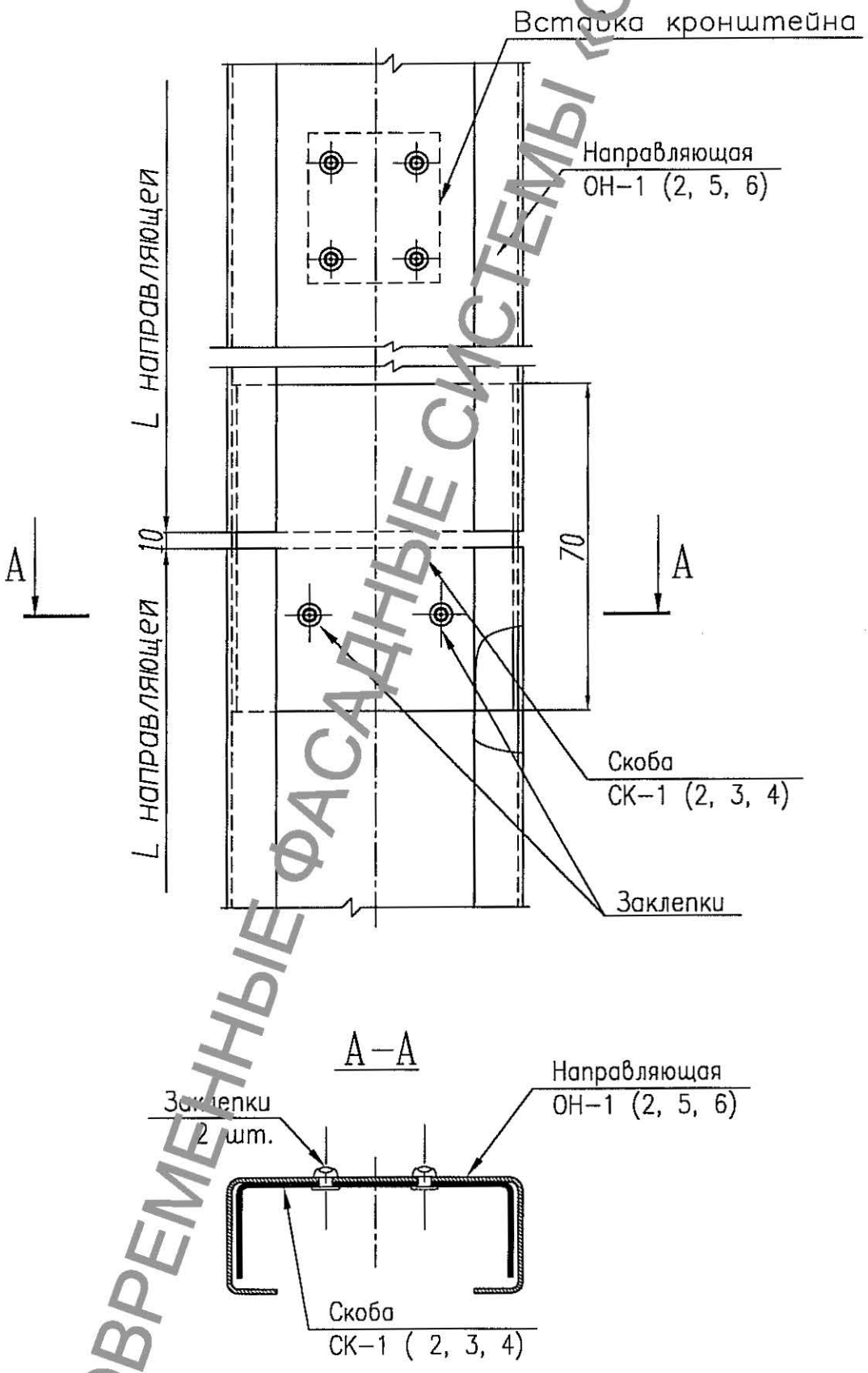

Рис. 3.15

СОВРЕМЕННЫЕ ФАСАДНЫЕ СИСТЕМЫ «ОЛМА»

Узел стыка направляющих ОН-3, ОН-4
Вариант 1

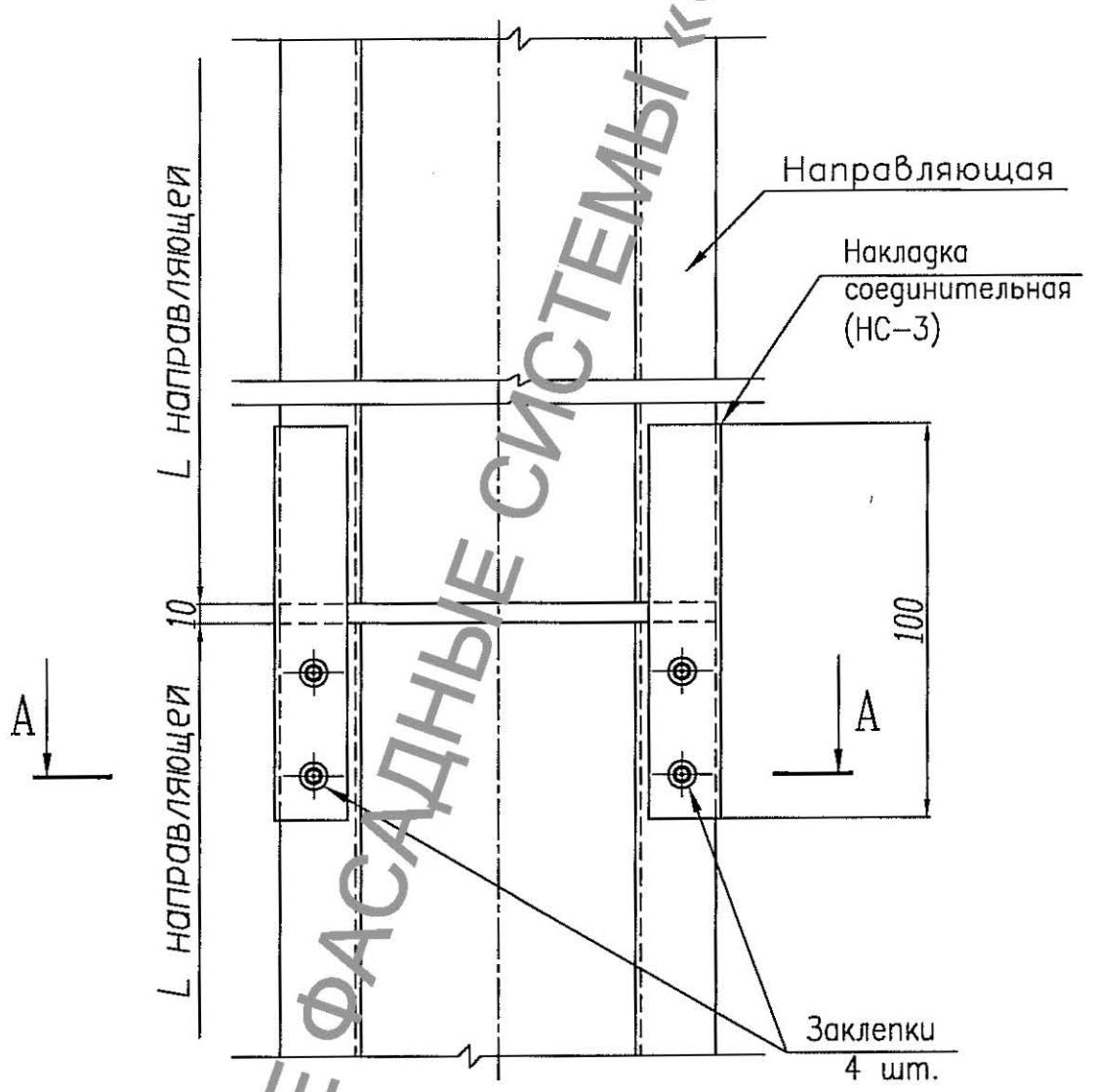

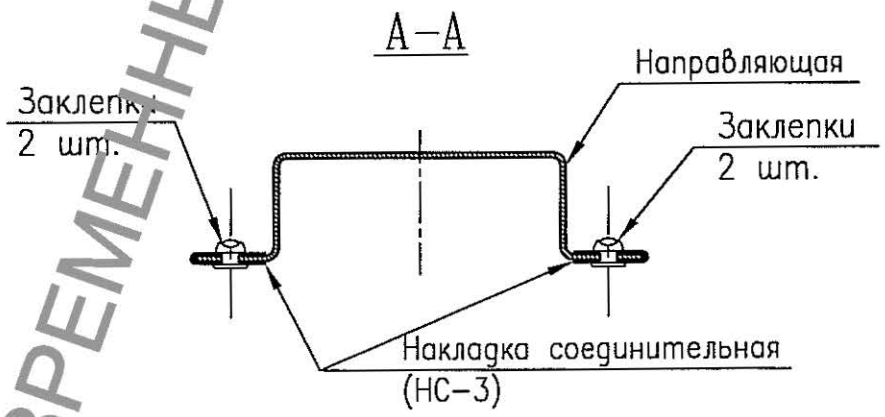

Рис. 3.16

СОВРЕМЕННЫЕ ФАСАДНЫЕ СИСТЕМЫ «ОЛМА»

Узел стыка направляющих ОН-3, ОН-4
Вариант 2

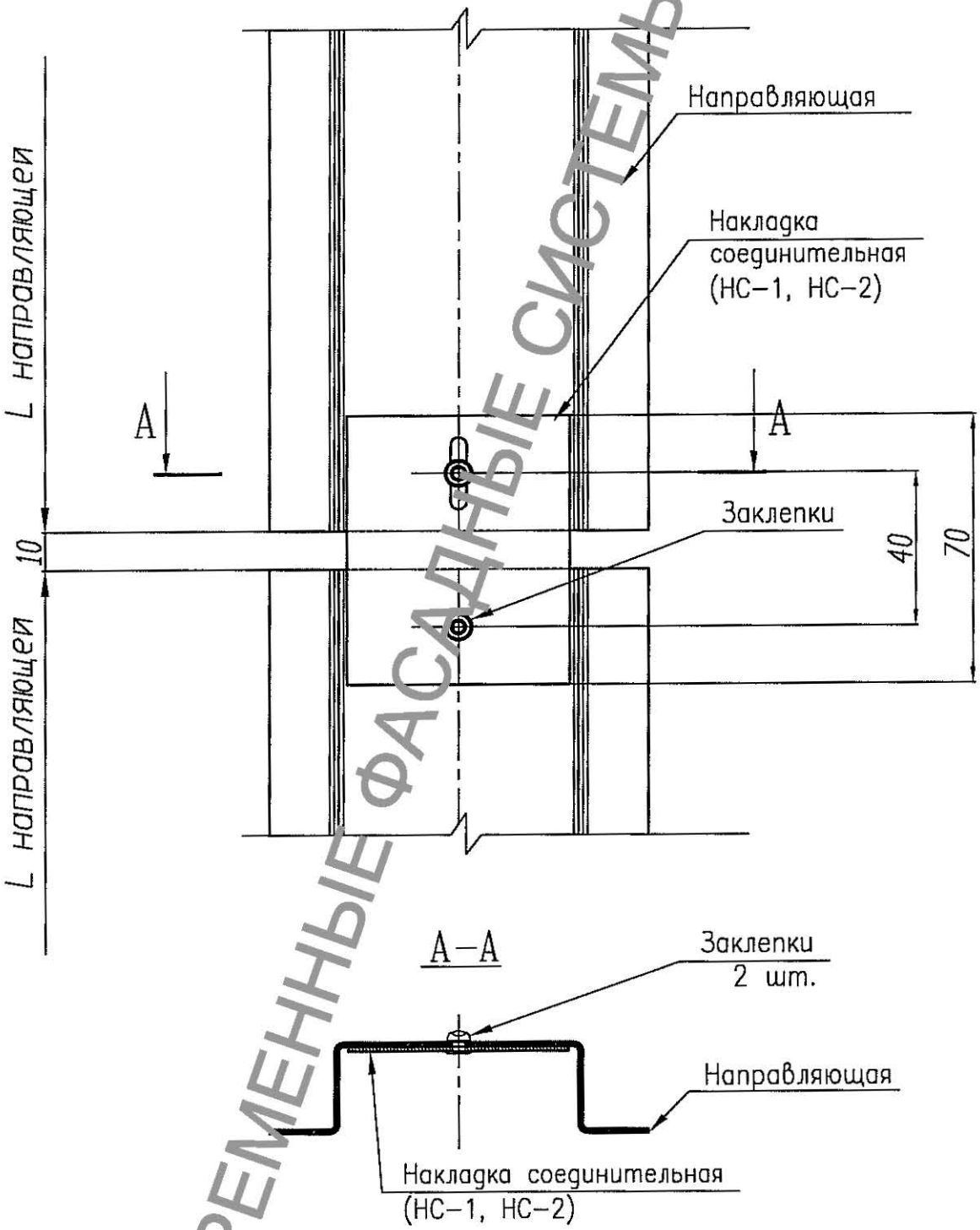

Рис. 3.17

СОВРЕМЕННЫЕ ФАСАДНЫЕ СИСТЕМЫ «ОЛМА»

Узел стыка вертикальных направляющих ОНП-1 (ОНП-2)

Вариант 1

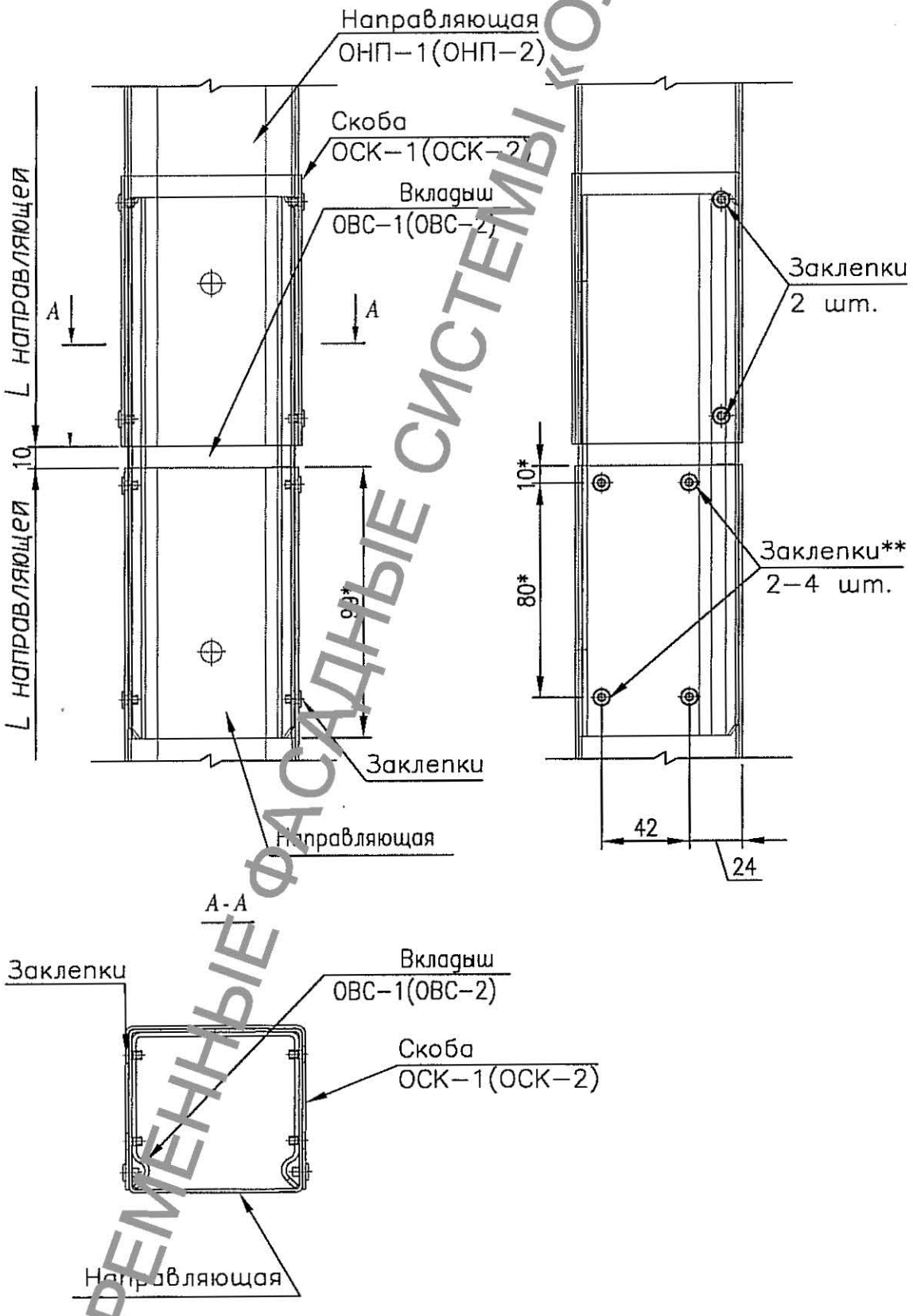

*–рекомендуемый размер.

**–количество заклепок определяют по результатам статического расчета.

Рис.3.18

СОВРЕМЕННЫЕ ФАСАДНЫЕ СИСТЕМЫ «ОЛМА»

Узел стыка вертикальных направляющих ОНП-1 (ОНП-2)
Вариант 2

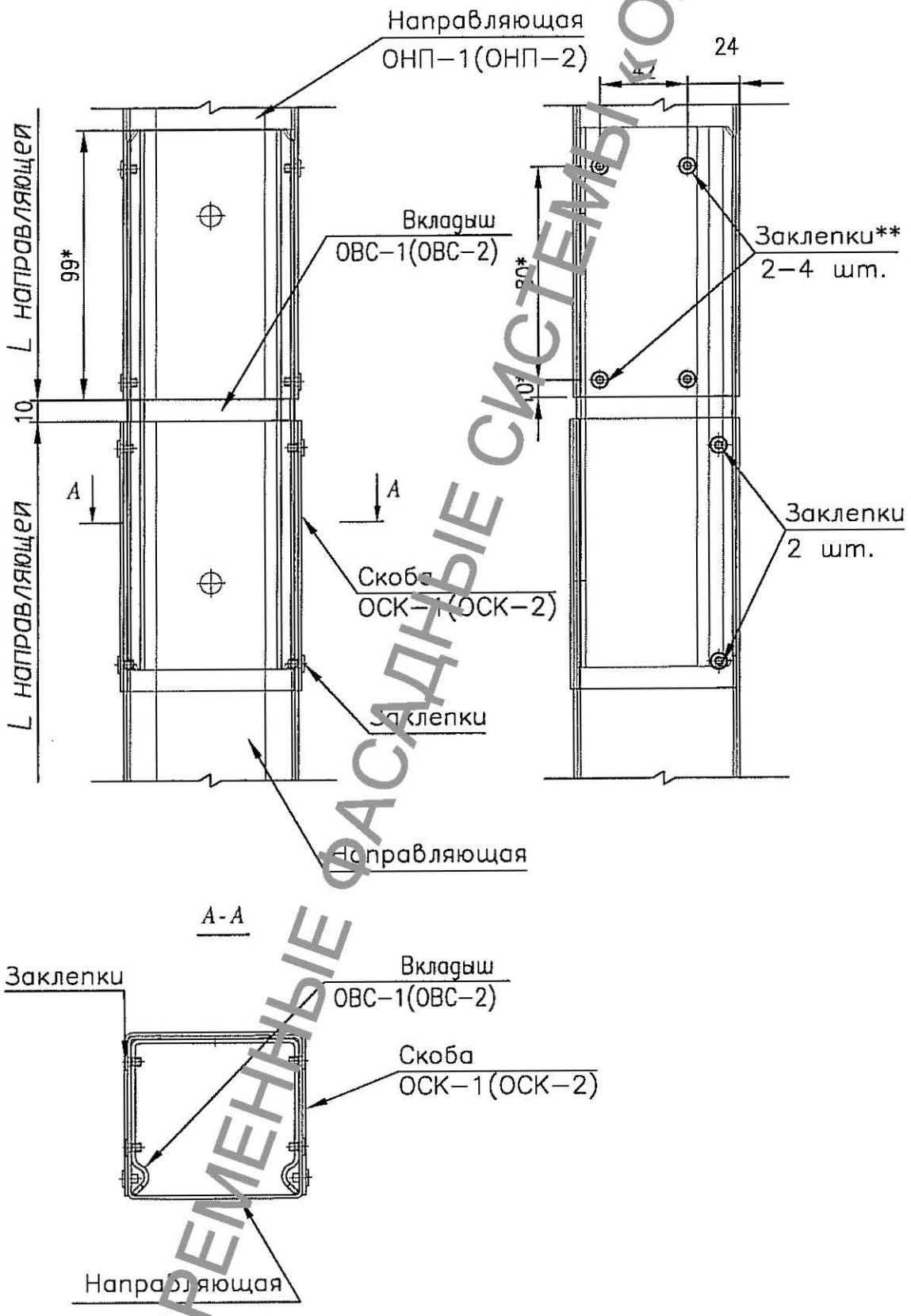

*–рекомендуемый размер.
**–количество заклепок определяют по результатам статического расчета.

СОВРЕМЕННЫЕ ФАСАДНЫЕ СИСТЕМЫ «ОЛМА»

Рис.3.19

Узел крепления направляющих (ригелей)

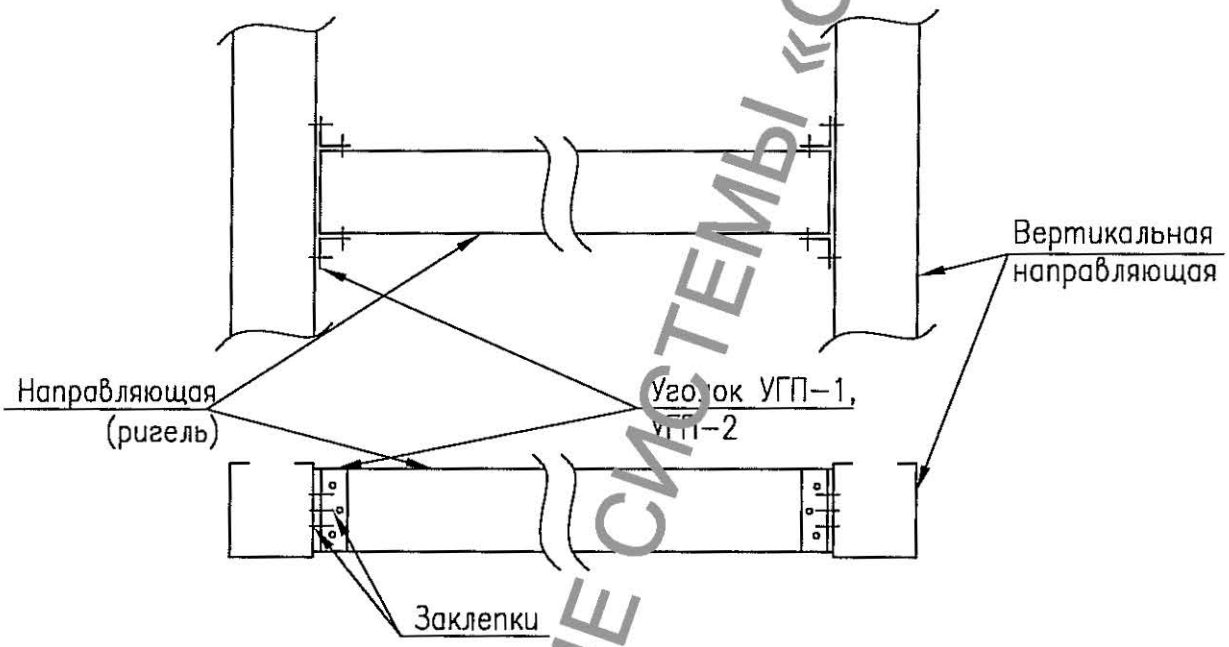

Узел крепления к направляющим (ригелям)

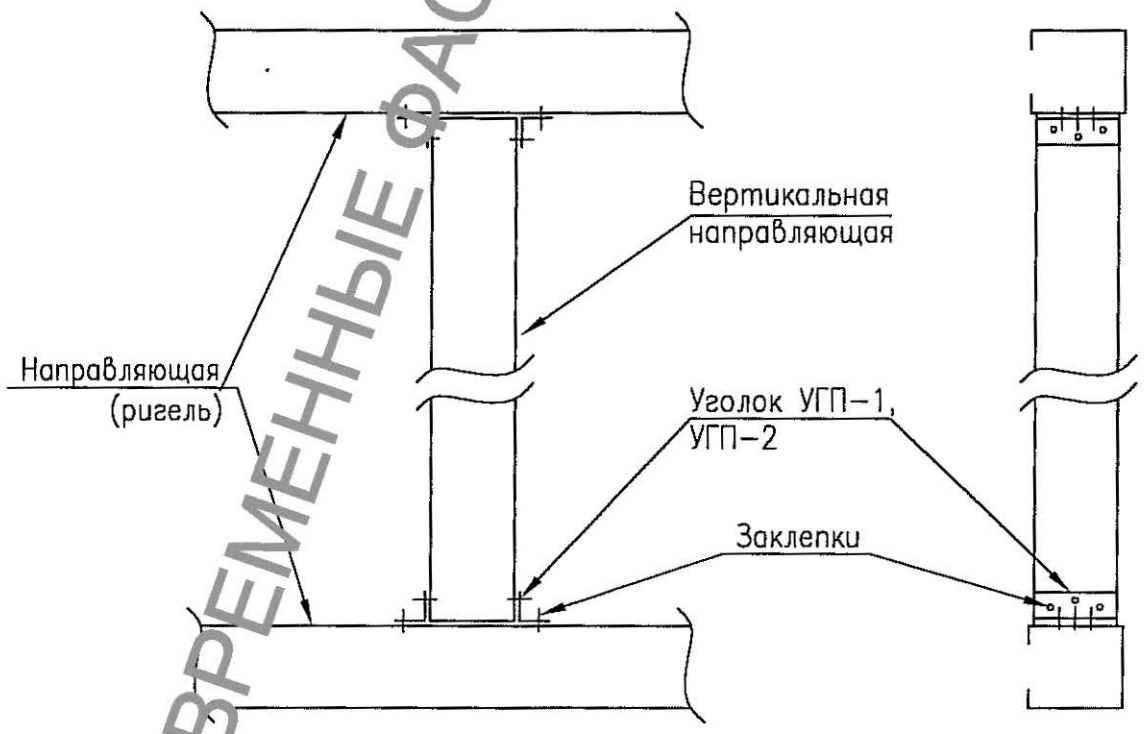

Рис. 3.20

СОВРЕМЕННЫЕ ФАСАДНЫЕ СИСТЕМЫ «ОЛИМА»

Узел стыка стоек (СТ-1, СТ-2) и уголков (УГ-3, УГ-4)

Вариант 1

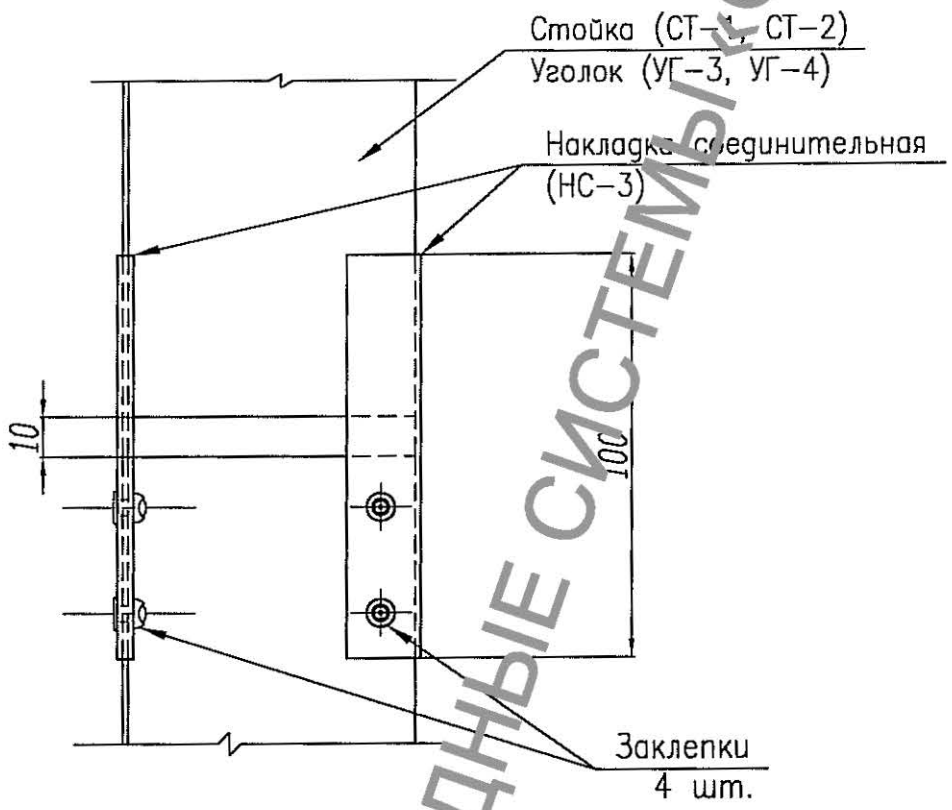

Вариант 2

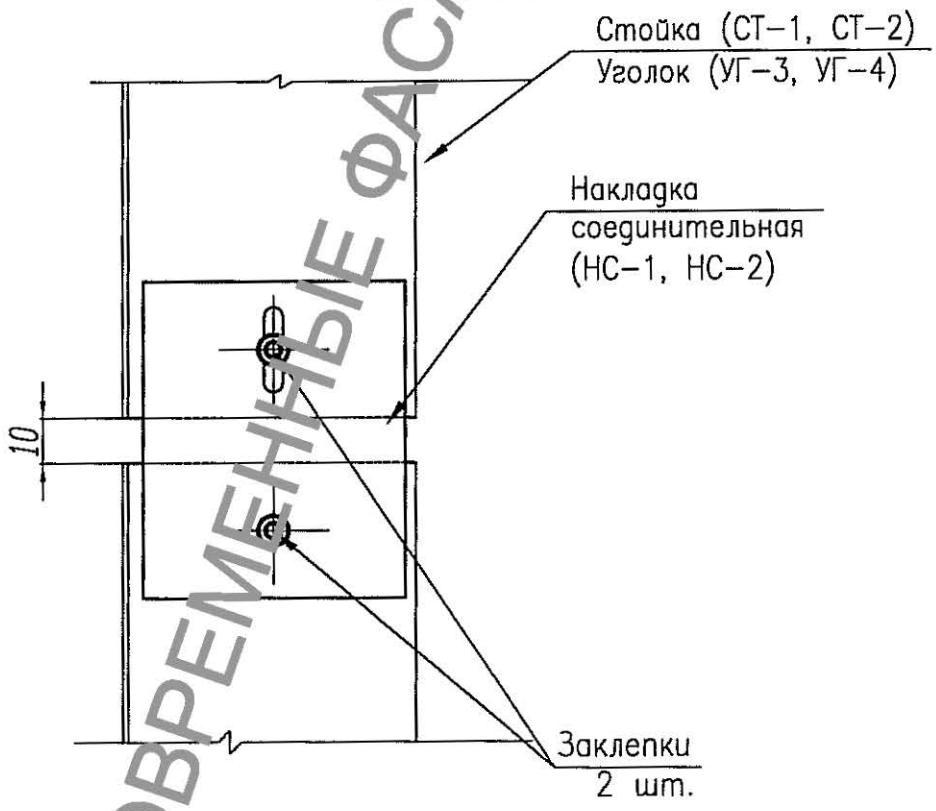

Рис. 3.21

СОВРЕМЕННЫЕ ФАСАДНЫЕ СИСТЕМЫ «ОЛМА»

Узел стыка стоек СТП-1

Вариант 1

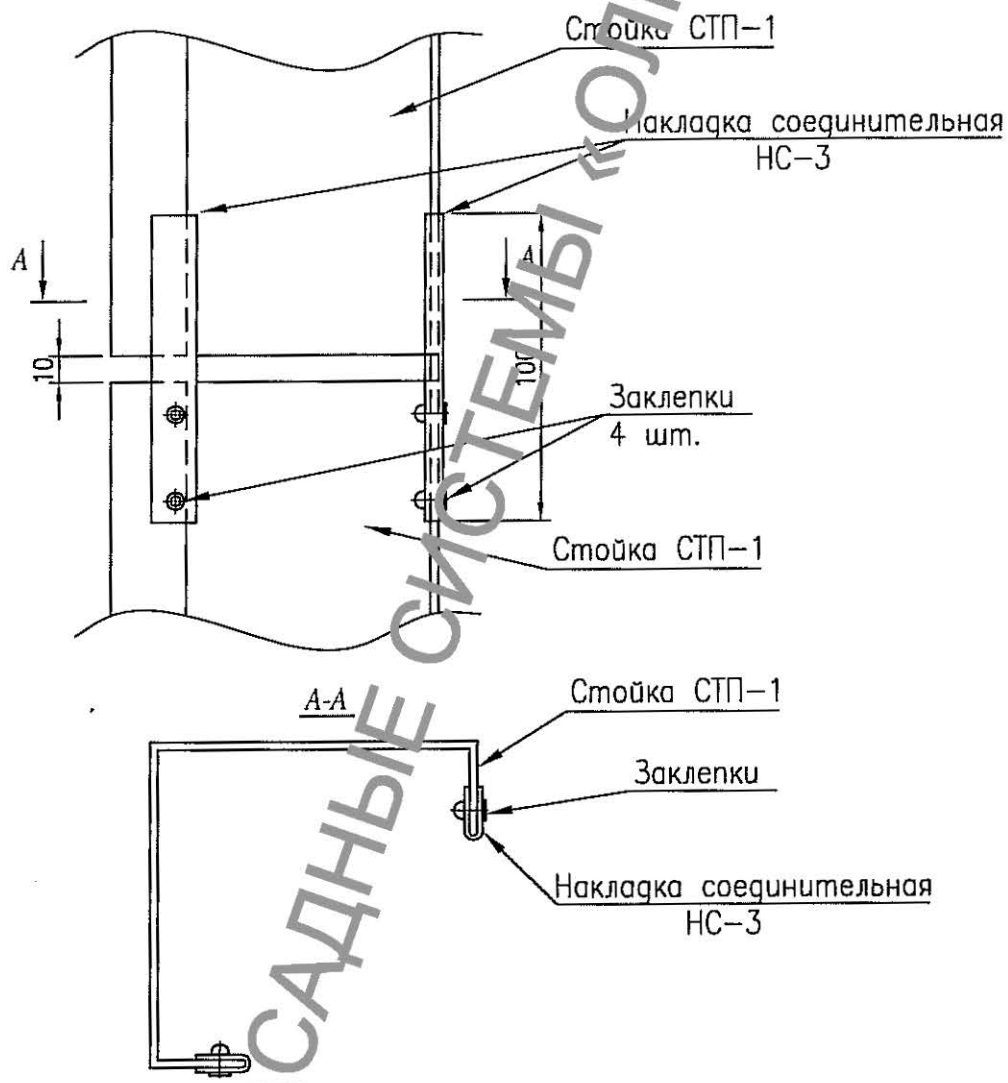

Вариант 2

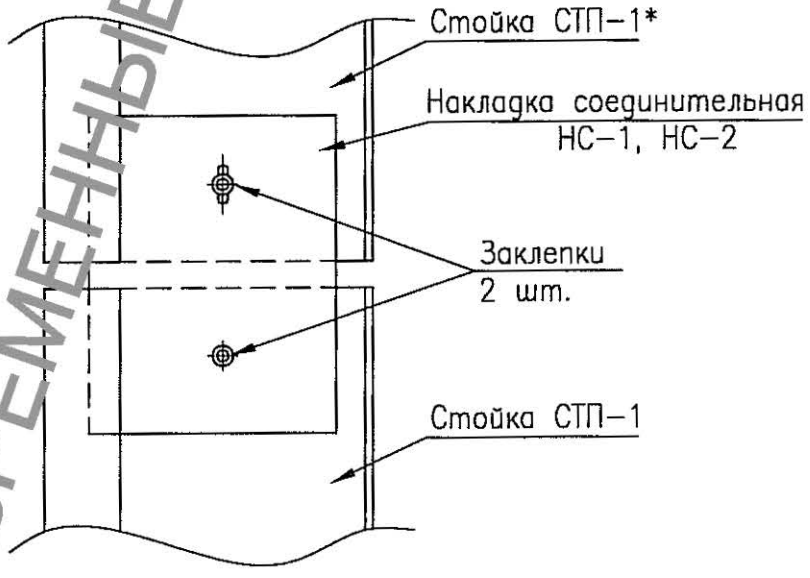

СОВРЕМЕННЫЕ ФАСАДНЫЕ СИСТЕМЫ «ОЛИМА»

Рис. 3.22

Узел крепления полки к стойке и направляющей

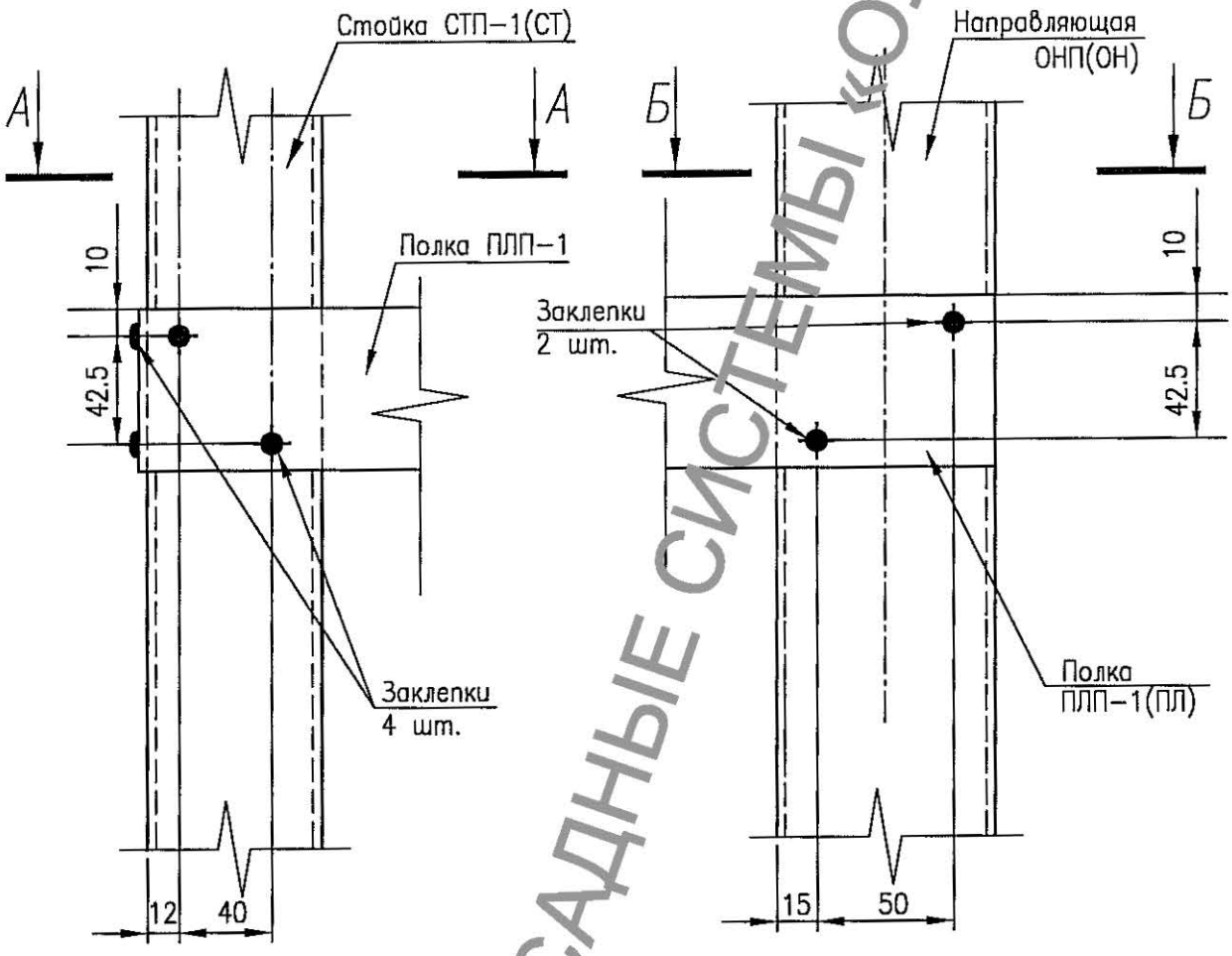

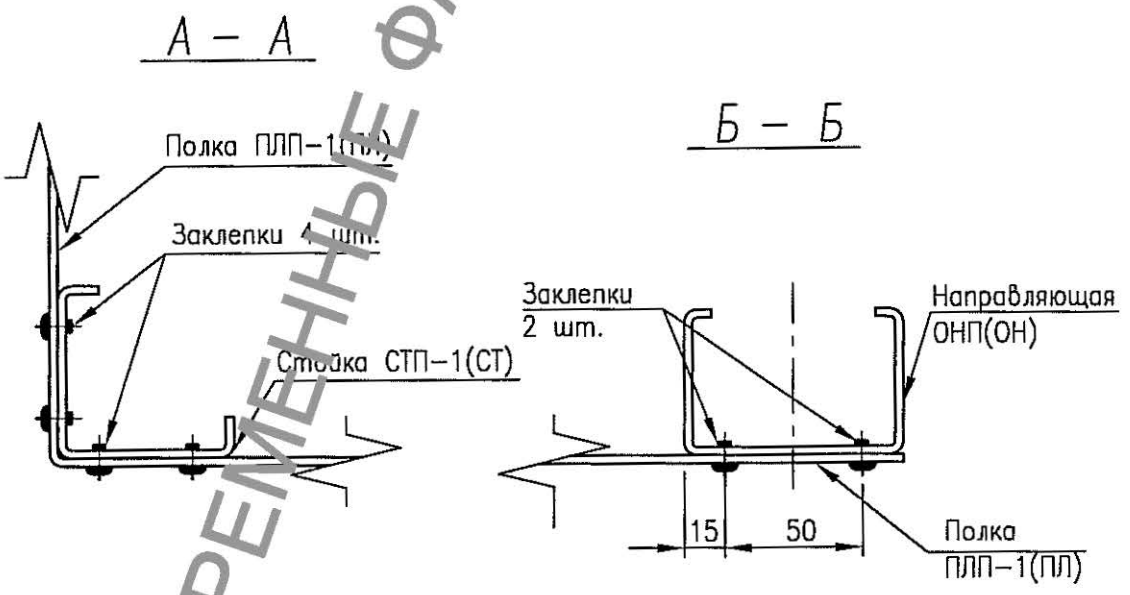

СОВРЕМЕННЫЕ ФАСАДНЫЕ СИСТЕМЫ «ОЛМА»

Рис.3.23

Узел крепления пластины к стойке и направляющей

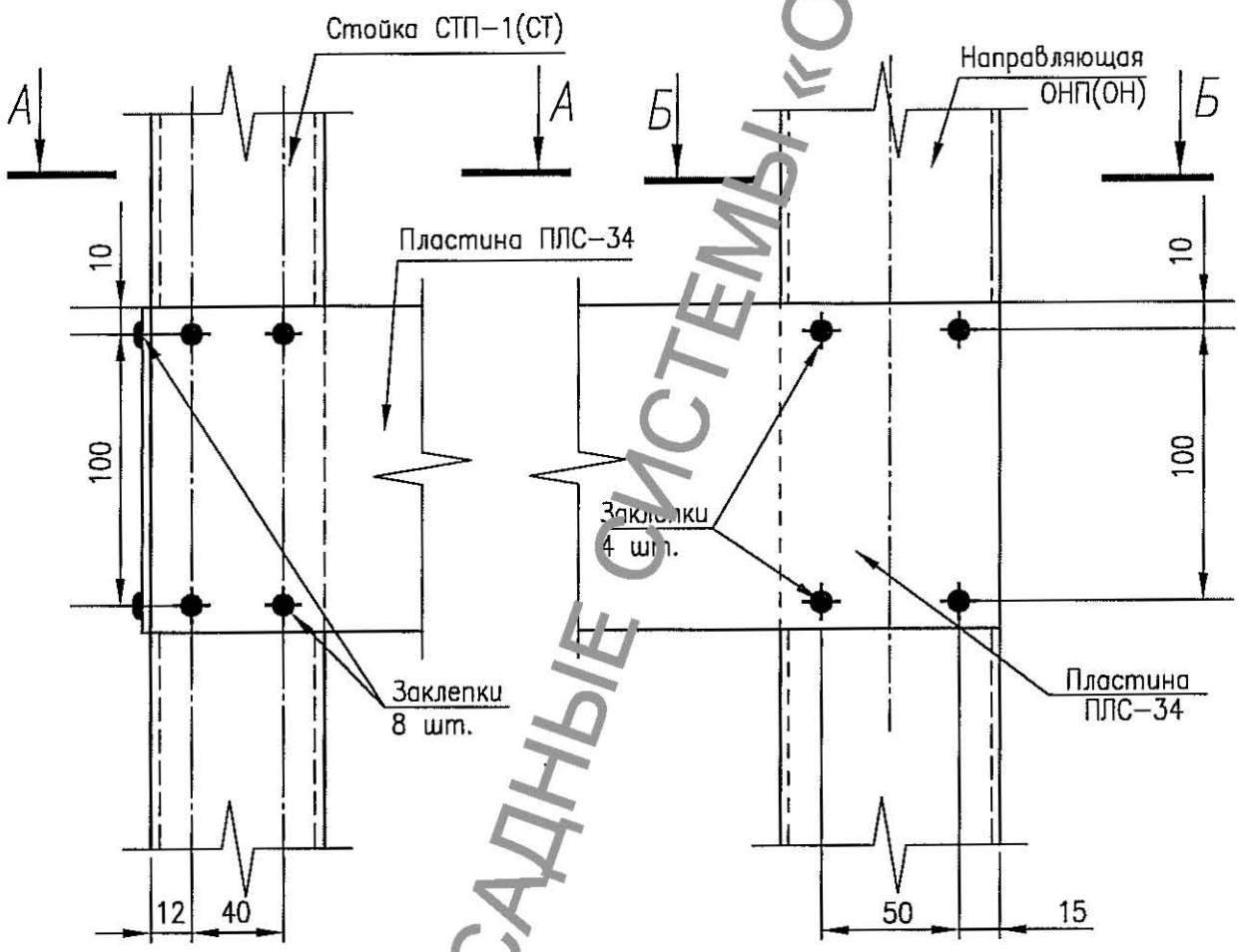

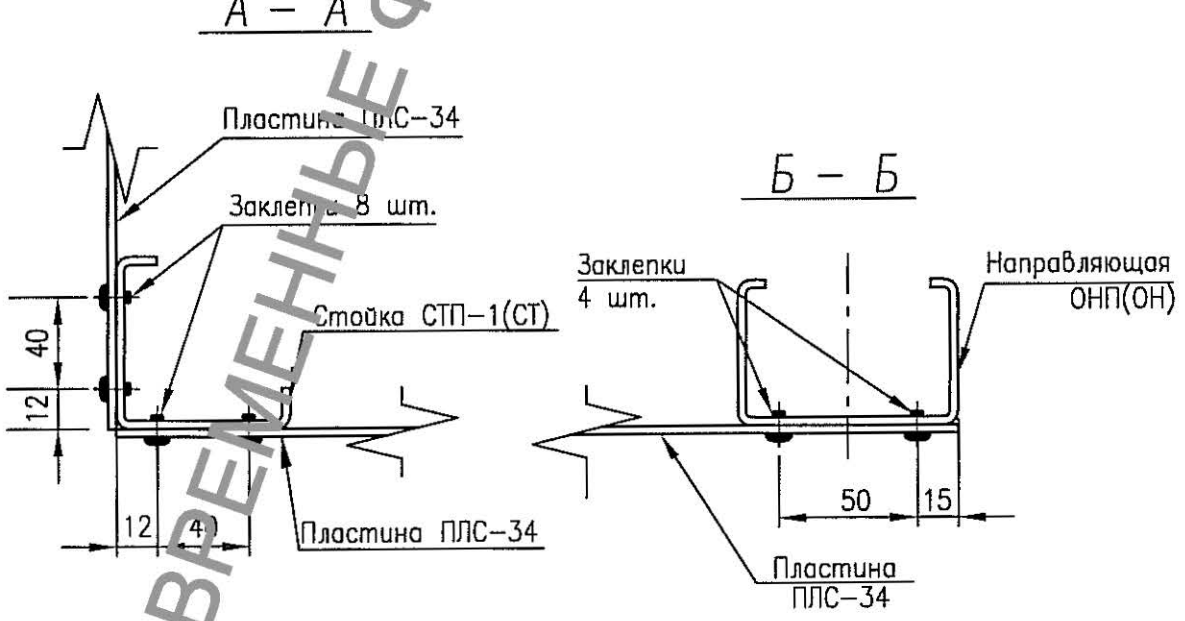

СОВРЕМЕННЫЕ ФАСАДНЫЕ СИСТЕМЫ «ОЛИМА»

Рис.3.24

Узел крепления планки ПЛН-10 к полке ПЛП(ПЛ)

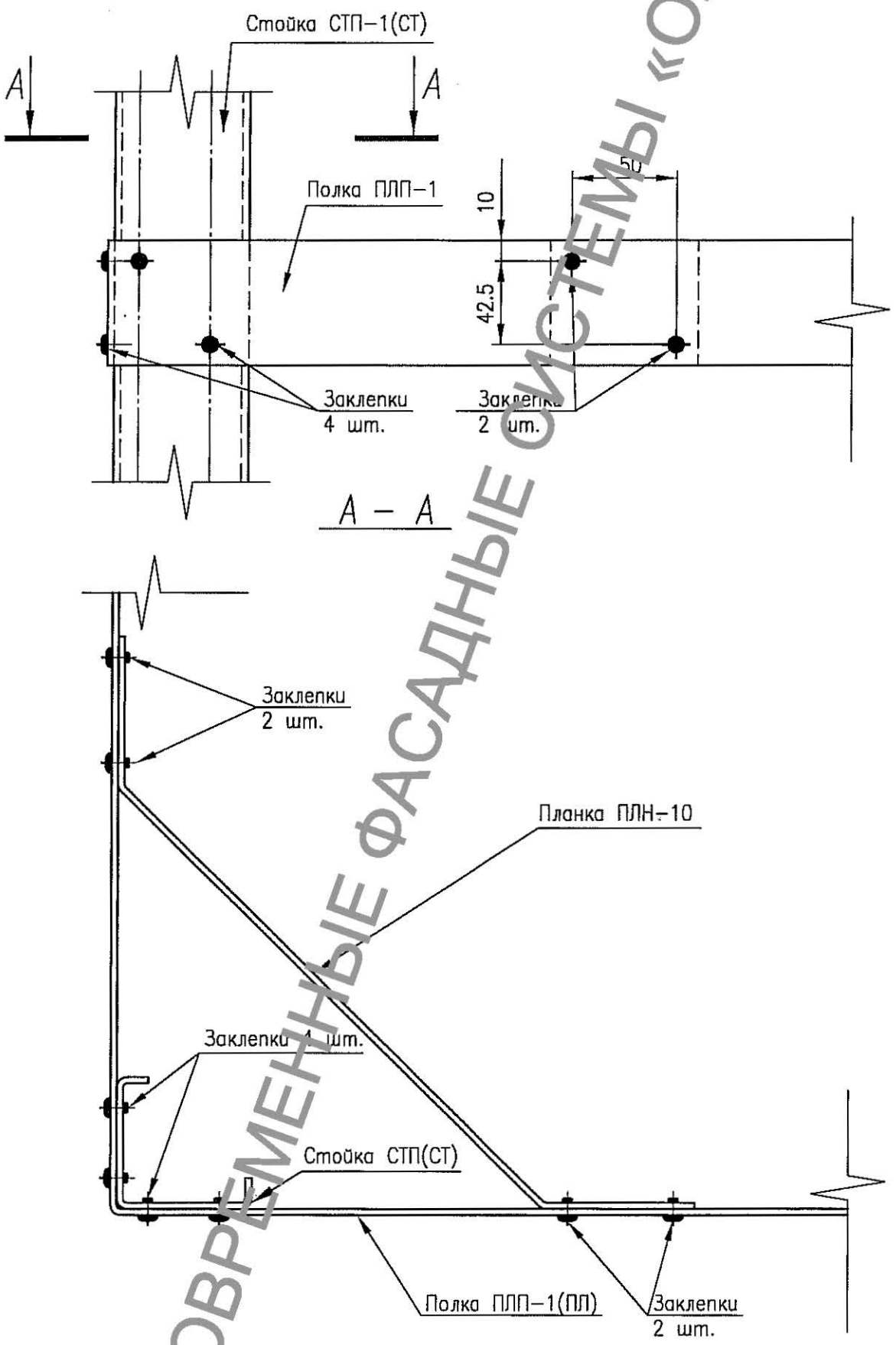

СОВРЕМЕННЫЕ ФАСАДНЫЕ СИСТЕМЫ «ОЛИМА»

Рис.3.25

Узел установки зацепов на направляющие (ОН-1, ОН-2, ОН-3, ОН-4)

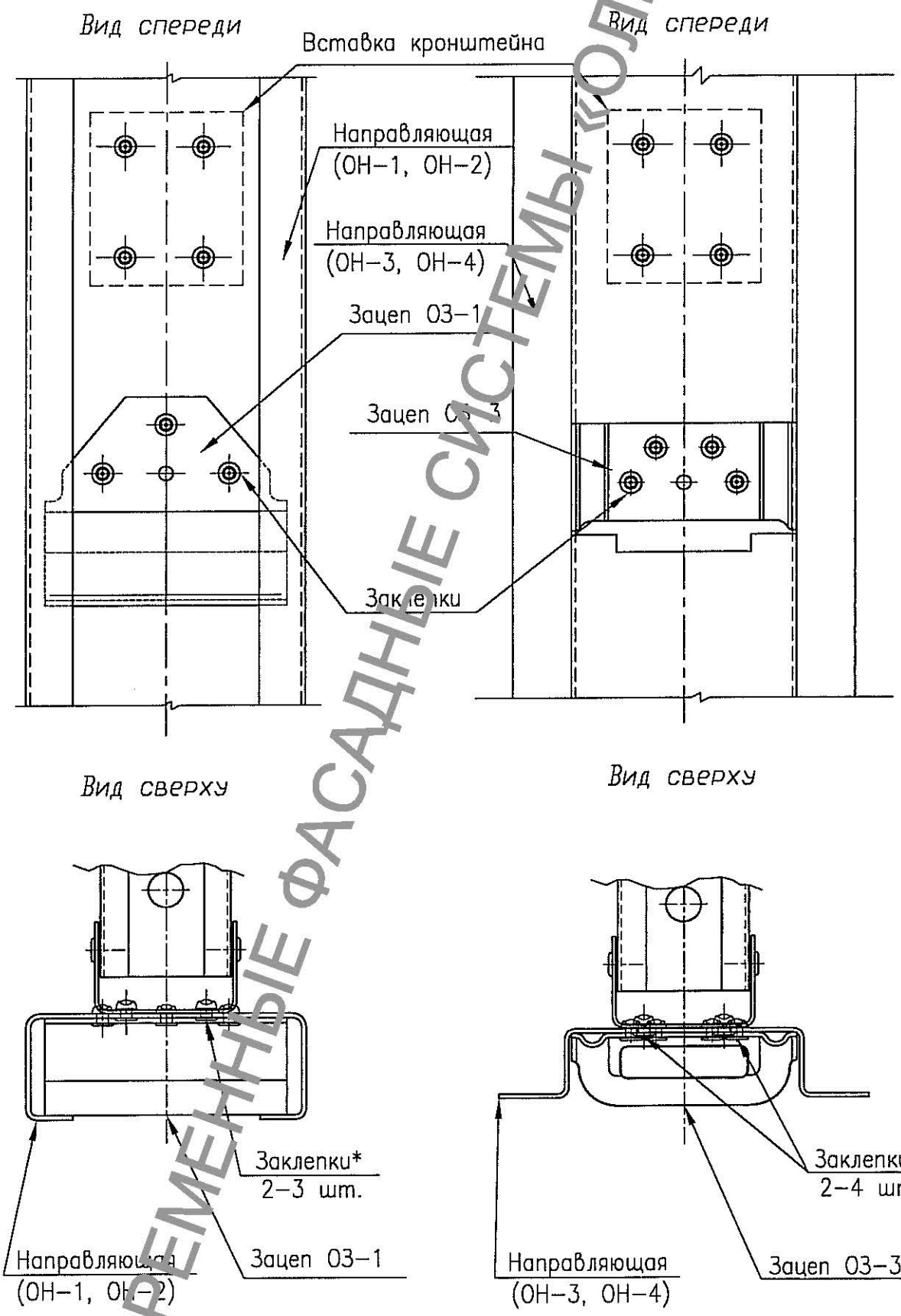

*–количество заклепок определяют по результатам статического расчета.

Рис. 3.26

СОВРЕМЕННЫЕ ФАСАДНЫЕ СИСТЕМЫ «ЮЛМА»

Узел установки зацепа ОЗ-3 на направляющие (ОН-1, ОН-2, ОН-5, ОН-6)

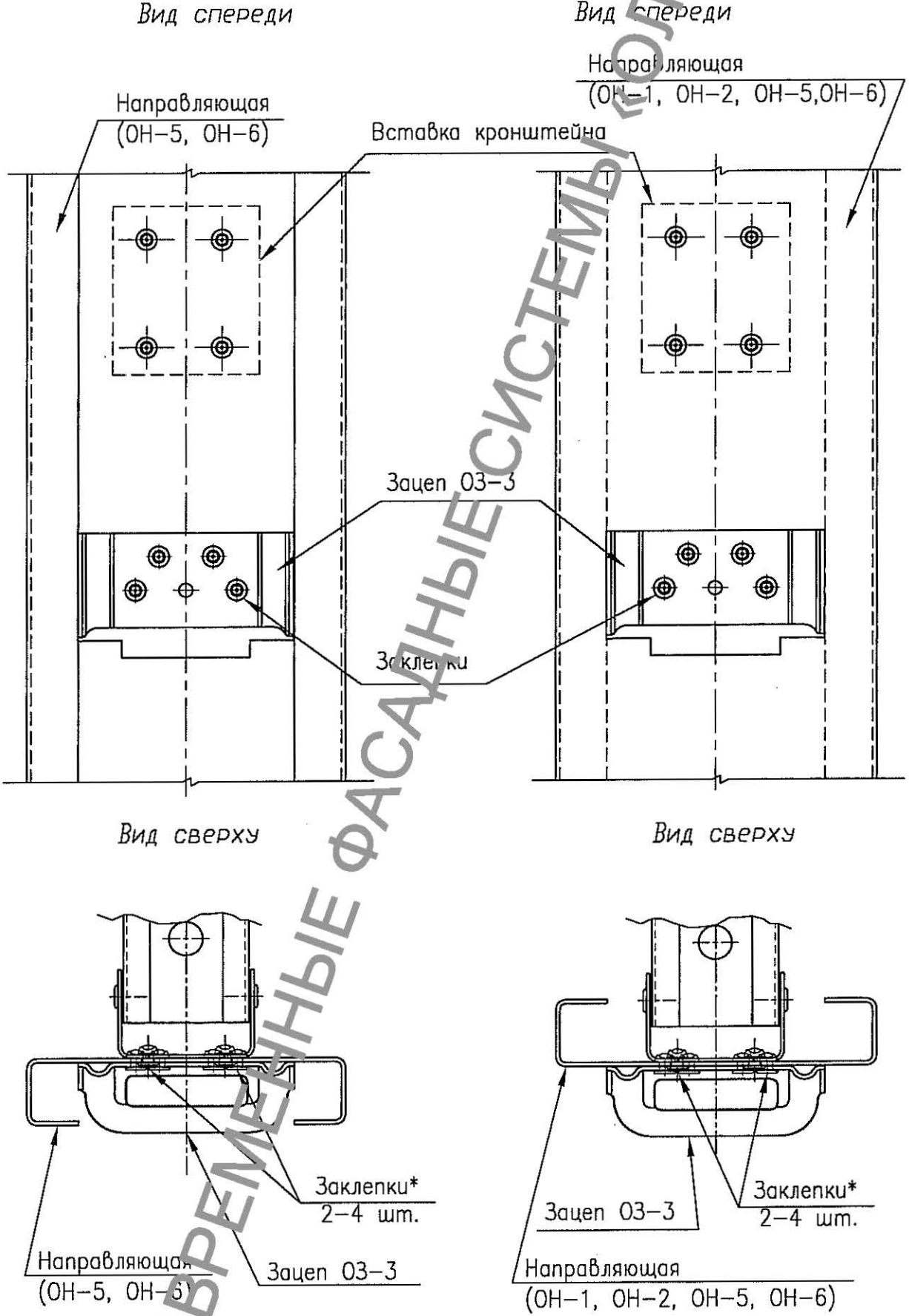

*–количество заклепок определяют по результатам статического расчета.

Рис. 3.27

СОВРЕМЕННЫЕ ФАСАДНЫЕ СИСТЕМЫ «ЮЛМА»

Узел установки зацепа 03-1, 03-3 на направляющие (ОНП-1, ОПН-2)

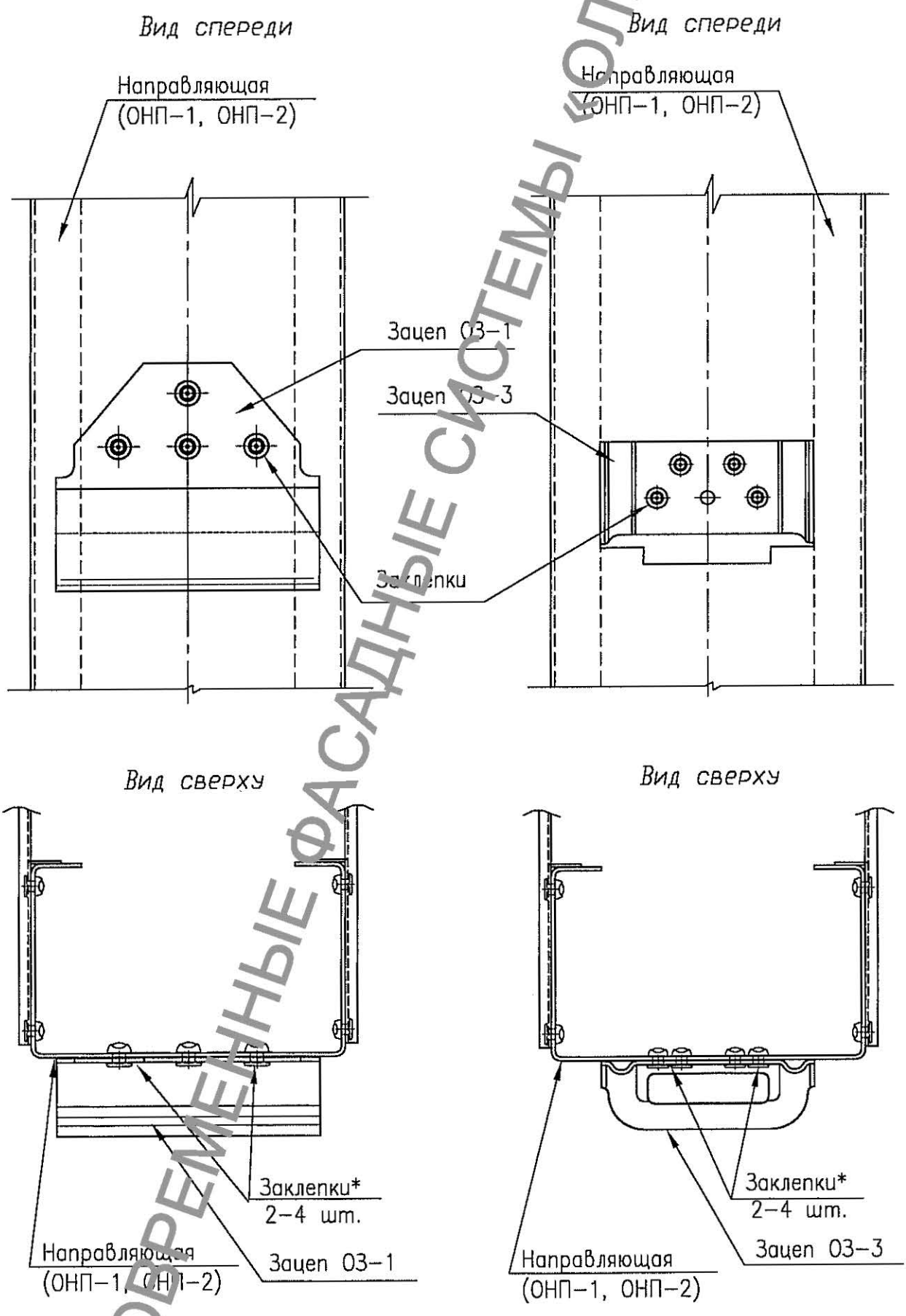

*–количество заклепок определяют по результатам статического расчета.

Рис. 3.28

СОВРЕМЕННЫЕ ФАСАДНЫЕ СИСТЕМЫ «ОЛМА»

Узел установки зацепа 03-4, 03-6 на направляющие

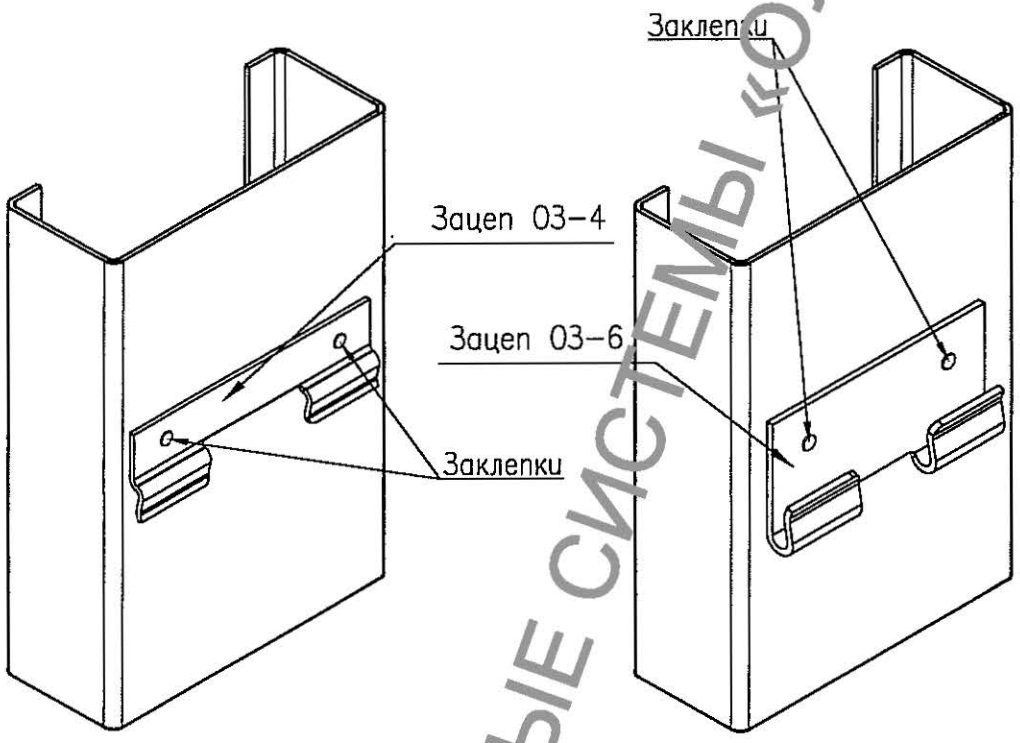

Узел установки зацепа 03-7 (направляющие ОН-1, ОН-2) и 03-8 (направляющие ОНП-1-1, ОНП-2-1)

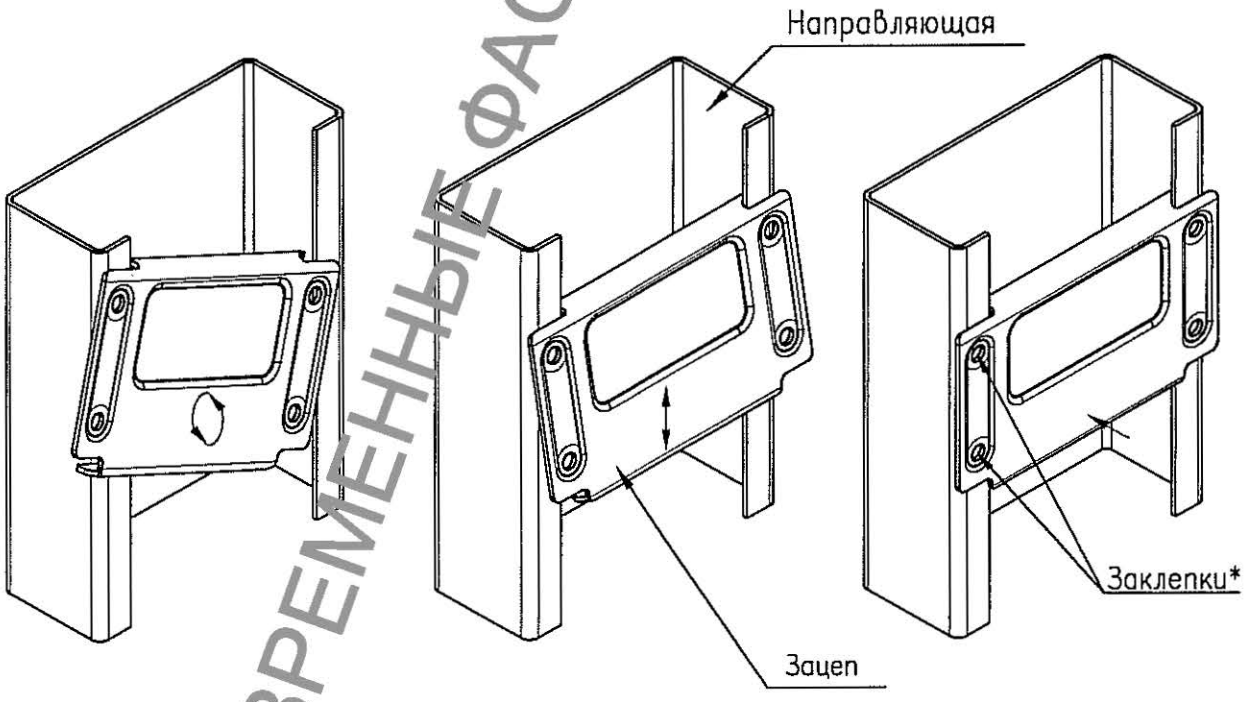

*–количество заклепок определяют по результатам статического расчета.

Рис. 3.29

СОВРЕМЕННЫЕ ФАСАДНЫЕ СИСТЕМЫ «ОЛМА»

Варианты крепления кассет из композитных материалов или металла

1. Скрытое крепление кассет из композитных материалов усиливающим профилем.



2. Видимое крепление кассет из композитных материалов усиливающим профилем.

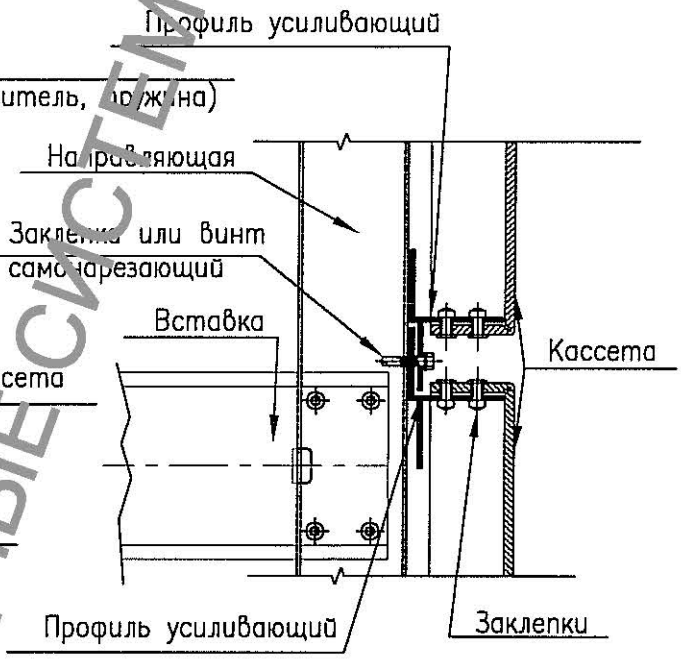

3. Скрытое крепление кассет из металла

Вариант 1

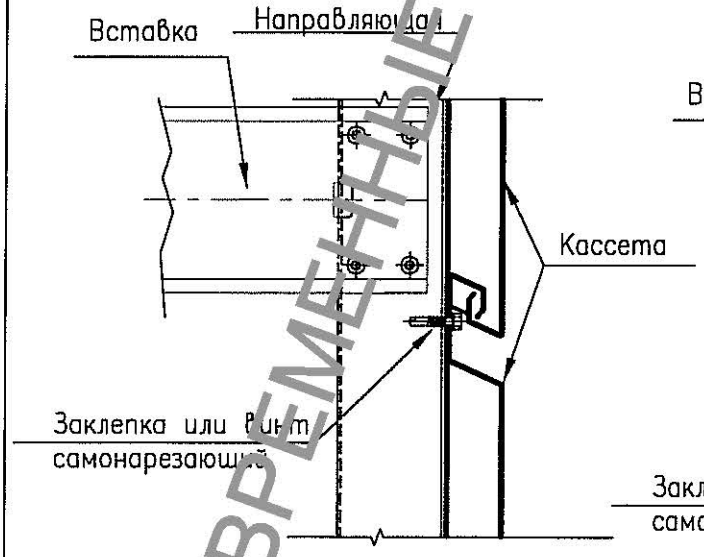

Вариант 2

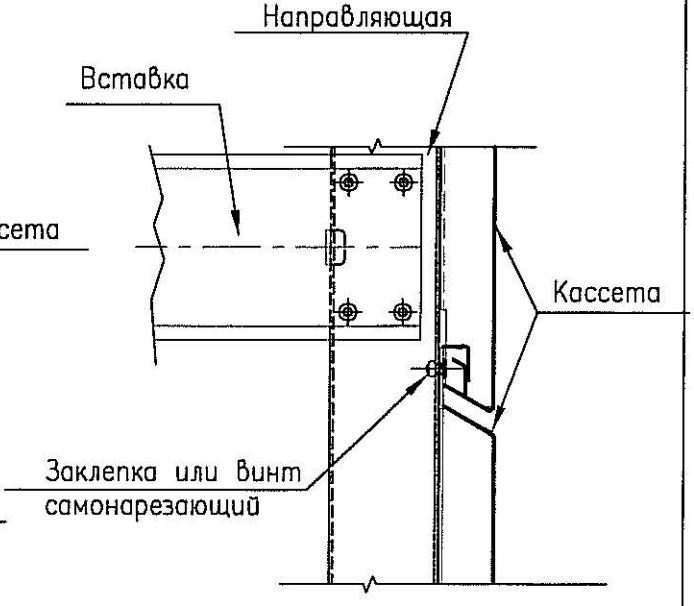

Рис.3.30

СОВРЕМЕННЫЕ ФАСАДНЫЕ СИСТЕМЫ КОЛМА»

4. Скрытое крепление кассет из металла зацепами О3-7, О3-8.

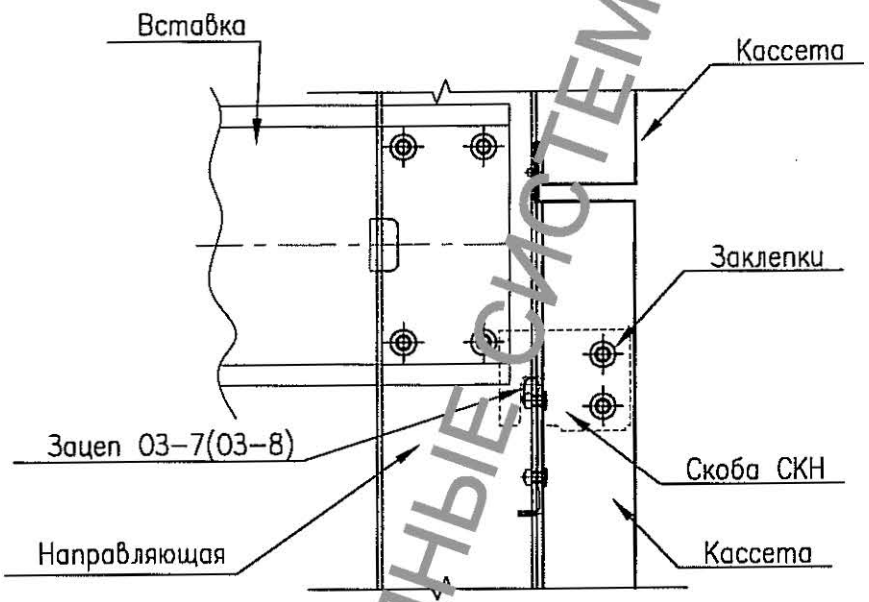

5. Видимое крепление кассет из металла.

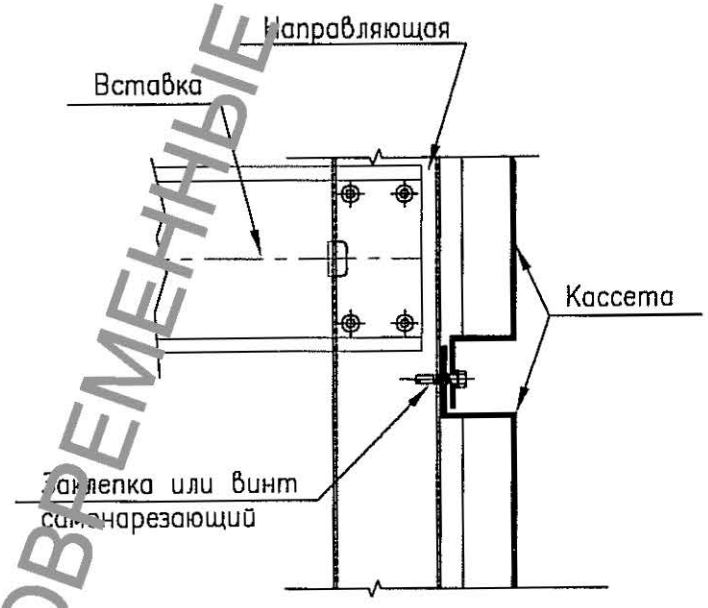

Рис.3.31

СОВРЕМЕННЫЕ ФАСАДНЫЕ СИСТЕМЫ «ОЛИМА»

Варианты крепления панелей из композитных материалов или металла

1. Видимое крепление панелей из композитных материалов* или металла.

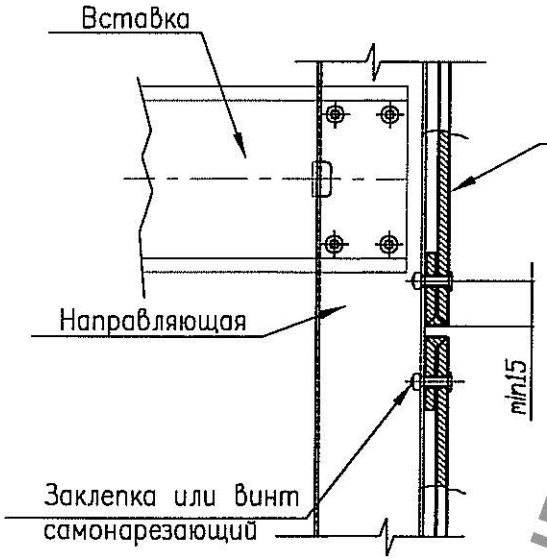

2. Видимое крепление панелей из композитных материалов*.

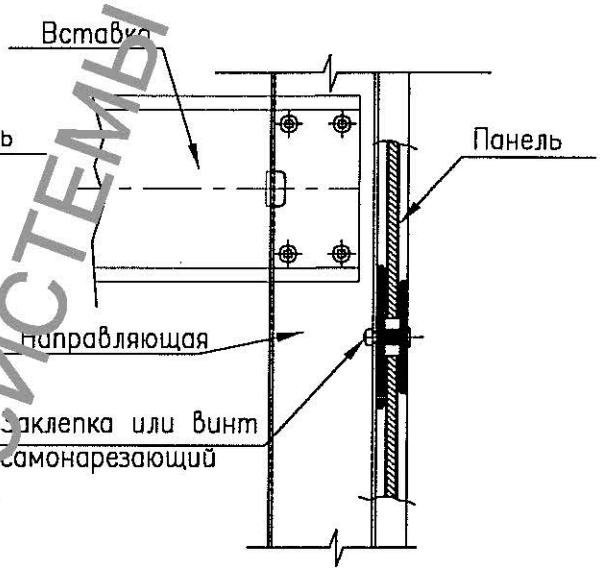

3. Скрытое крепление панелей из металла.

Вариант 1

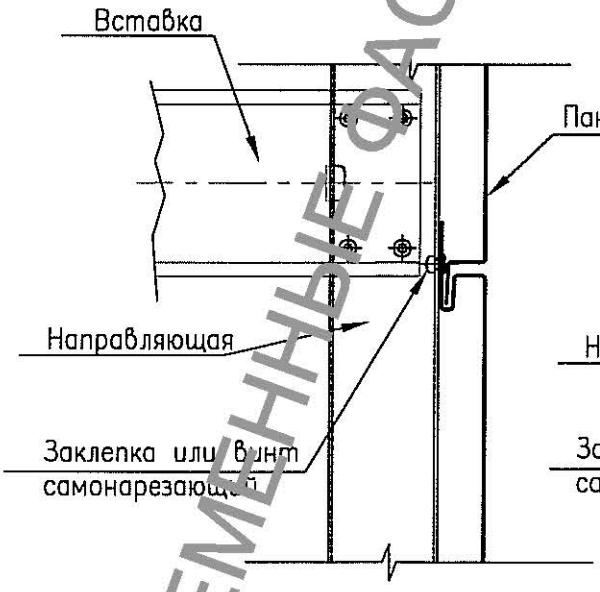

Вариант 2

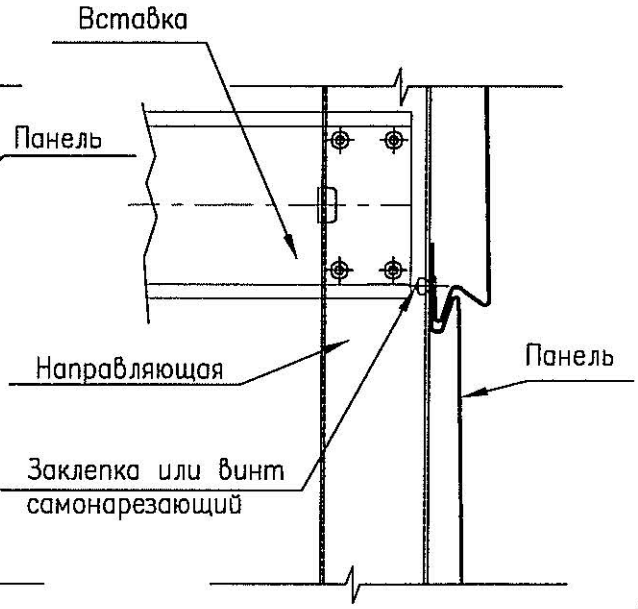

* рекомендуется на торцы композитных панелей устанавливать защитный профиль.

Рис.3.32

СОВРЕМЕННЫЕ ФАСАДНЫЕ СИСТЕМЫ «ОЛИМА»

4. Скрытое крепление панелей из металла зацепом О3-6.

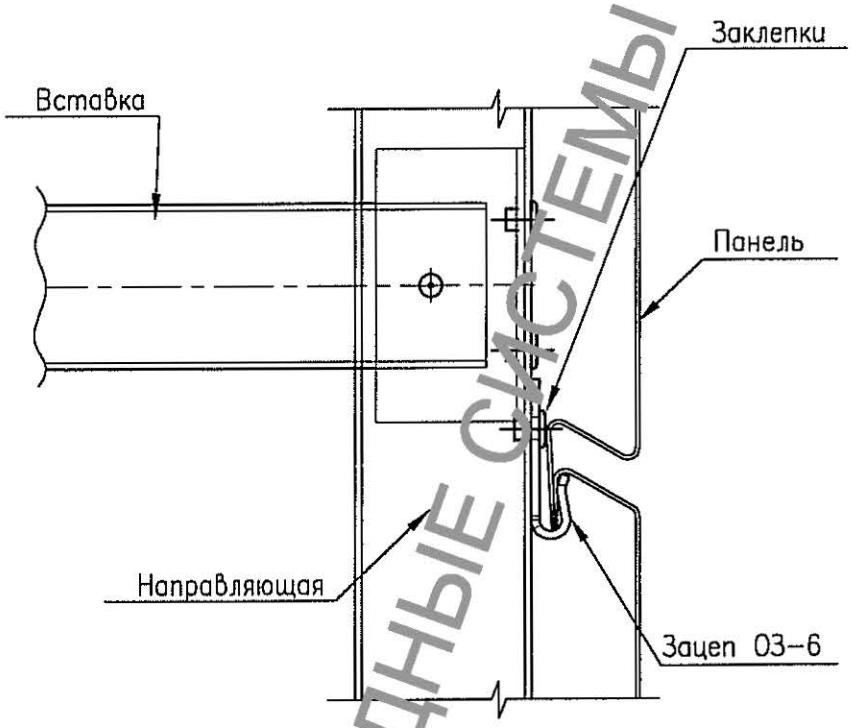

Рис.3.33

СОВРЕМЕННЫЕ ФАСАДНЫЕ СИСТЕМЫ «ОЛМА»

Узел крепления кассет скобами СКУ

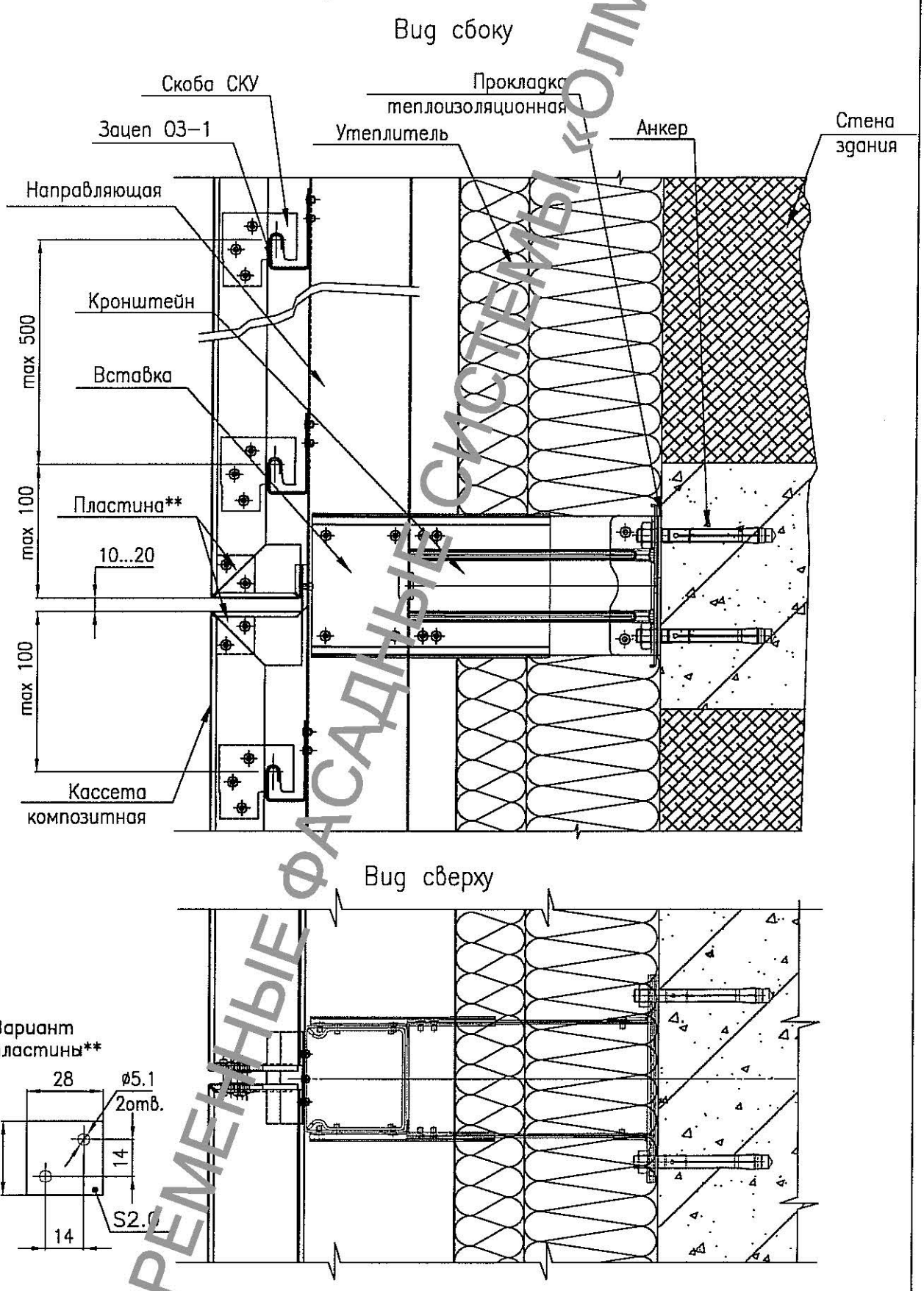

* Расстояние между скобами определяют по результатам статического расчета. Допускается увеличение расстояния между скобами более 500 мм при подтверждении результатами расчета.

** Размеры и материал пластины зависят от размеров и материала кассет.

Рис.3.34

СОВРЕМЕННЫЕ ФАСАДНЫЕ СИСТЕМЫ «ОЛМА»

Узел крепления кассет скобами СКН

Вид сбоку

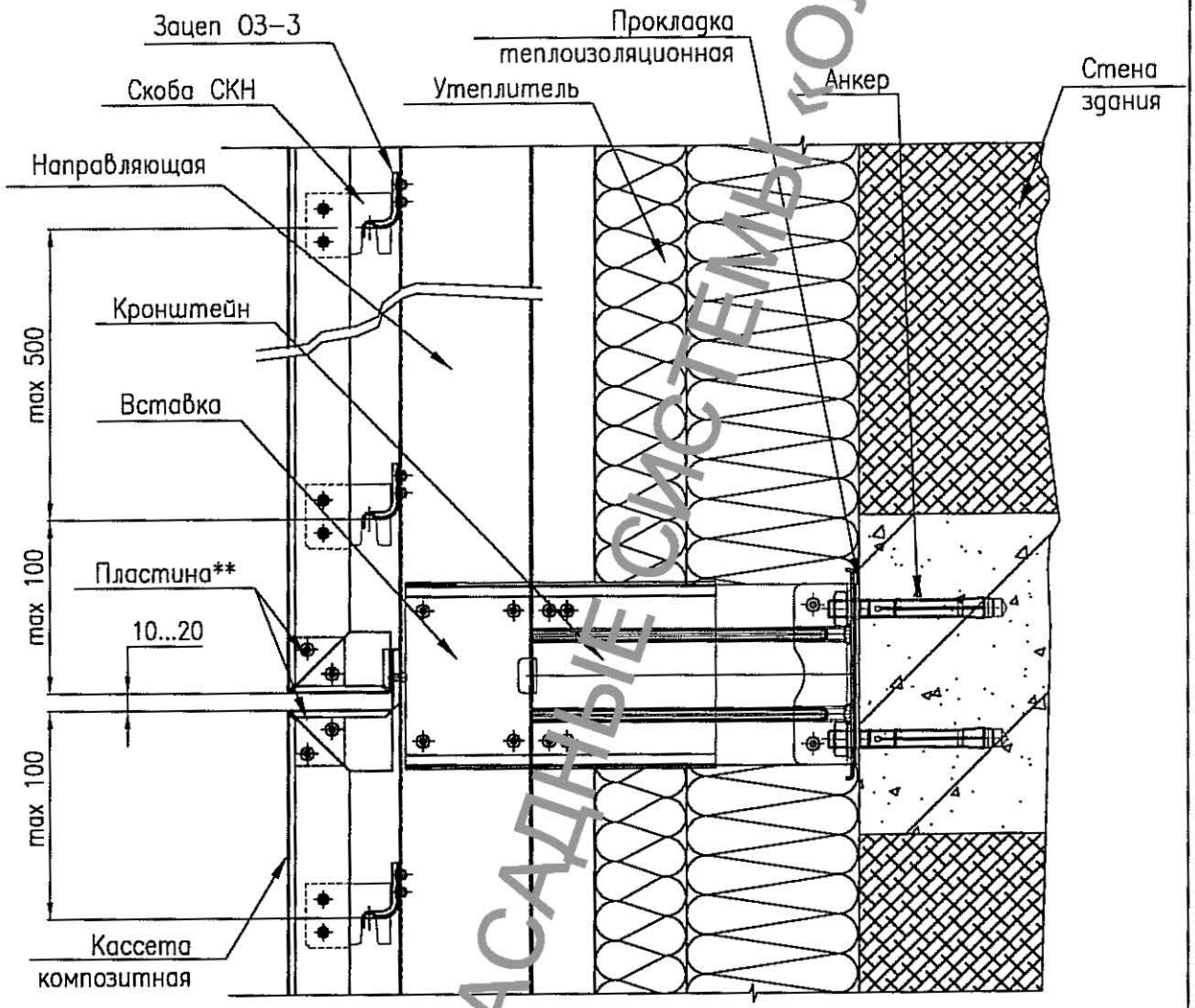

Вид сверху

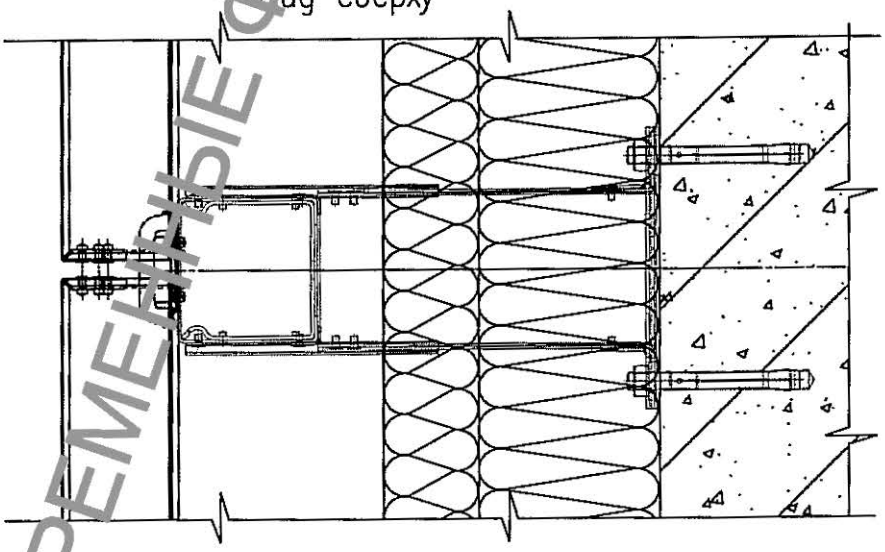

Вариант пластины**

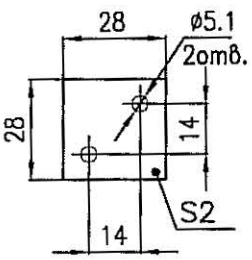

* Расстояние между скобами определяют по результатам статического расчета. Допускается увеличение расстояния между скобами более 500 мм при подтверждении результатами расчета.

** Размеры и материал пластины зависят от размеров и материала кассет.

Рис.3.35

СОВРЕМЕННЫЕ ФАСАДНЫЕ СИСТЕМЫ «ОЛМА»

Узел крепления кассет пазами в сборах

Вид сбоку

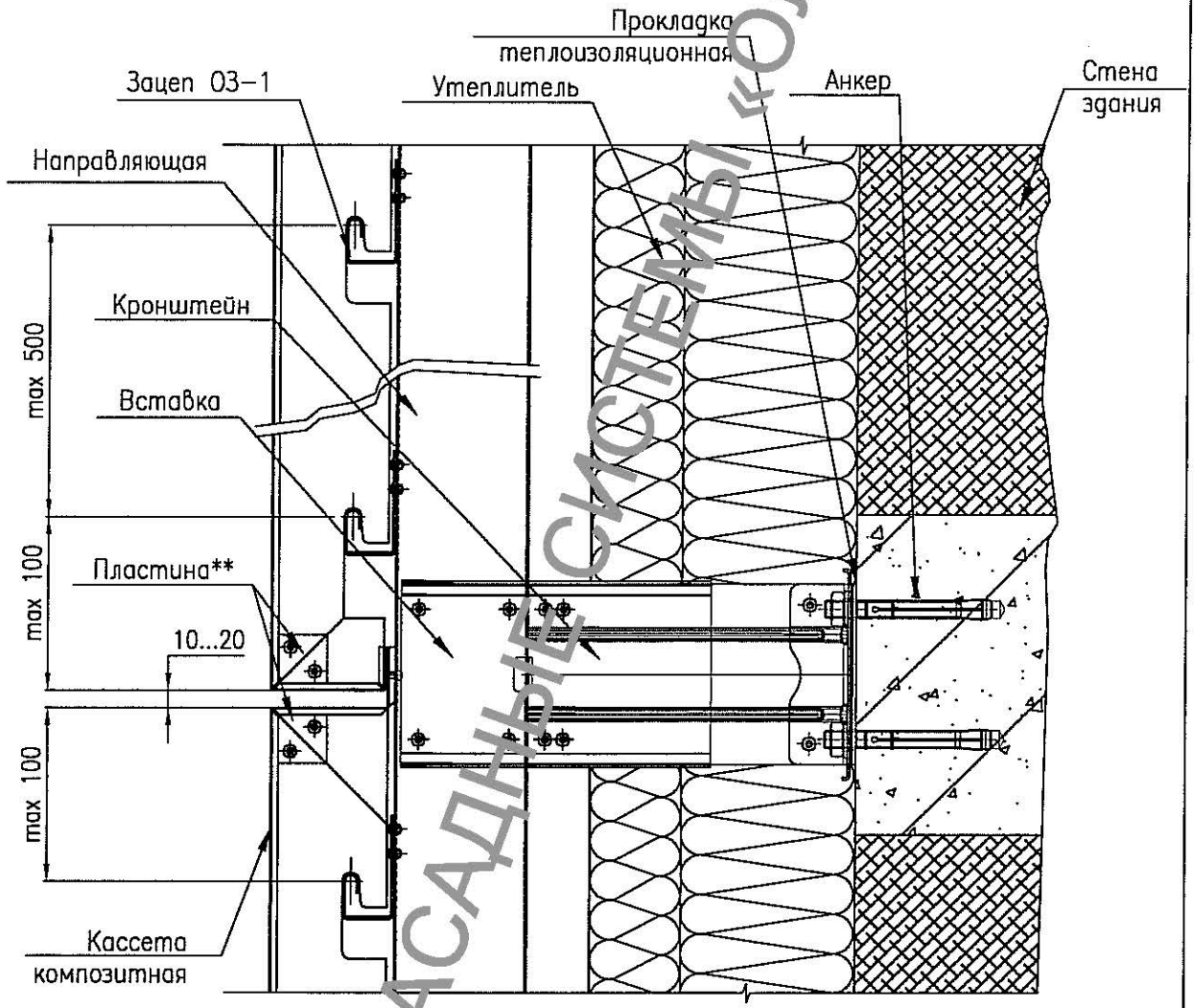

Вид сверху

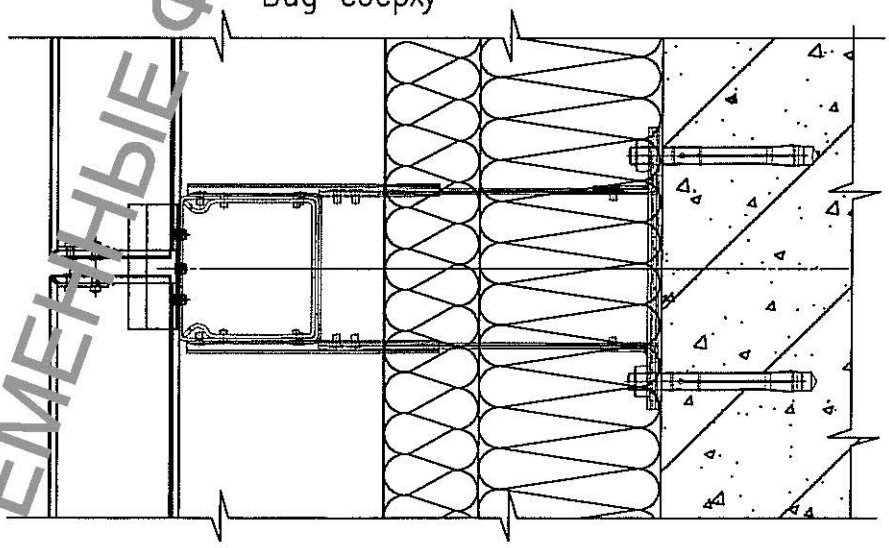

Вариант пластины**

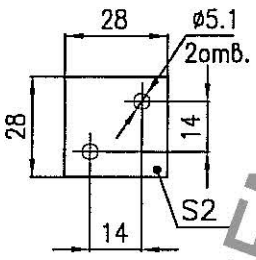

* Расстояние между скобами определяют по результатам статического расчета. Допускается увеличение расстояния между скобами более 500 мм при подтверждении результатами расчета.

** Размеры и материал пластины зависят от размеров и материала кассет.

Рис.3.36

СОВРЕМЕННЫЕ ФАСАДНЫЕ СИСТЕМЫ «ОЛМА»

Вариант раскроя кассеты при навеске на скобы СКУ

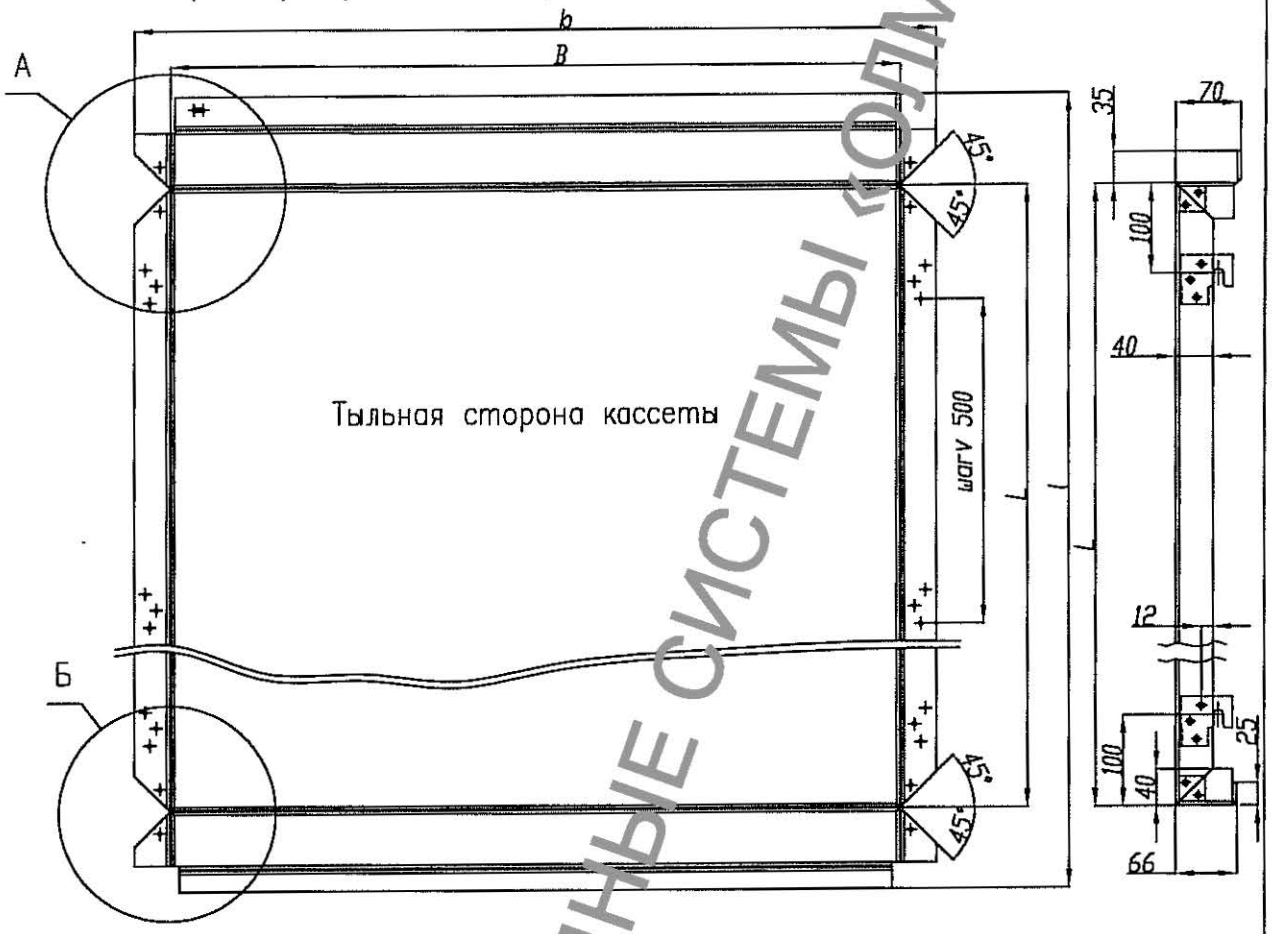

А (увеличено)

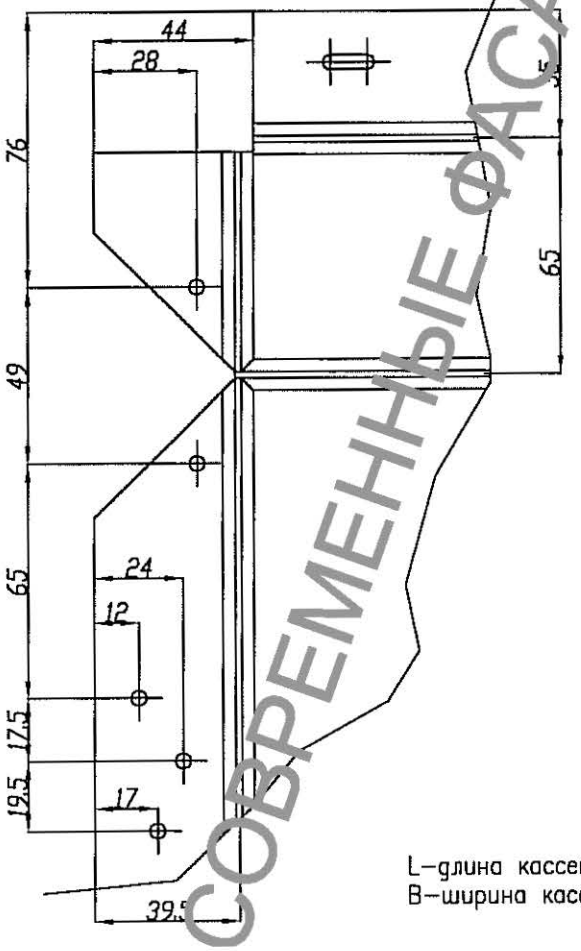

Б (увеличено)

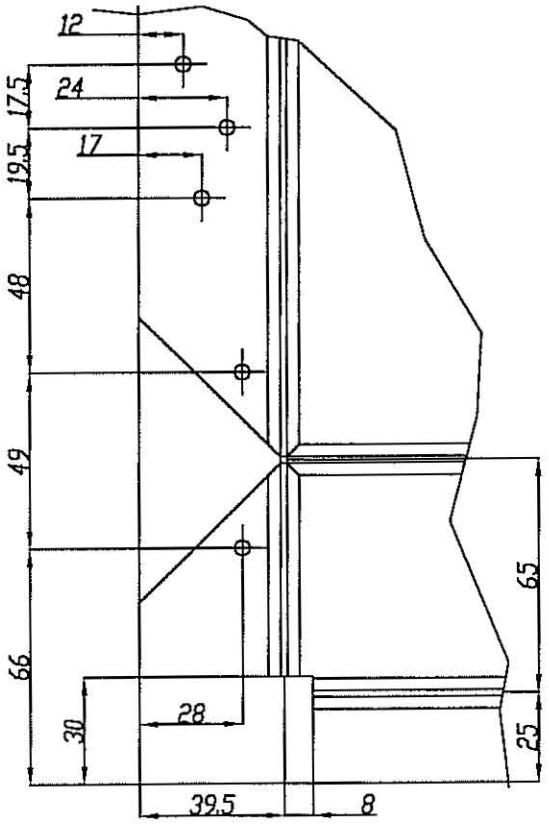

L–длина кассеты (l–длина развертки);
B–ширина кассеты (b–ширина развертки).

Рис.3.37

СОВРЕМЕННЫЕ ФАСАДНЫЕ СИСТЕМЫ «ОЛМА»

Вариант раскроя кассеты при навеске на пазы в боковых торцах

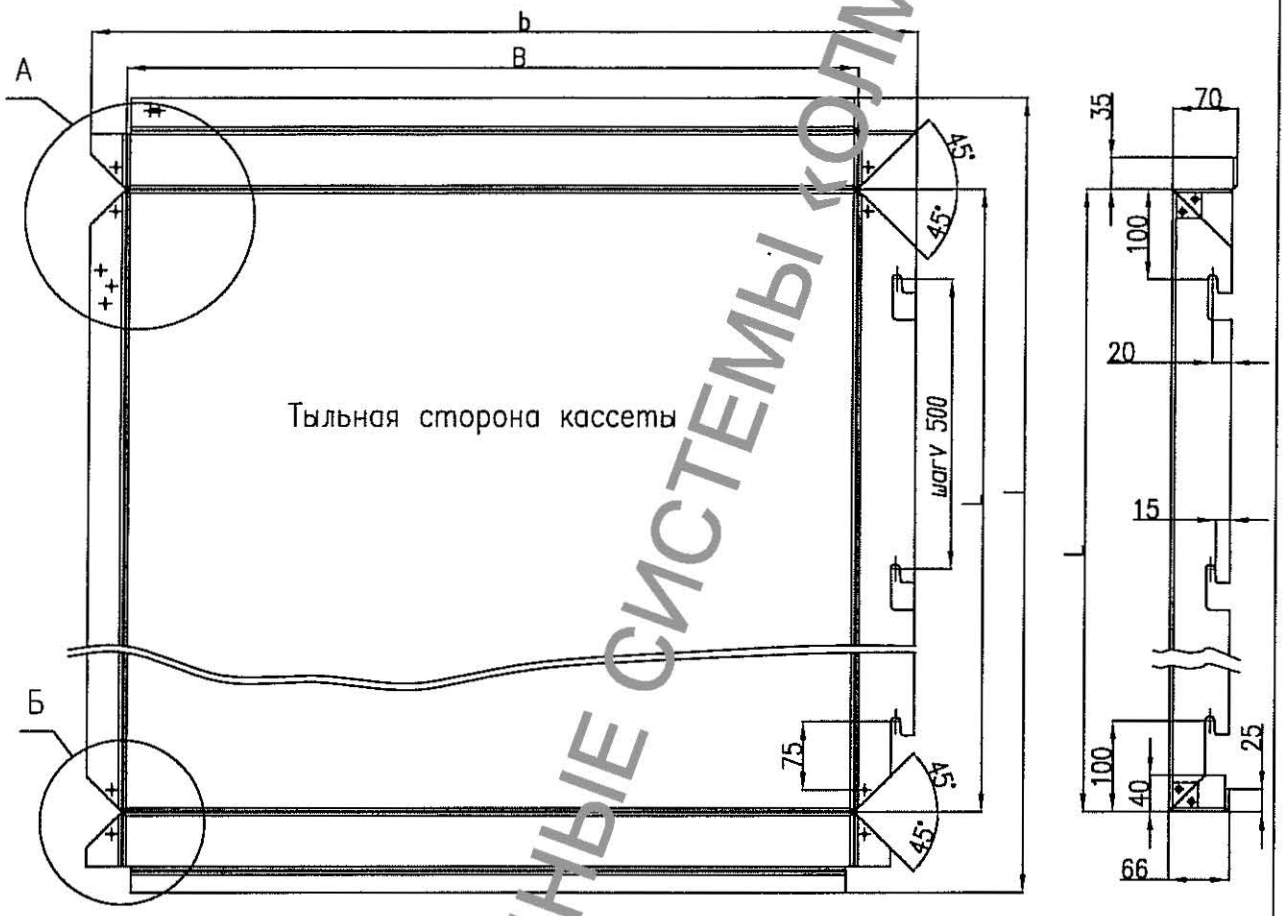

А (увеличено)

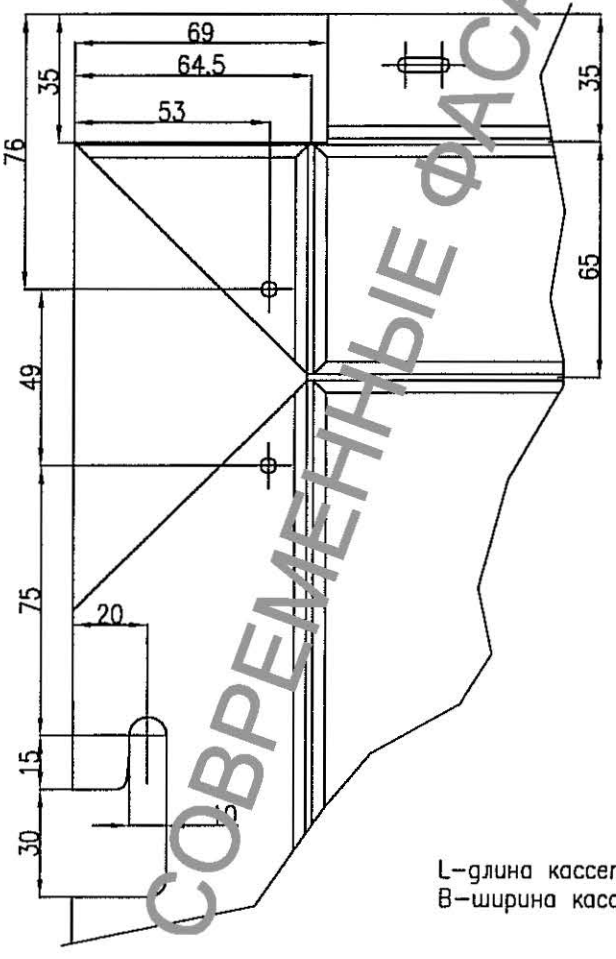

Б (увеличено)

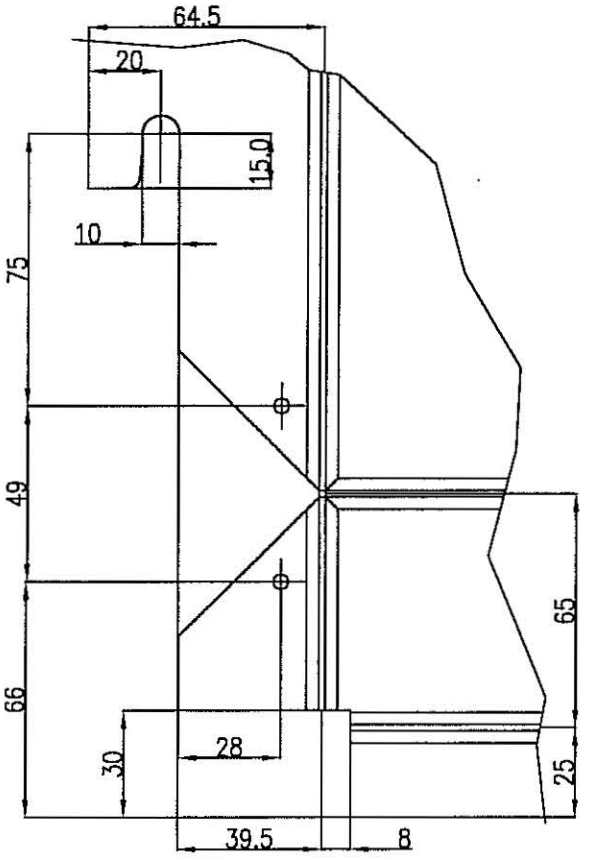

L–длина кассеты (l–длина развертки);
B–ширина кассеты (b–ширина развертки).

Рис.3.38

СОВРЕМЕННЫЕ ФАСАДНЫЕ СИСТЕМЫ «ОЛМА»

Варианты кассет из металла для скрытого крепления

Вариант 1

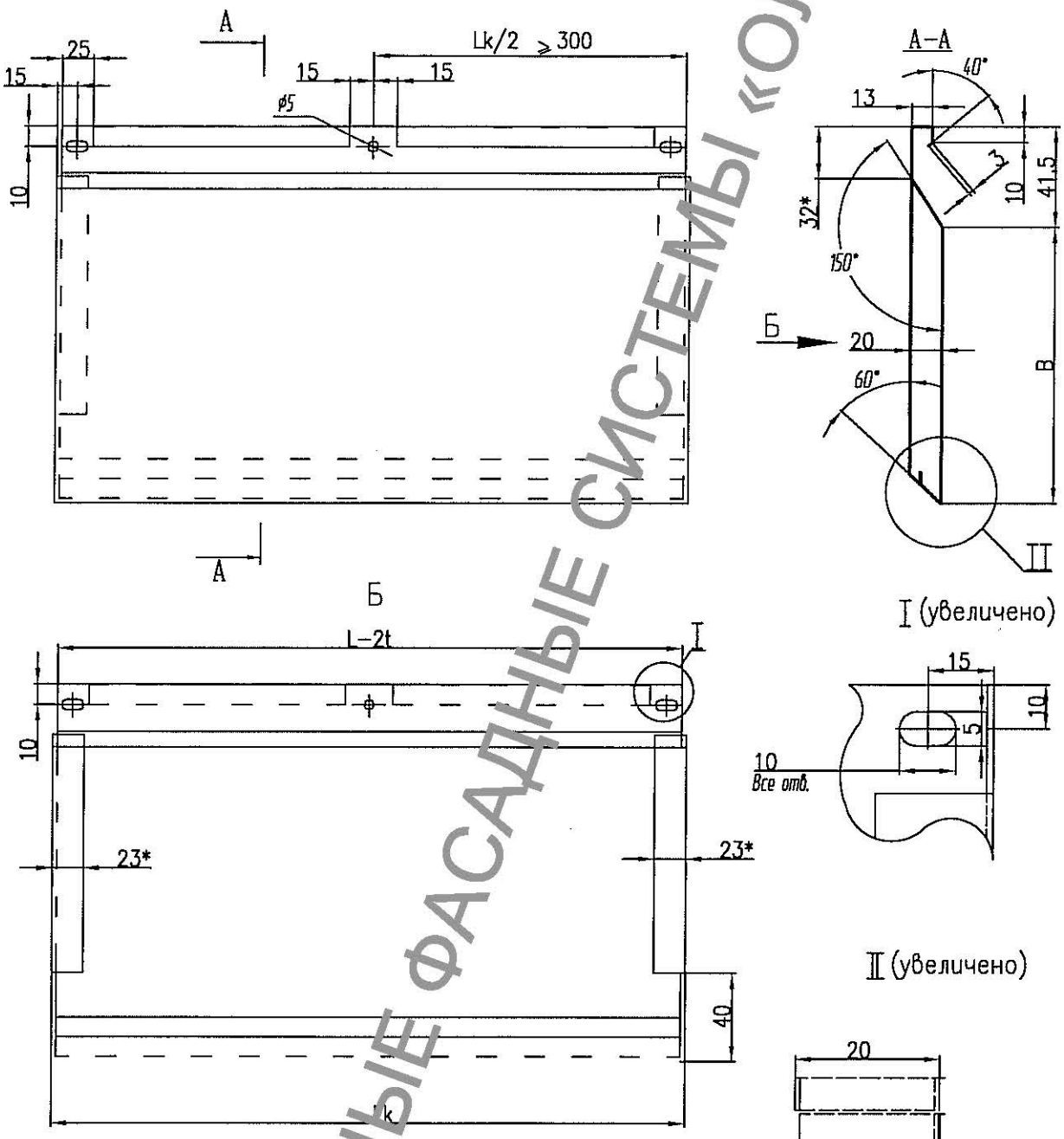

* Размеры для справок (зависят от толщины материала)

t– Толщина материала кассеты

Рекомендуется толщина материала при меньшей стороне поля кассеты до 500 мм – 1,0 мм

800 мм – 1,2 мм

1200 мм – 1,5 мм

СОВРЕМЕННЫЕ ФАСАДНЫЕ СИСТЕМЫ «ОЛМА»

Рис.3.39

Варианты кассет из металла для скрытого крепления

Вариант 2 (Кассета КОС-2)

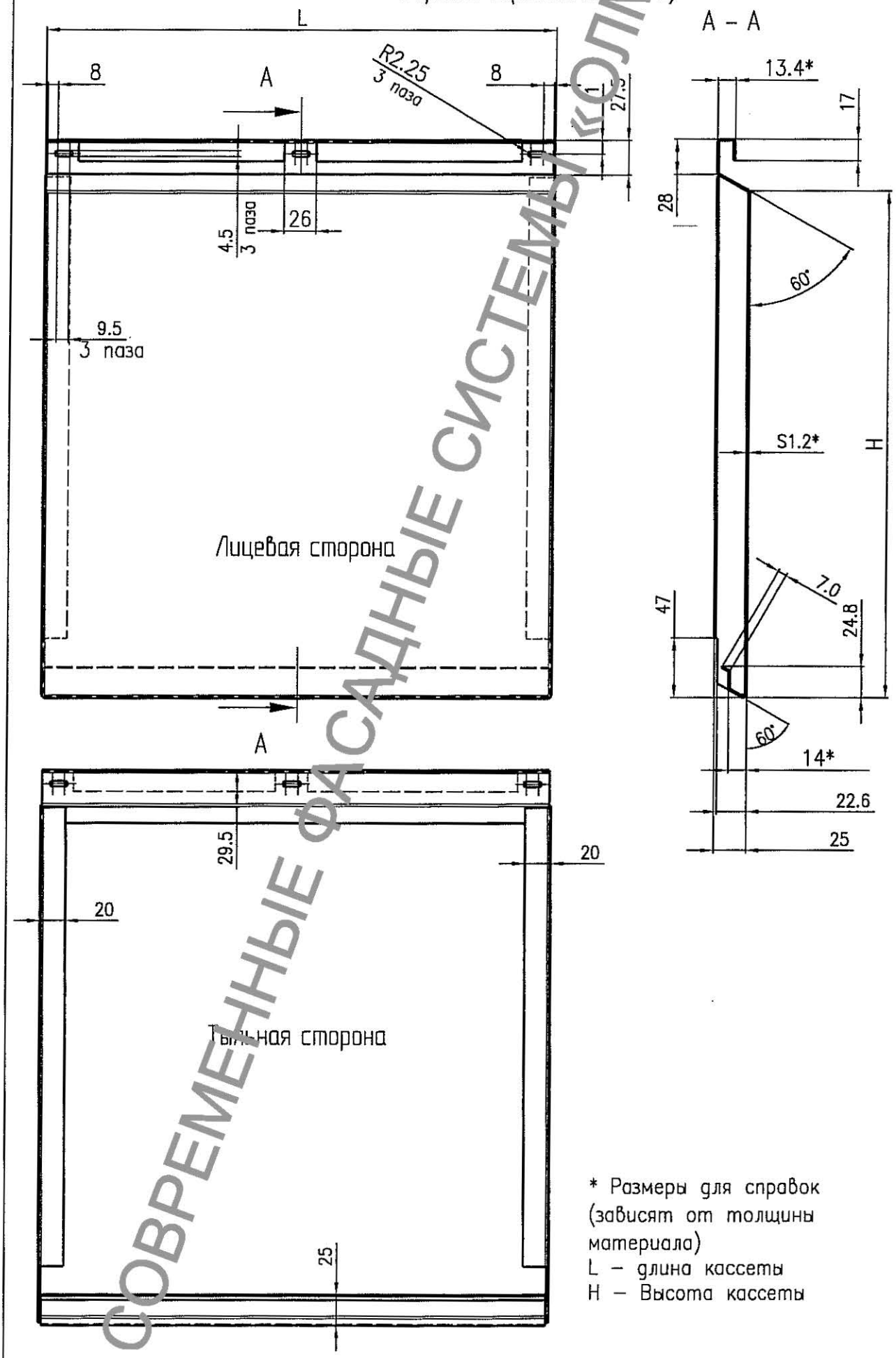

* Размеры для справок (зависят от толщины материала)

L – длина кассеты

H – Высота кассеты

СОВРЕМЕННЫЕ ФАСАДНЫЕ СИСТЕМЫ «ОЛМА»

Рис.3.40

Варианты кассет из металла для скрытого крепления

Вариант 3 (Кассета КОС-4)

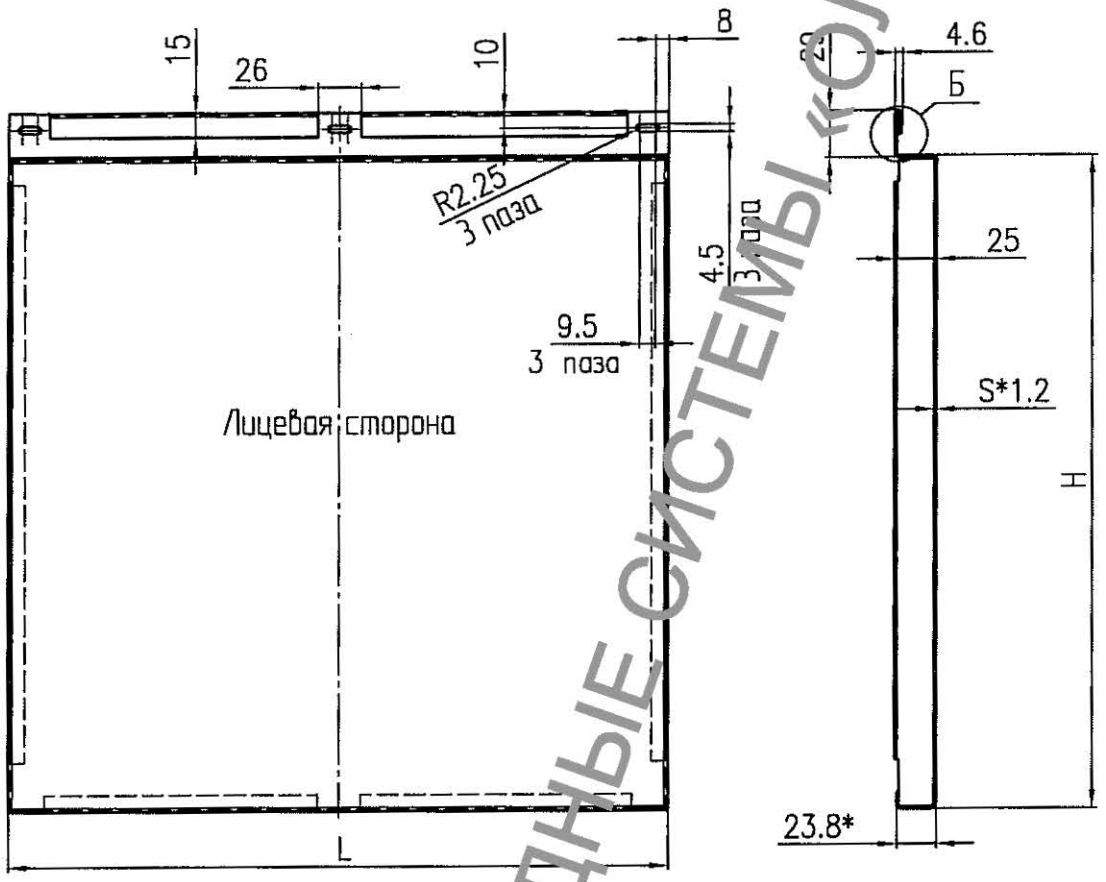

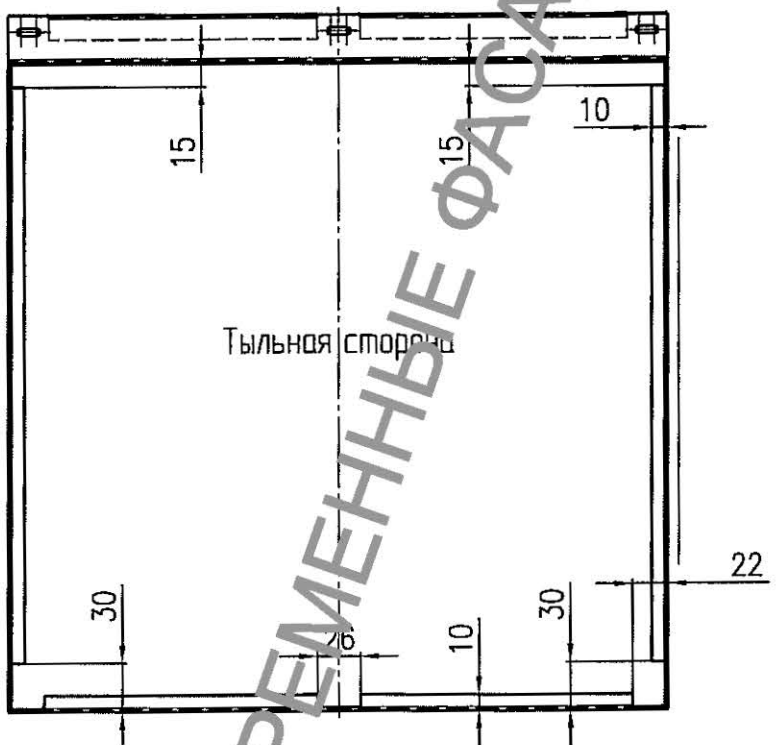

Б (увеличено)

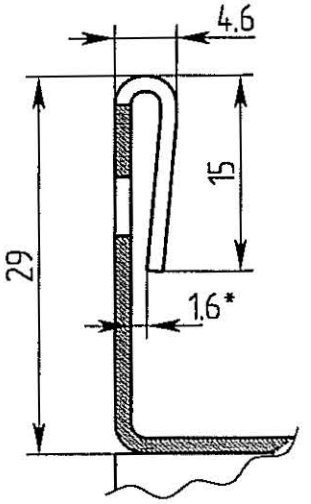

* Размеры для справок (зависят от толщины материала)

L – длина кассеты

H – высота кассеты

СОВРЕМЕННЫЕ ФАСАДНЫЕ СИСТЕМЫ «ОЛИА»

Варианты кассет из металла для скрытого крепления

Вариант 4 (Кассета КОС 7)

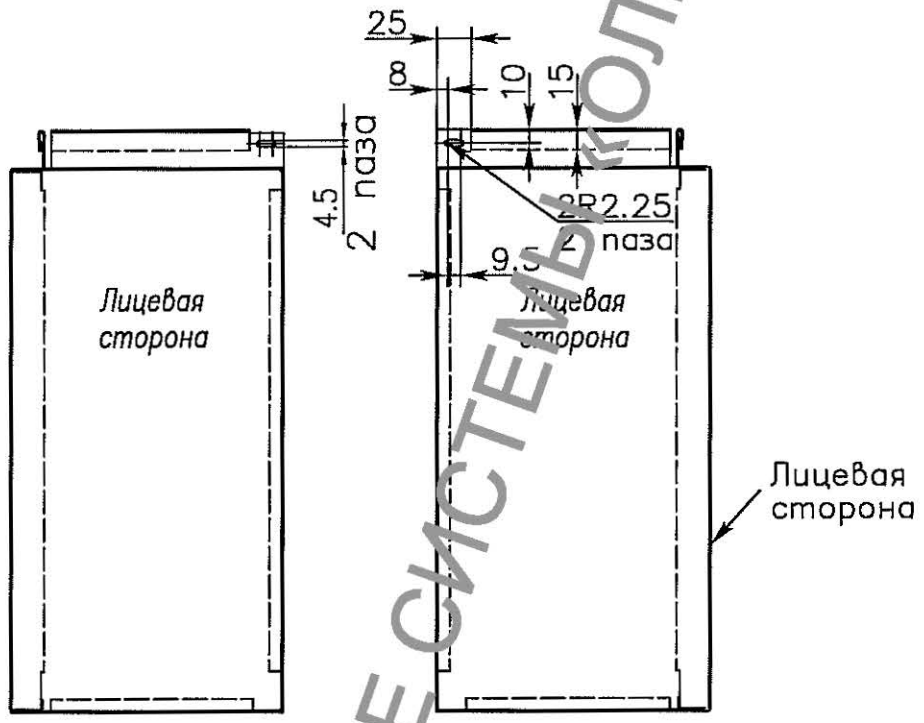

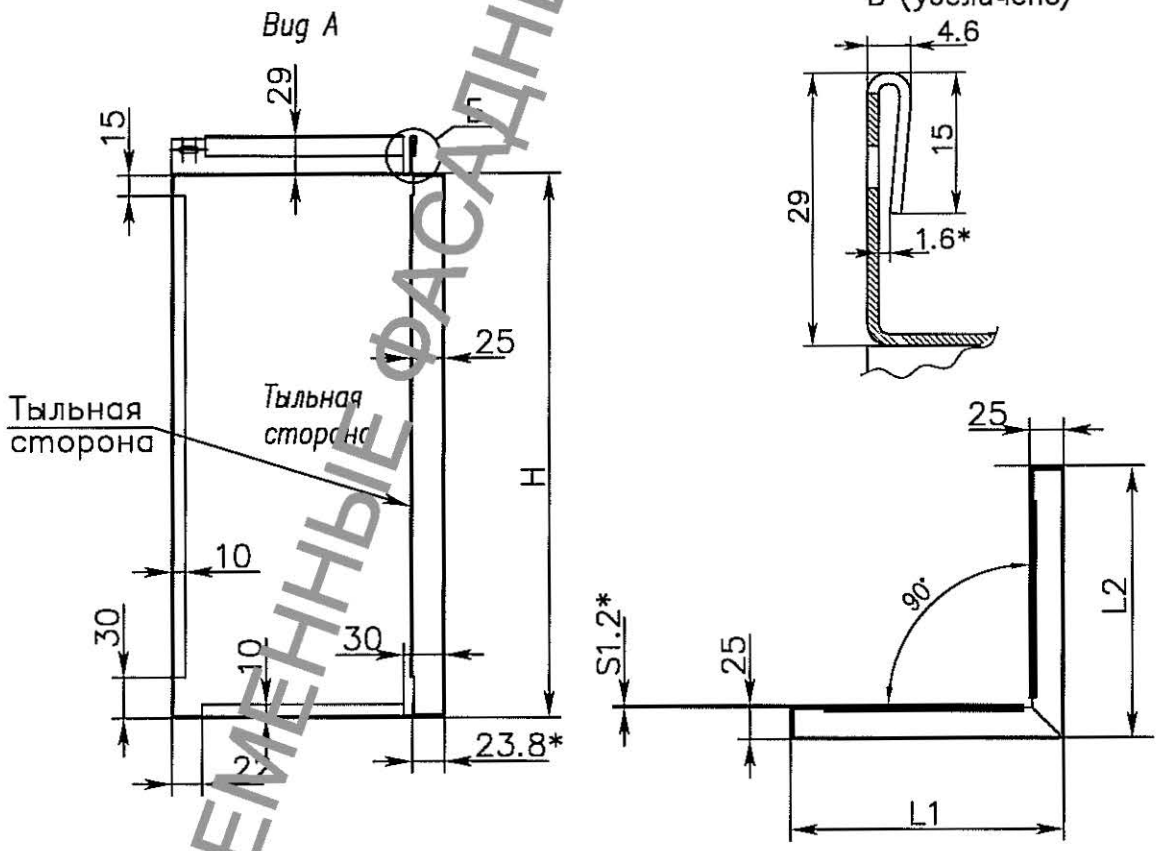

* Размеры для справок (зависят от толщины материала)

L1, L2 – длина сторон угловой кассеты

H – высота кассеты

Рис.3.42

СОВРЕМЕННЫЕ ФАСАДНЫЕ СИСТЕМЫ «КОЛМА»

Вариант кассеты из металла для видимого крепления
Вариант 1

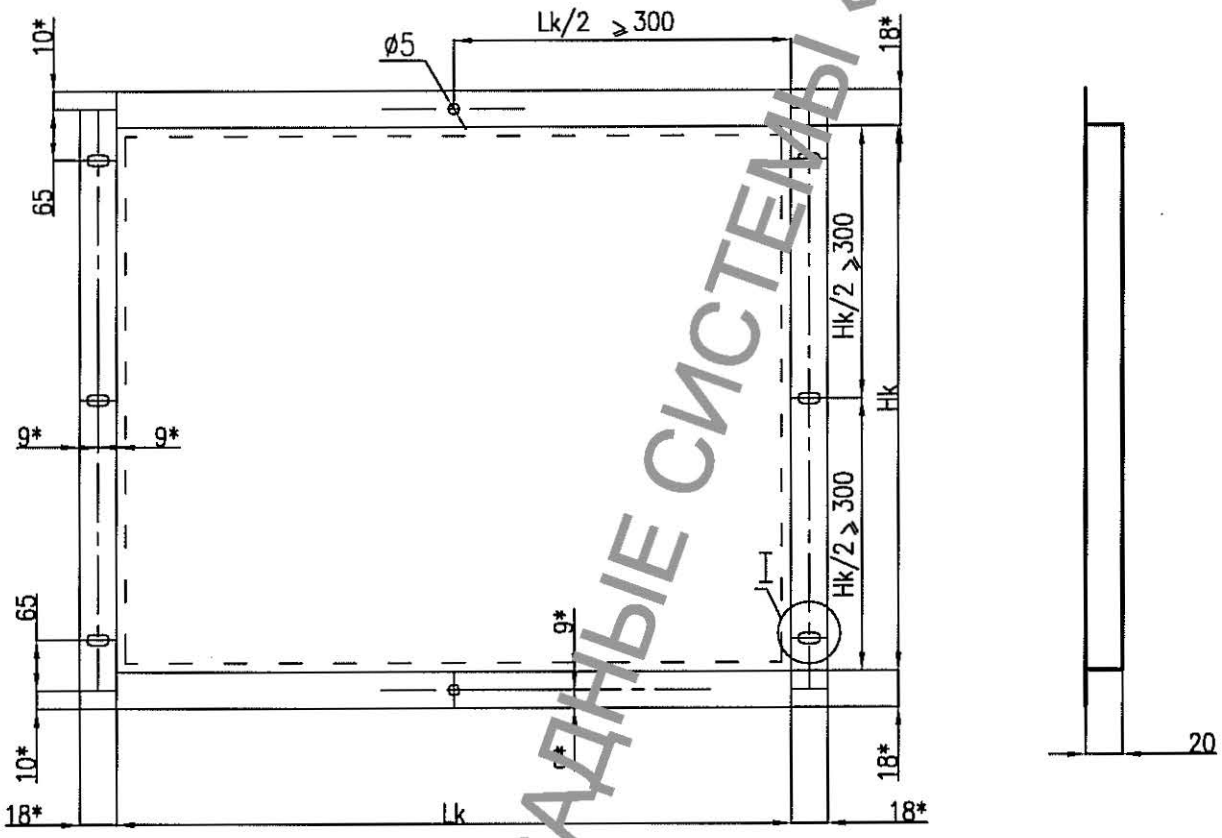

I (увеличено)

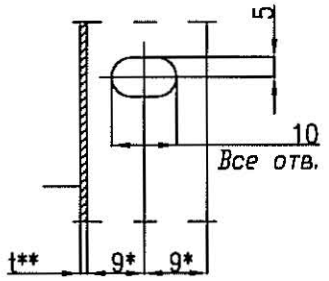

* Размеры для справок (зависят от толщины материала)

** Толщина материала кассеты

СОВРЕМЕННЫЕ ФАСАДНЫЕ СИСТЕМЫ «ОЛМА»

Рис.3.43

Вариант кассеты из металла для видимого крепления

Вариант 2 (Кассета КФВ-1)

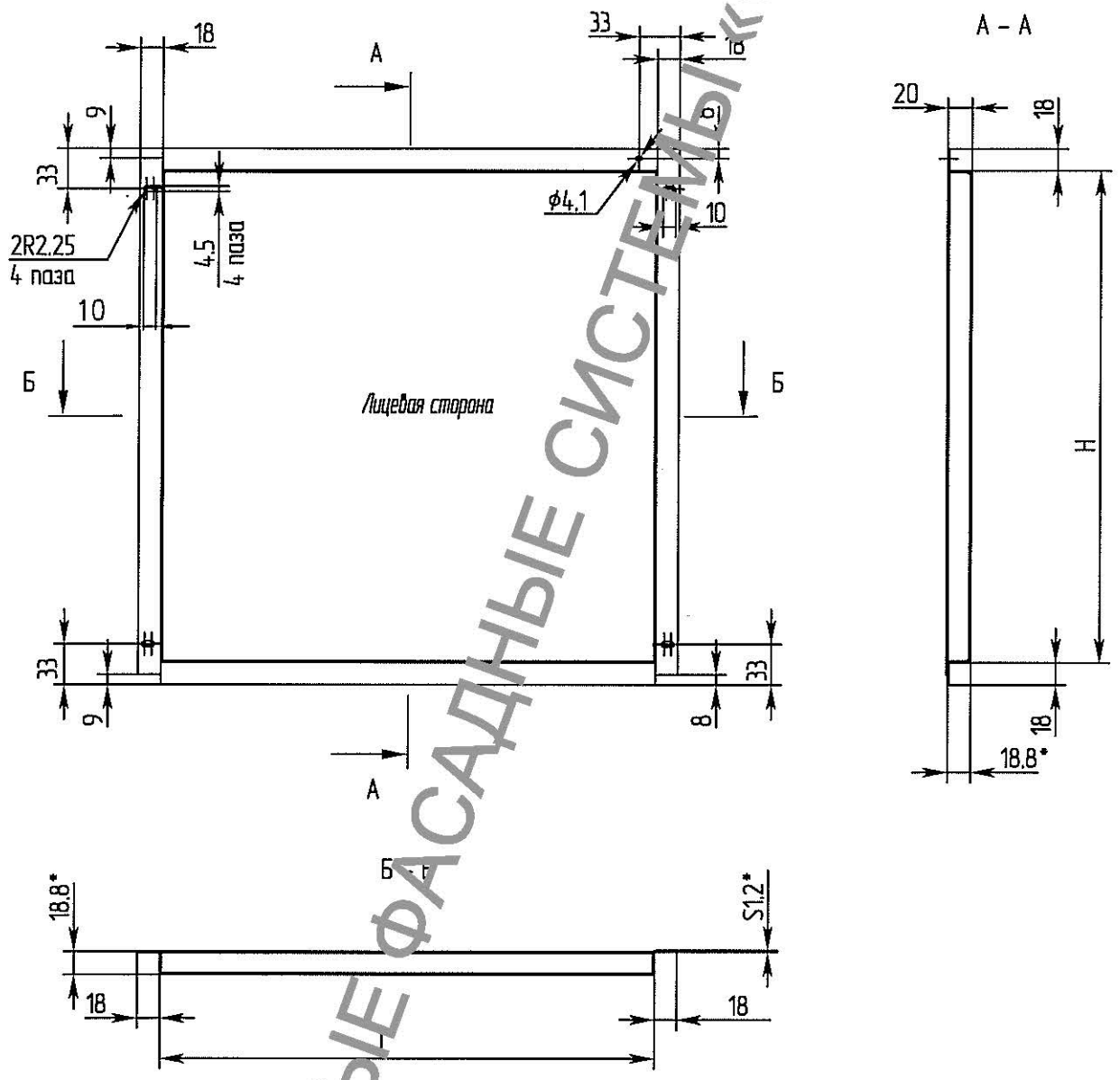

* Размеры для справок (зависят от толщины материала)

L – длина кассеты

H – высота кассеты

СОВРЕМЕННЫЕ ФАСАДНЫЕ СИСТЕМЫ «ОЛИА»

Узел крепления системы к строительному основанию - стена здания (зацеп ОЗ-3)

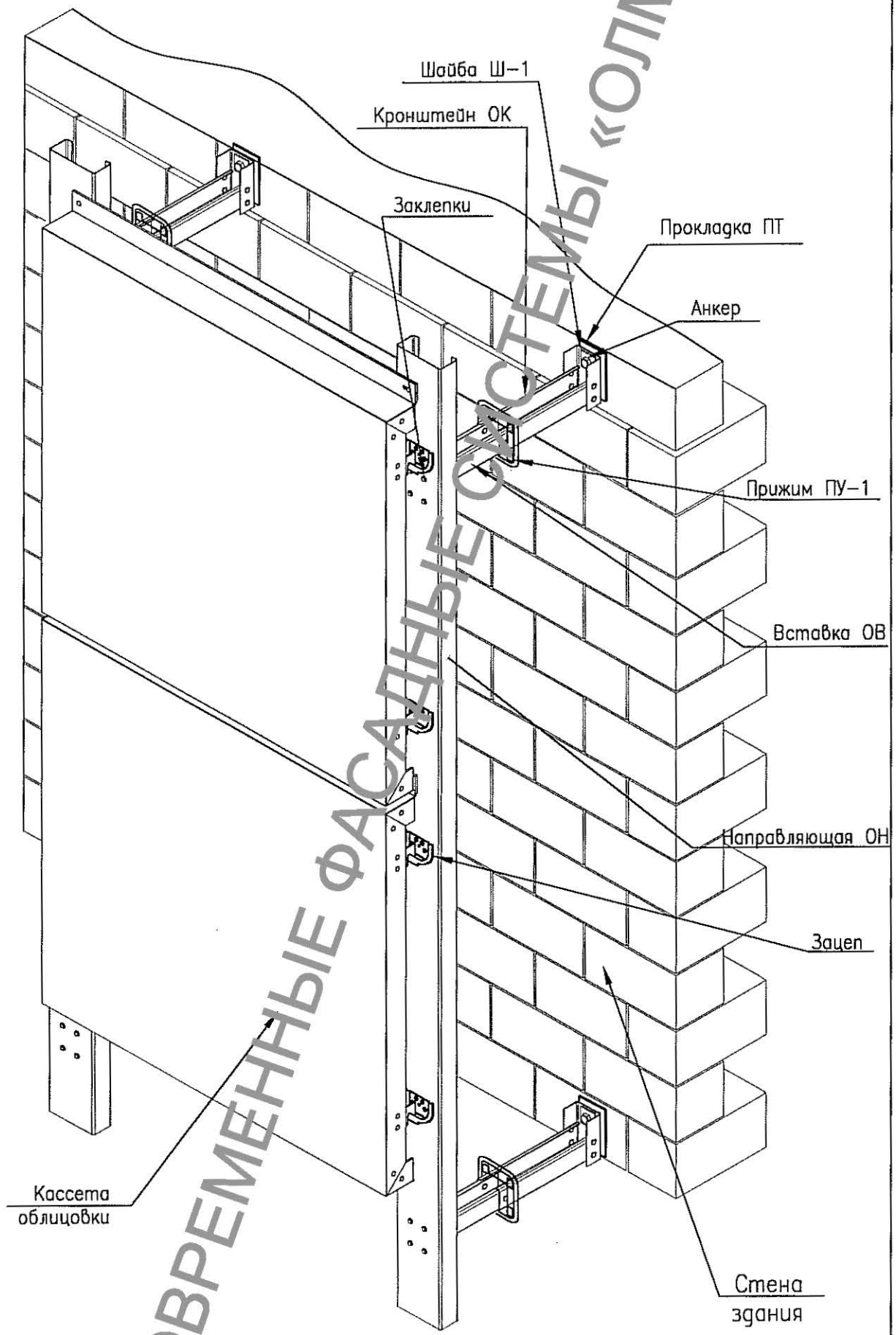

СОВРЕМЕННЫЕ ФАСАДНЫЕ СИСТЕМЫ «ОЛМА»

Рис. 3.45

Узел крепления системы к строительному основанию - стене здания (зацеп О3-7)

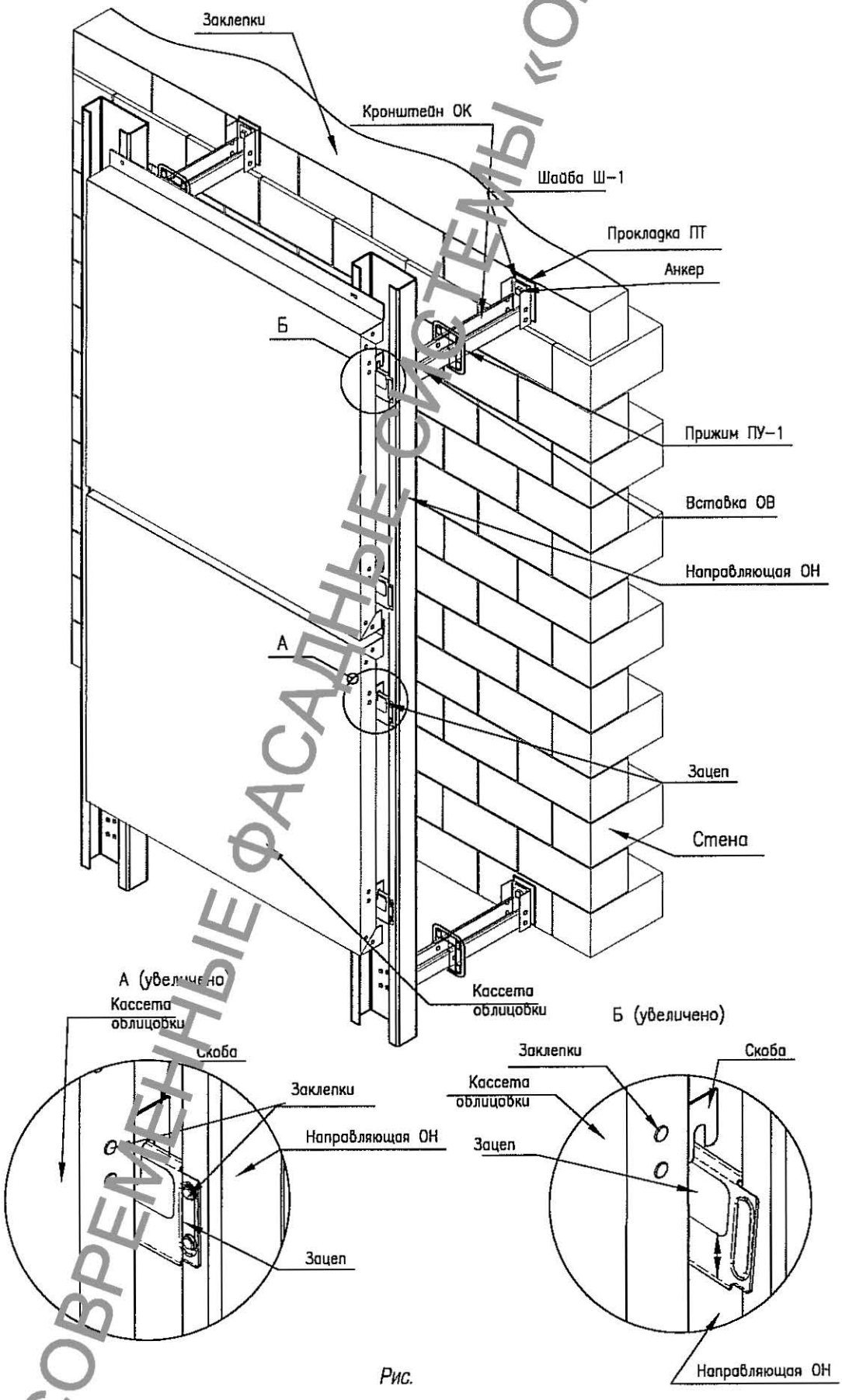

Рис.

Рис. 3.46

СОВРЕМЕННЫЕ ФАСАДНЫЕ СИСТЕМЫ «ОЛМА»

Узел крепления системы к строительному основанию - межэтажному перекрытию

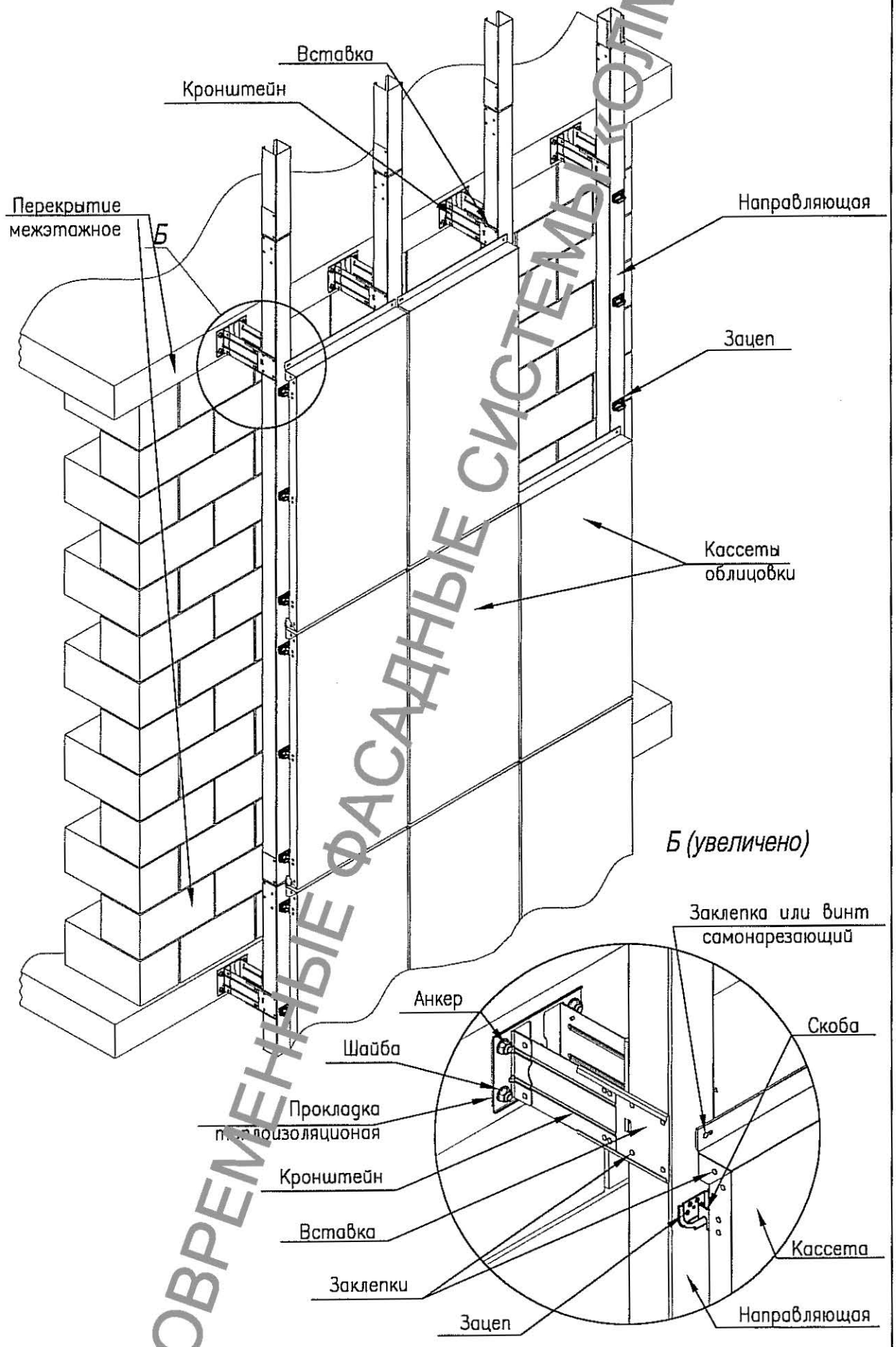

СОВРЕМЕННЫЕ ФАСАДНЫЕ СИСТЕМЫ «ОЛМА»

Рис.3.47

Узел примыкания к цоколю

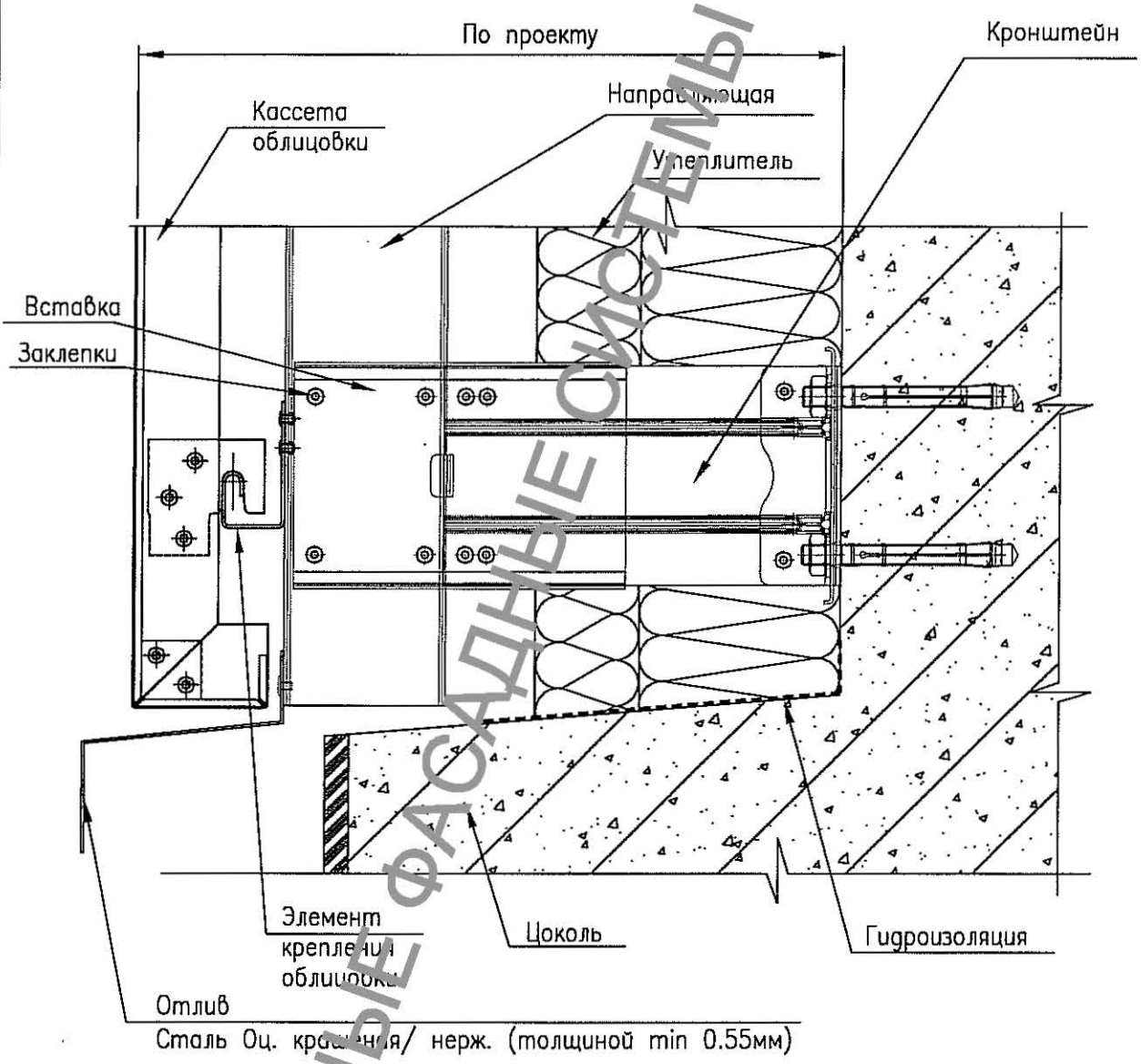

Рис.3.48

СОВРЕМЕННЫЕ ФАСАДНЫЕ СИСТЕМЫ «ОЛМА»

Узел примыкания к парапету

(вариант 1)

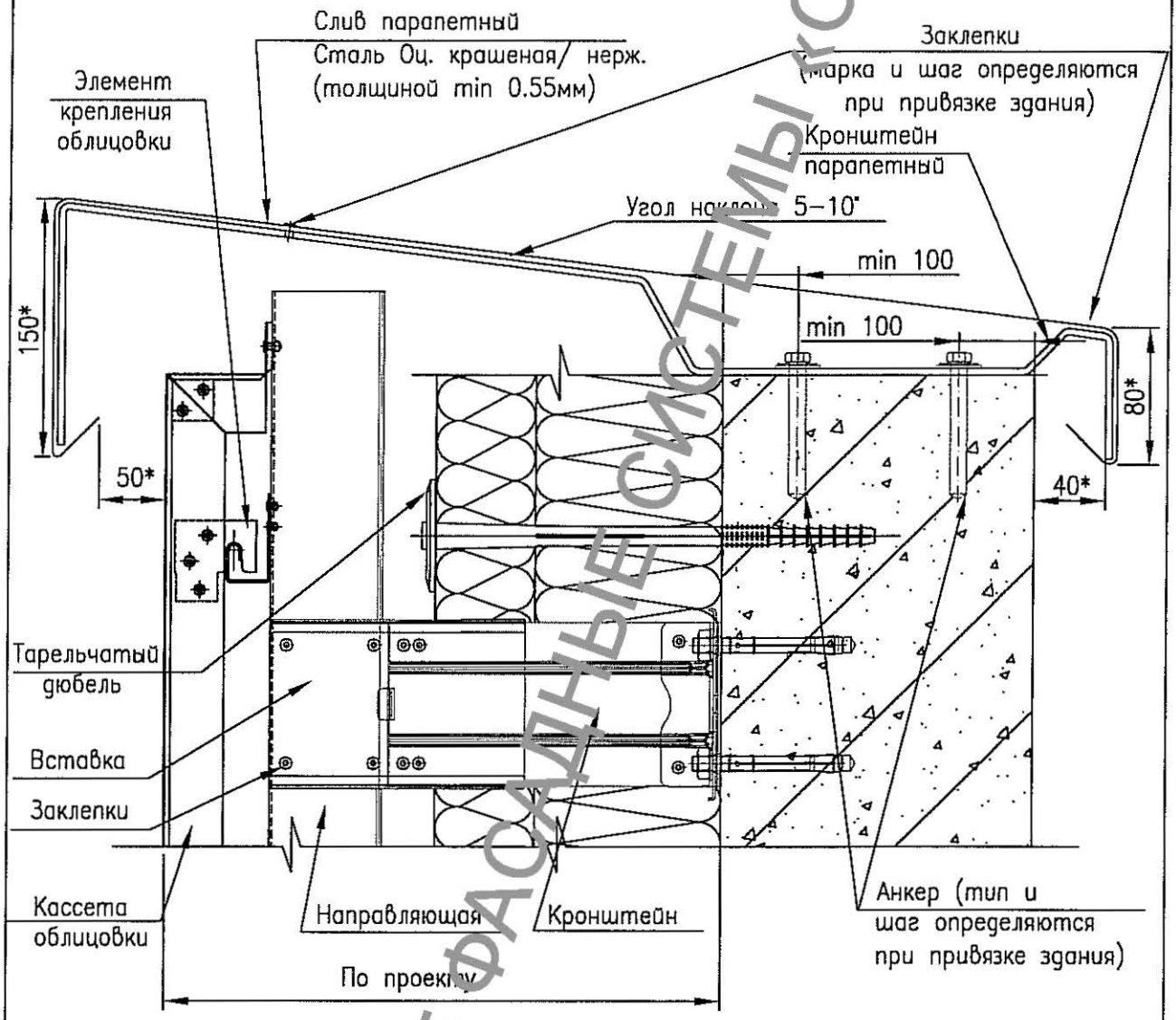

Вариант выполнения слива парапетного

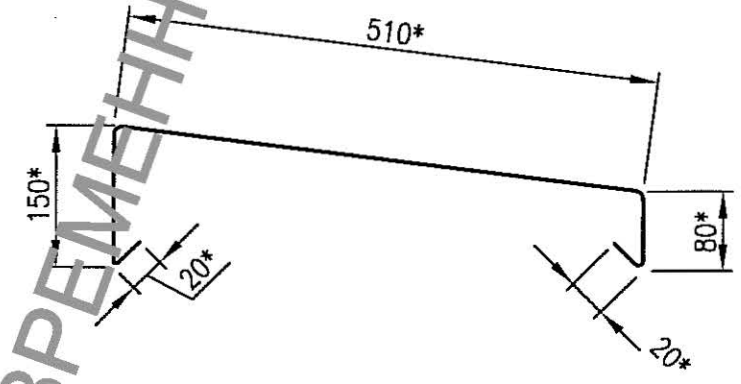

Примечание:
1. * – размеры уточняются в проекте;
2. Слив парапетный стыковать внахлест;
3. Стыки промазывать герметиком.

Рис.3.49

СОВРЕМЕННЫЕ ФАСАДНЫЕ СИСТЕМЫ «ОЛМА»

Узел примыкания к парапету

(вариант 2)

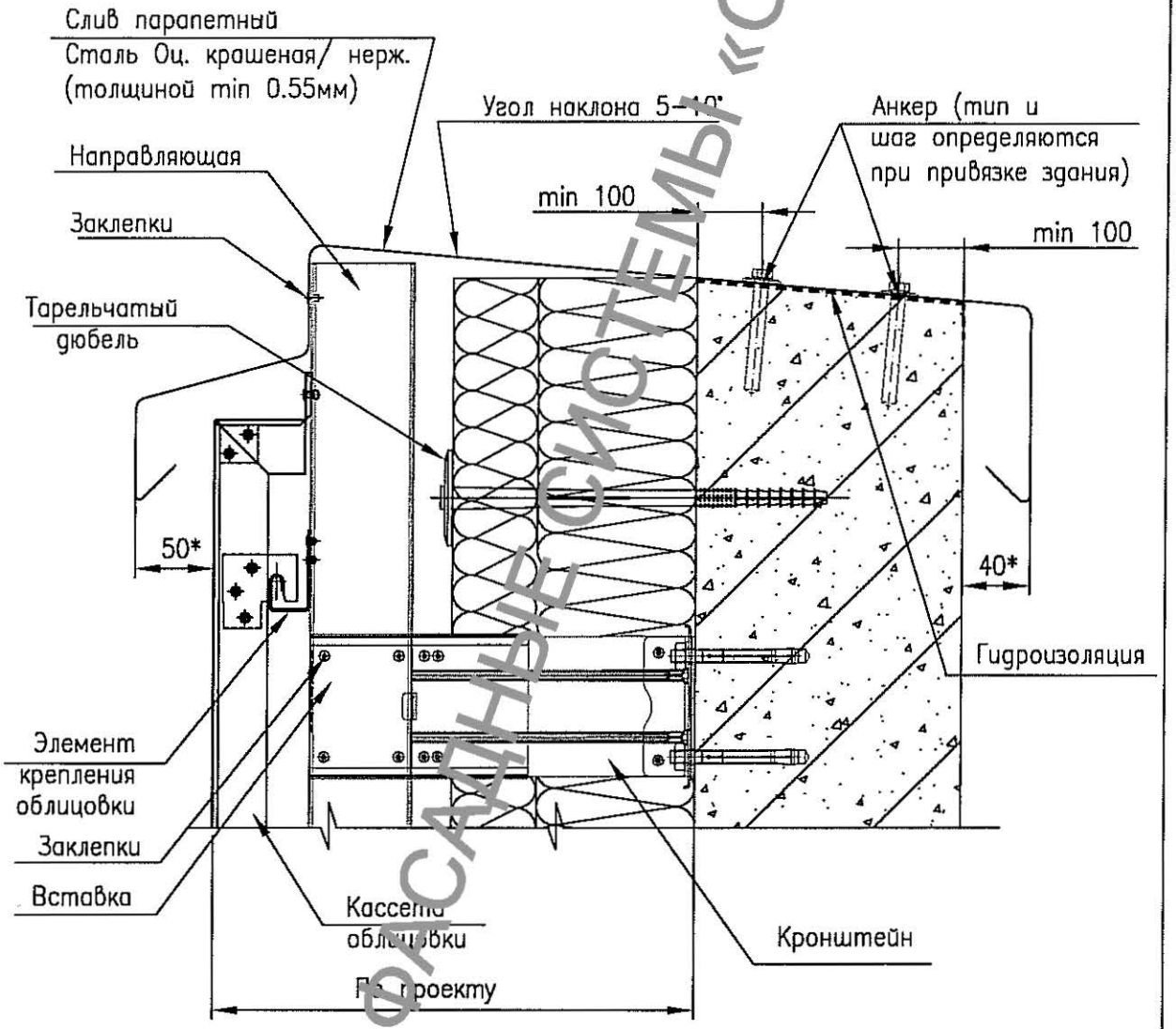

Вариант выполнения
слива парапетного

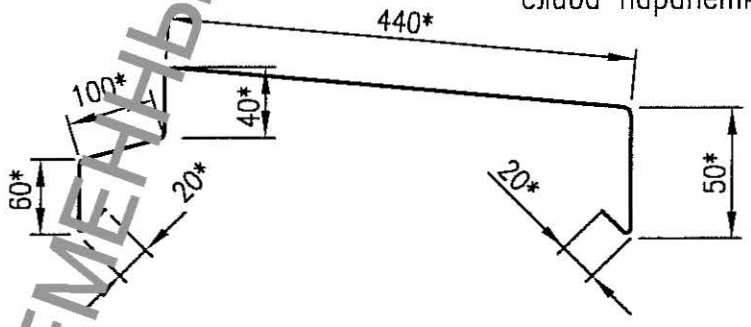

Примечание:
1. * – размеры уточняются в проекте;
2. Слив парапетный стыковать внахлест;
3. Стыки промазывать герметиком.

Рис.3.50

СОВРЕМЕННЫЕ ФАСАДНЫЕ СИСТЕМЫ «ОЛМА»

Узел крепления на внешнем углу

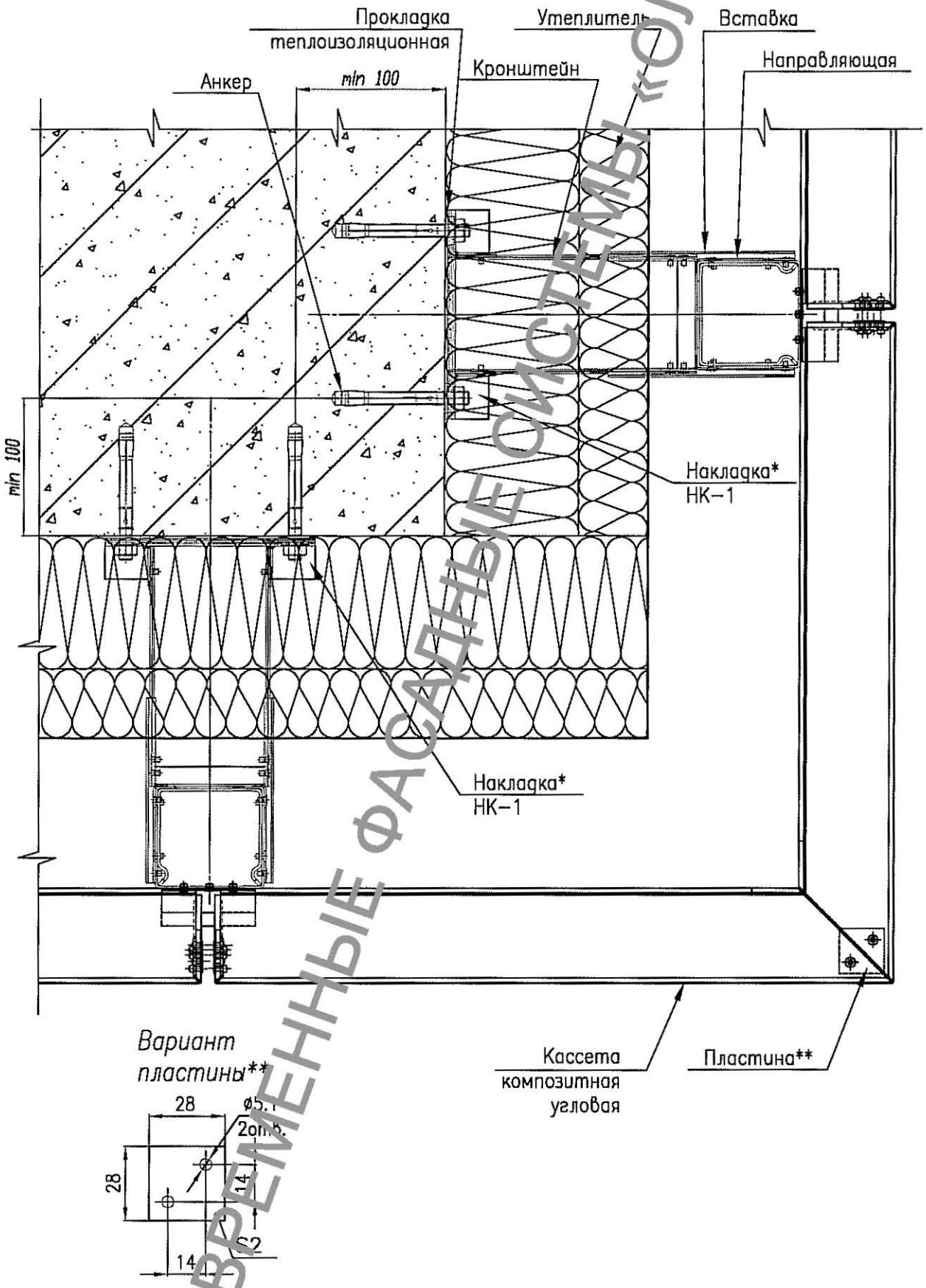

Вариант пластины**

*–кронштейн ОКП используется в угловой зоне с накладкой НК–1 в соответствии с рис.3.6, рис.3.8. Количество накладок НК–1 определяют по результатам статического расчета.

**–размеры и материал пластины зависят от размеров и материала кассет.

Рис.3.51

СОВРЕМЕННЫЕ ФАСАДНЫЕ СИСТЕМЫ «ОЛМА»

Узел крепления на внутреннем углу

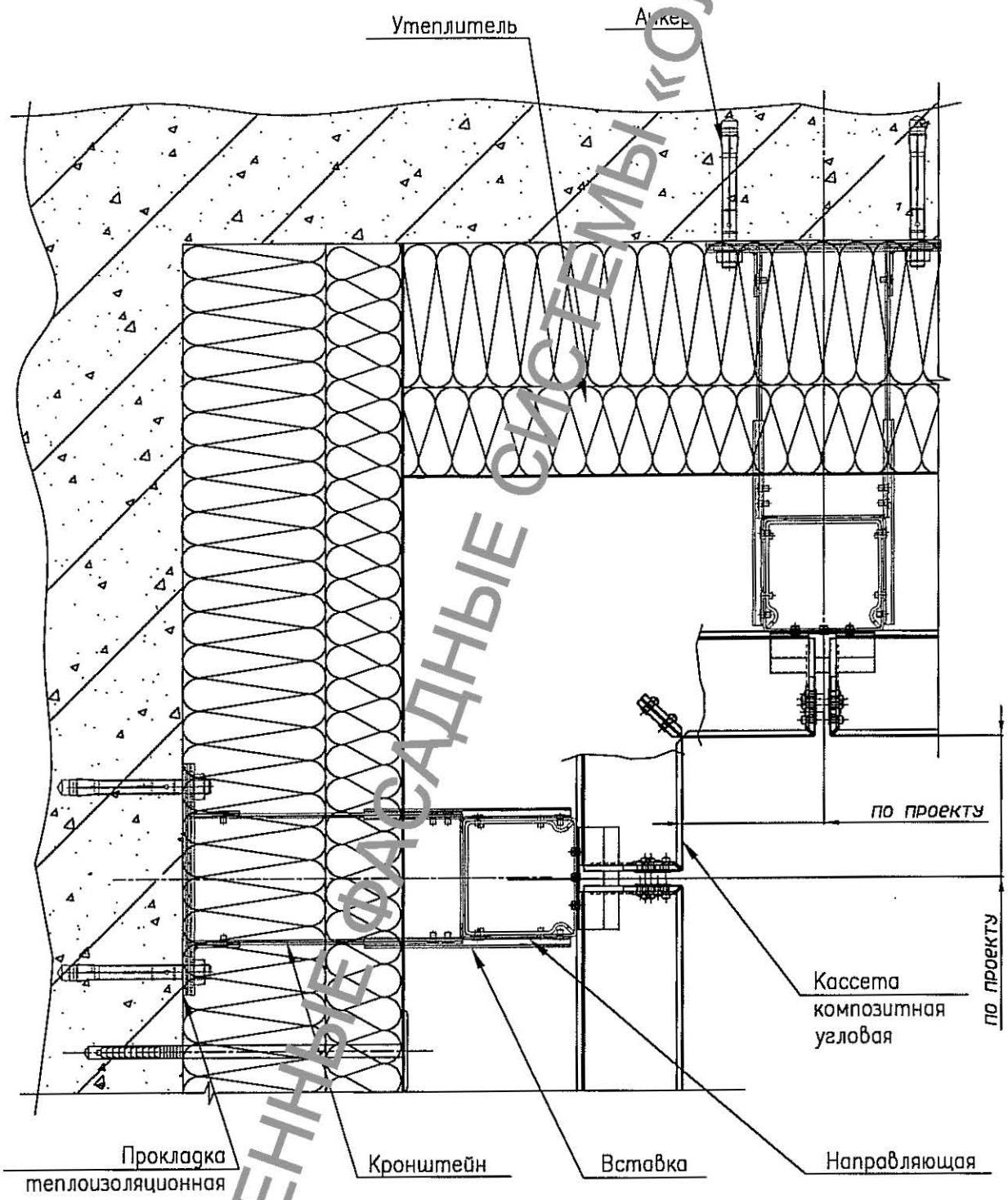

СОВРЕМЕННЫЕ ФАСАДНЫЕ СИСТЕМЫ «ОЛМА»

Рис.3.52

Узел перехода между различными видами облицовок

Плита (камень) - Кассета (композит, металл)

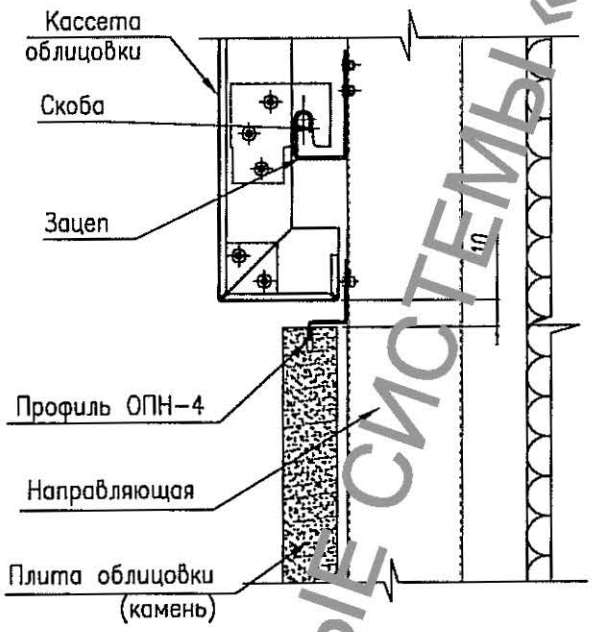

Плита (керамогранит) - Кассета (композит, металл)

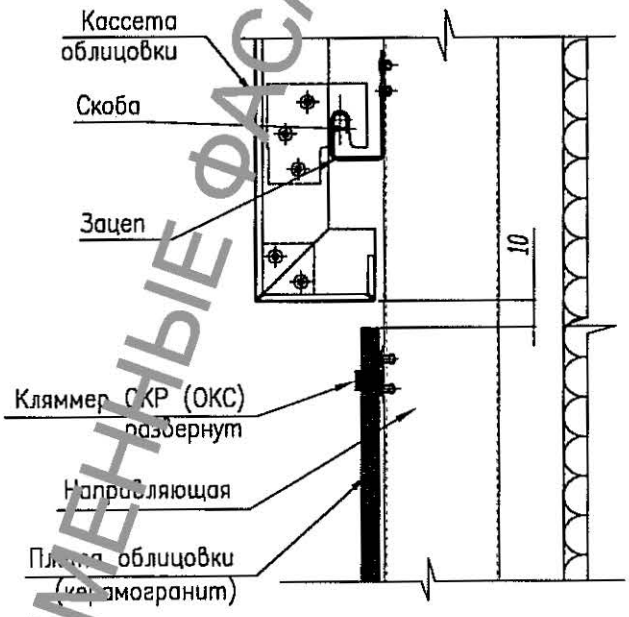

СОВРЕМЕННЫЕ ФАСАДНЫЕ СИСТЕМЫ «ОЛМА»

Рис.3.53

4 ТИПОВЫЕ СХЕМЫ И КОНСТРУКЦИИ СИСТЕМЫ

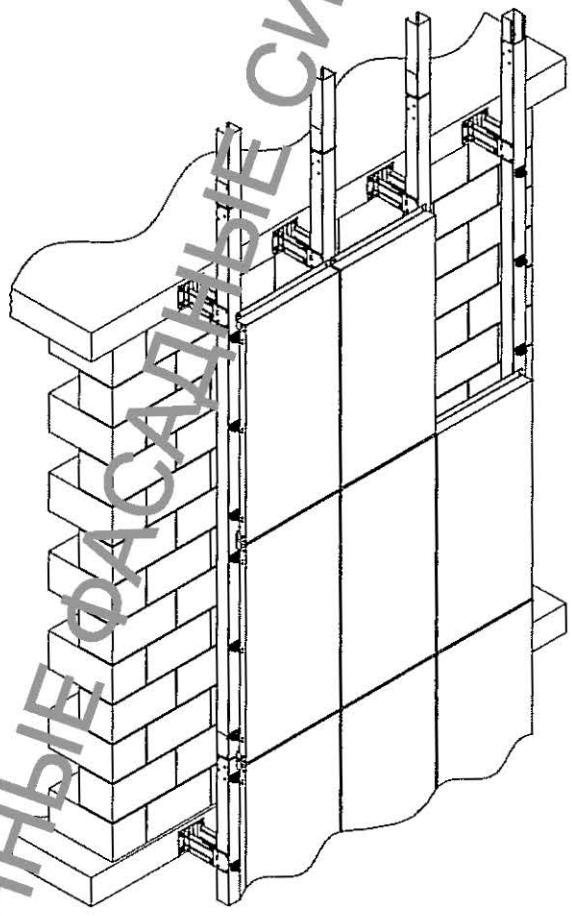

Рис.4

СОВРЕМЕННЫЕ ФАСАДНЫЕ СИСТЕМЫ «ОЛМА»

4.1 СХЕМЫ КРЕПЛЕНИЯ УТЕПЛИТЕЛЯ

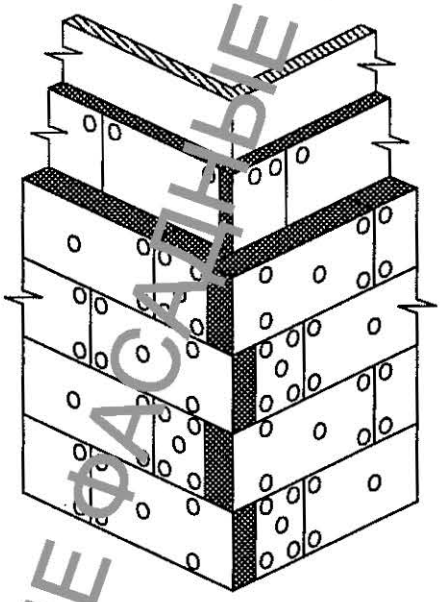

Рис.4.1

СОВРЕМЕННЫЕ ФАСАДНЫЕ СИСТЕМЫ «ОЛМА»

Принципиальная схема установки утеплителя

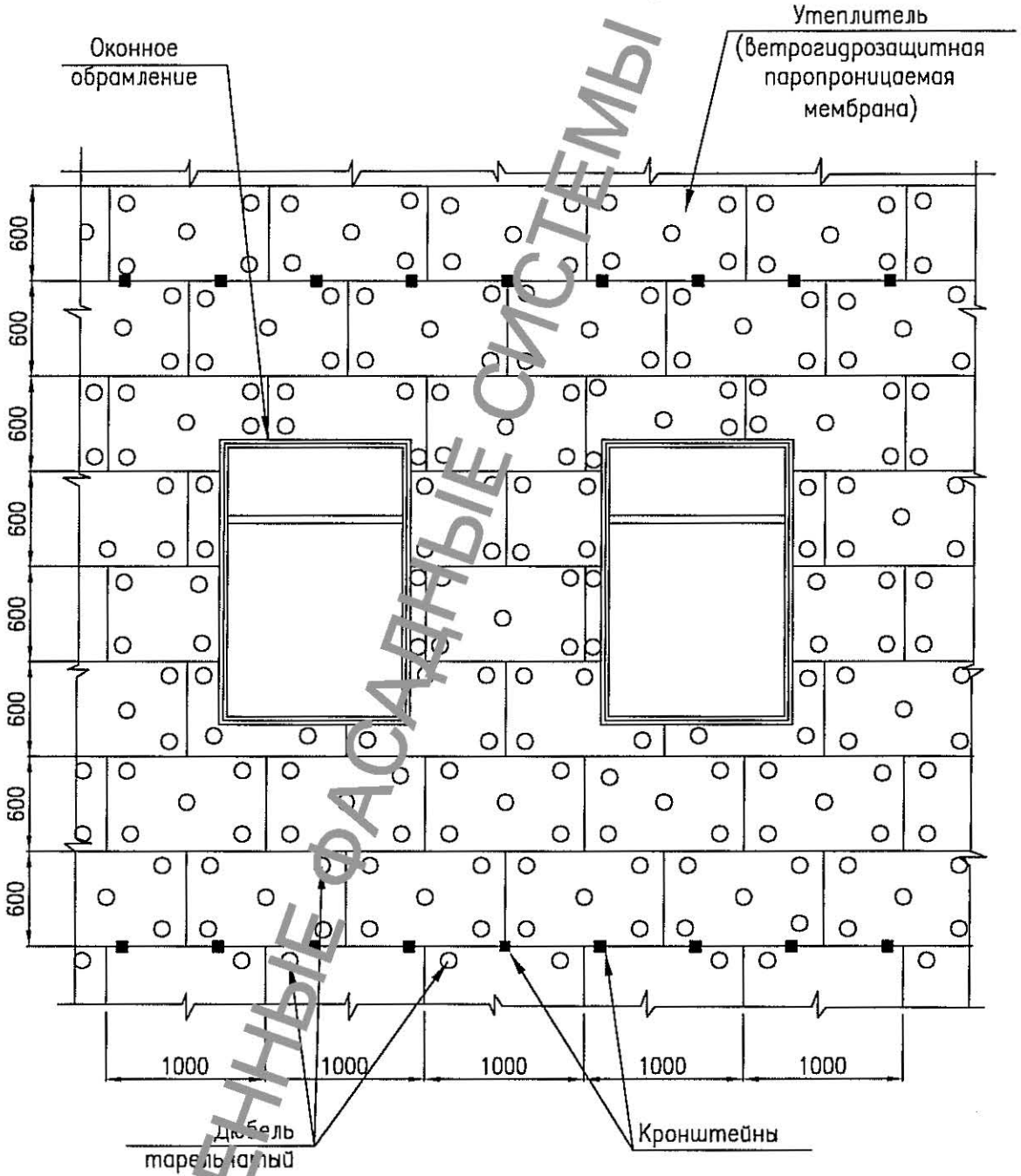

СОВРЕМЕННЫЕ ФАСАДНЫЕ СИСТЕМЫ «ОЛМА»

Рис.4.1.1

Принципиальная схема установки двухслойного утеплителя

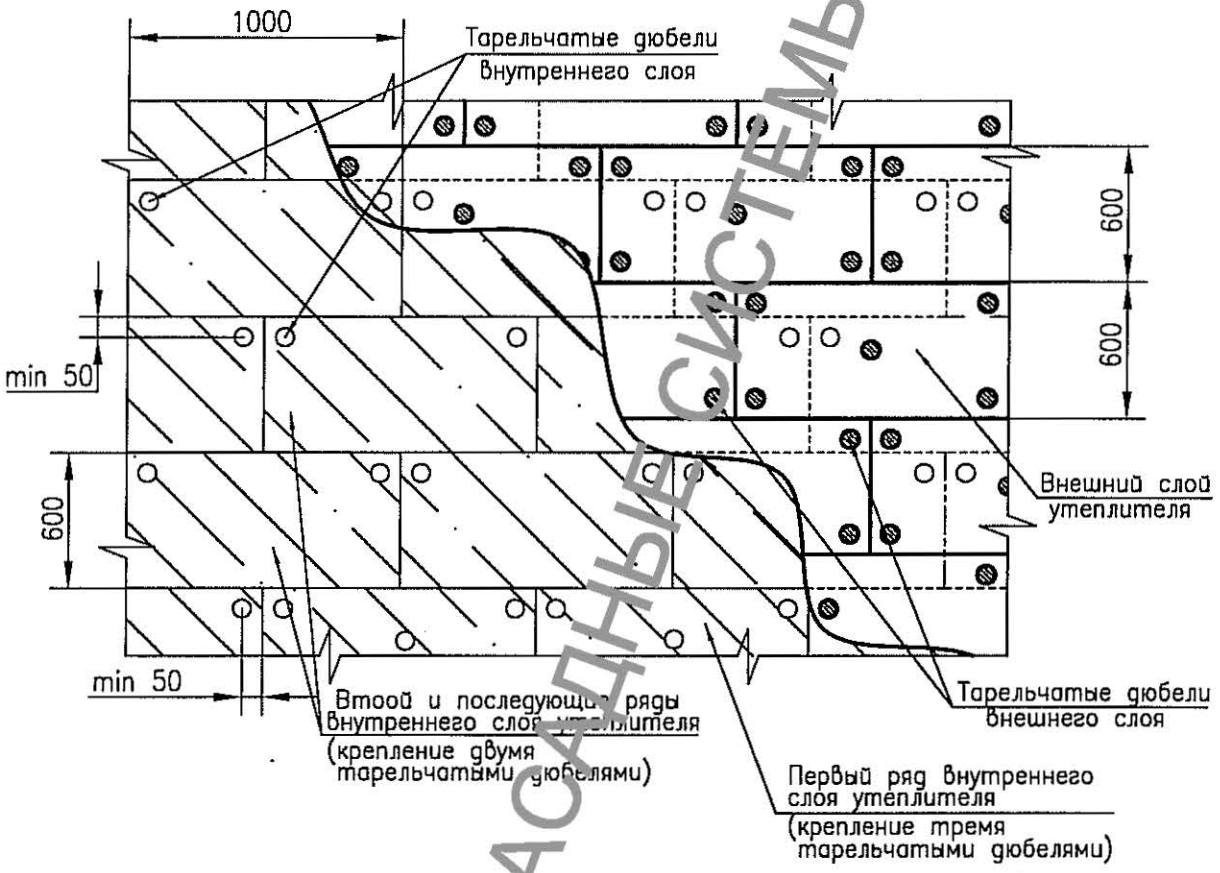

Примечание. Наружный (внешний) слой утеплителя устанавливается с перевязкой горизонтальных и вертикальных швов внутреннего слоя утеплителя минимум на 100–150 мм.

СОВРЕМЕННЫЕ ФАСАДНЫЕ СИСТЕМЫ «ОЛМА»

Рис.4.1.2

Схема крепления утеплителя на углу здания

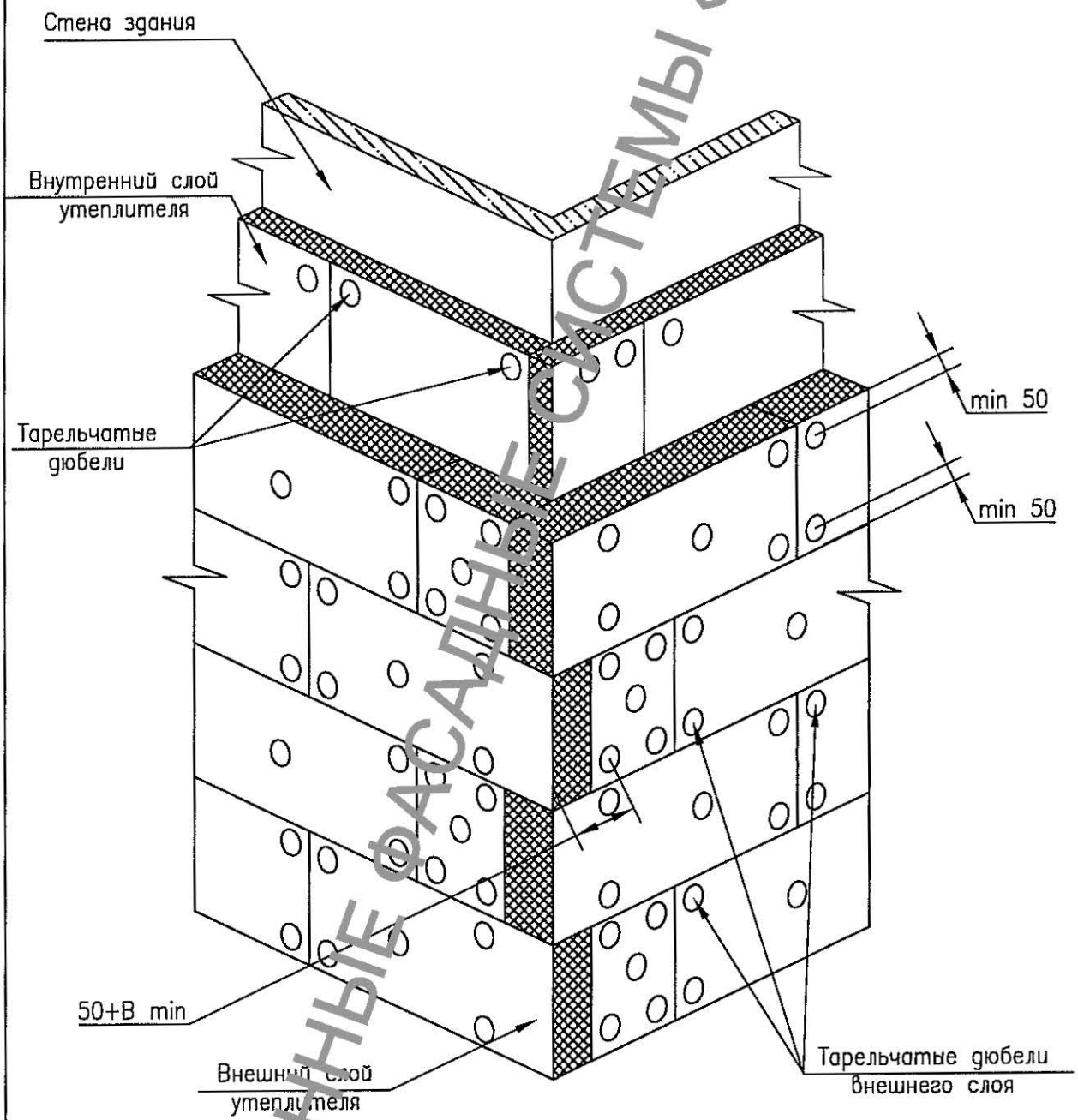

Примечание:
1. Крепление утеплителя к стене осуществляется тарельчатыми дюбелями из расчета не менее 5 шт на 1 плиту.
2. B – толщина утеплителя.

СОВРЕМЕННЫЕ ФАСАДНЫЕ СИСТЕМЫ «ОЛИМА»

Рис 4.13

4.2 ВАРИАНТЫ КОНСТРУКЦИИ СИСТЕМЫ ДЛЯ КРЕПЛЕНИЯ ПО ВСЕЙ ПЛОСКОСТИ ФАСАДА

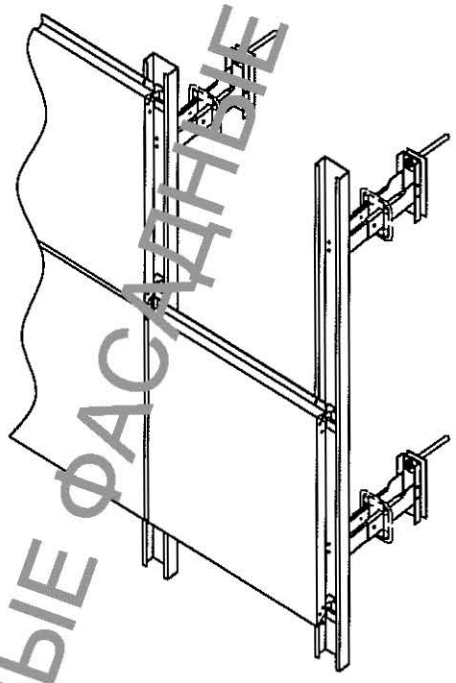

Рис.4.2

СОВРЕМЕННЫЕ ФАСАДНЫЕ СИСТЕМЫ «ОЛМА»

Система СО-021, СО-022

Вариант 1. Скрытое крепление кассет из композитных материалов или металла на скобах-зацепах

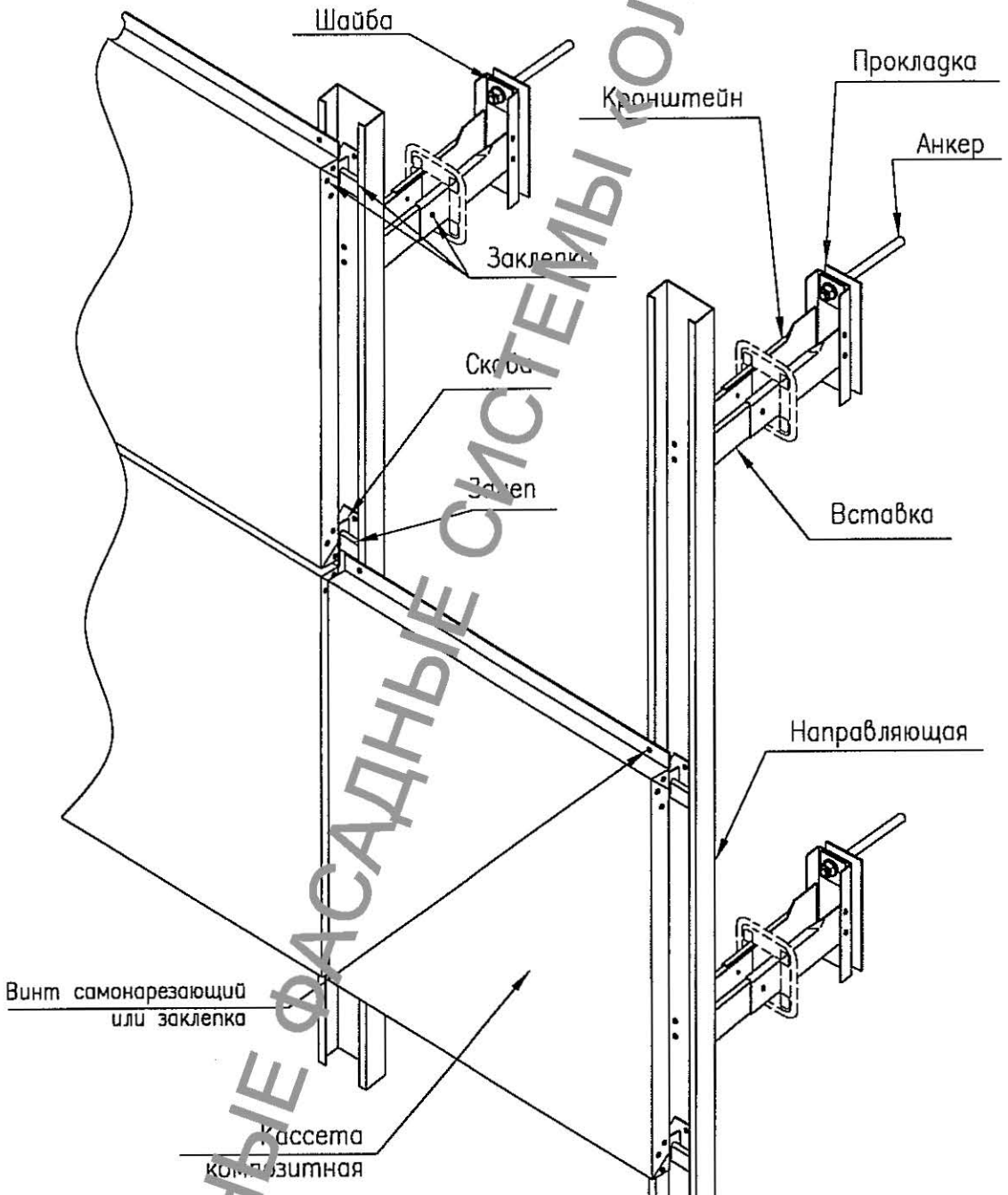

В системе СО-021 (вариант 1) применяются:
- кронштейн (вставка, прокладка): ОК-4М (ОВ-6,ПТ-3), ОК-6 (ОВ-6,ПТ-5);
- направляющая (зацеп): ОН-1 (О3-1, О3-3, О3-7), ОН-3 (О3-3), ОН-5 (О3-3),;
- скоба (зацеп): СКУ (О3-1), СКН (О3-3, О3-7);
- накладка соединительная (направляющая): НС-3 (ОН-3);
- прижим: ПУ-1;
- скоба (направляющая): СК-1 (ОН-1), СК-3 (ОН-5);
- шайба: Ш-1.

В системе СО-022 (вариант 1) применяются:
- кронштейн (вставка, прокладка): ОК-5М (ОВ-7,ПТ-3), ОК-7 (ОВ-7,ПТ-5);
- направляющая (зацеп): ОН-2 (О3-1, О3-3, О3-7), ОН-4 (О3-3), ОН-6 (О3-3);
- скоба (зацеп): СКУ (О3-1), СКН (О3-3, О3-7);
- накладка соединительная (направляющая): НС-3 (ОН-4);
- прижим: ПУ-1;
- скоба (направляющая): СК-2 (ОН-2), СК-4 (ОН-6);
- шайба: Ш-1.

Рис. 4.2.1

СОВРЕМЕННЫЕ ФАСАДНЫЕ СИСТЕМЫ «ОЛМА»

Система СО-021, СО-022

Вариант 2. Скрытое крепление кассет из композитных материалов пазами в бортах

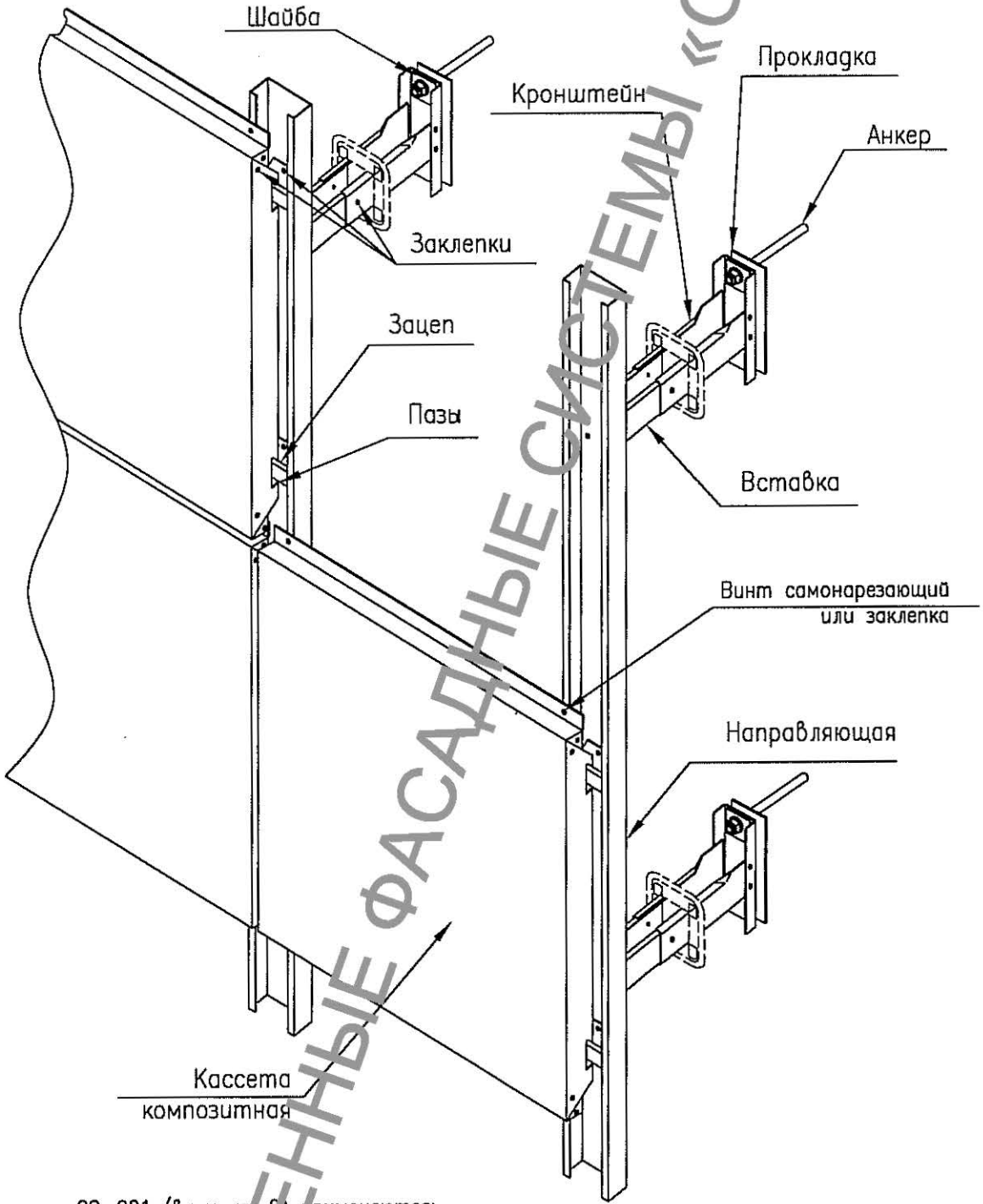

В системе СО–021 (вариант 2) применяются:
- –кронштейн (вставка, прокладка): ОК–4 М (ОВ–6,ПТ–3), ОК–6 (ОВ–6,ПТ–5);
- –направляющая (зацеп): ОН–1 (О3–1);
- –прижим: ПУ–1;
- –скоба (направляющая): СК–1 (ОН–1);
- –шайба: Ш–1.

В системе СО–022 (вариант 2) применяются:
- –кронштейн (вставка, прокладка): ОК–5М (ОВ–7,ПТ–3), ОК–7 (ОВ–7,ПТ–5);
- –направляющая (зацеп): ОН–2 (О3–1);
- –прижим: ПУ–1;
- –скоба (направляющая): СК–2 (ОН–2);
- –шайба: Ш–1.

Рис. 4.2.2

СОВРЕМЕННЫЕ ФАСАДНЫЕ СИСТЕМЫ «ОЛМА»

Система СО-021, СО-022

Вариант 3. Скрытое крепление кассет из металла

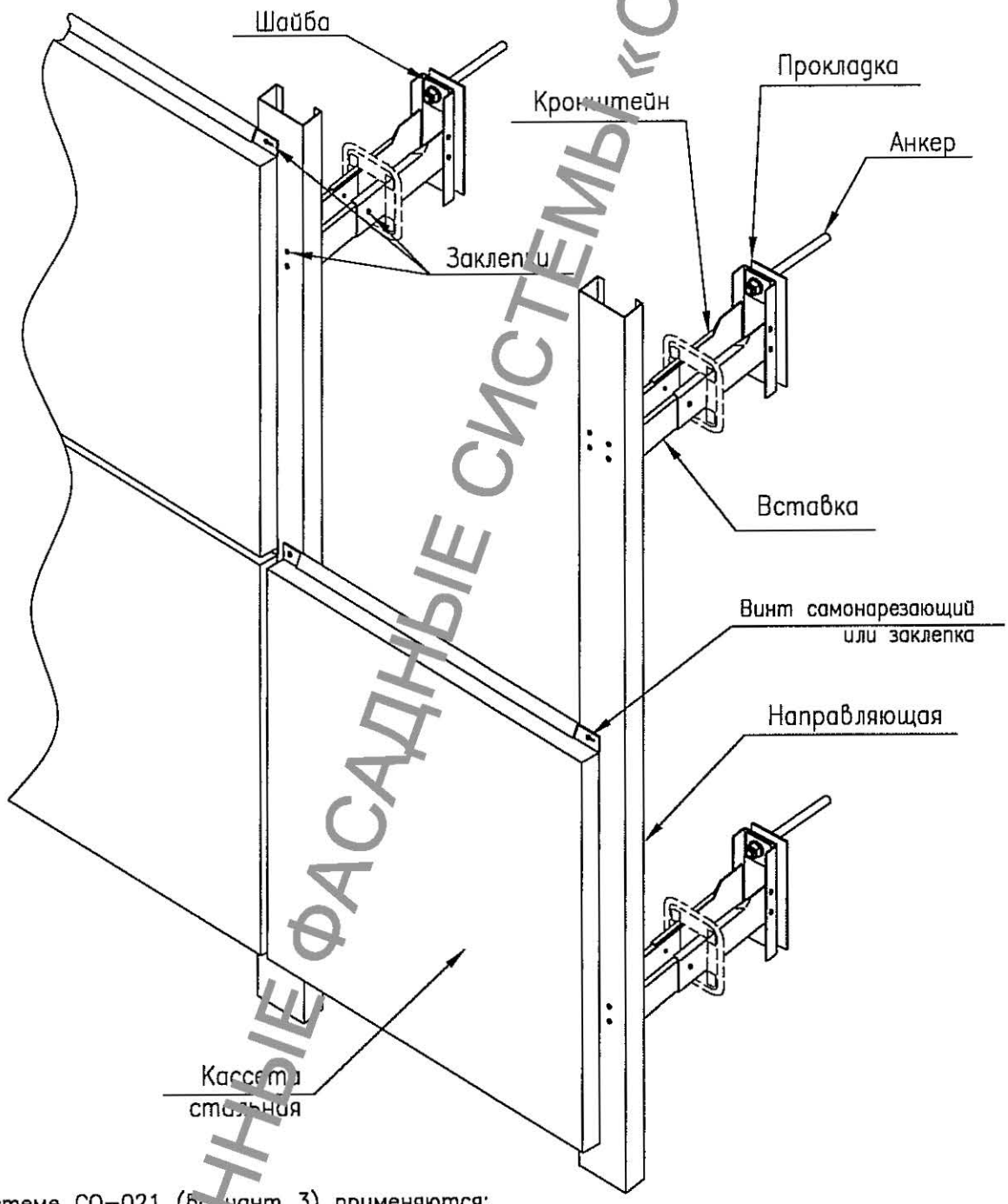

В системе СО-021 (вариант 3) применяются:
- кронштейн (вставка, прокладка): ОК-4 М (ОВ-6,ПТ-3), ОК-6 (ОВ-6,ПТ-5);
- направляющая: ОН-1, ОН-3, ОН-5;
- накладка соединительная (направляющая): НС-3 (ОН-3);
- прижим: ПУ-1;
- скоба (направляющая): СК-1 (ОН-1), СК-3 (ОН-5);
- шайба: Ш-1.

В системе СО-022 (вариант 3) применяются:
- кронштейн (вставка, прокладка): ОК-5М (ОВ-7,ПТ-3), ОК-7 (ОВ-7,ПТ-5);
- направляющая: ОН-2, ОН-4, ОН-6;
- накладка соединительная (направляющая): НС-3 (ОН-4);
- прижим: ПУ-1;
- скоба (направляющая): СК-2 (ОН-2), СК-4 (ОН-6);
- шайба: Ш-1.

Рис. 4.2.3

СОВРЕМЕННЫЕ ФАСАДНЫЕ СИСТЕМЫ «ОЛМА»

Система СО-021, СО-022

Вариант 4. Скрытое крепление кассет из композитного материала усиливающим профилем

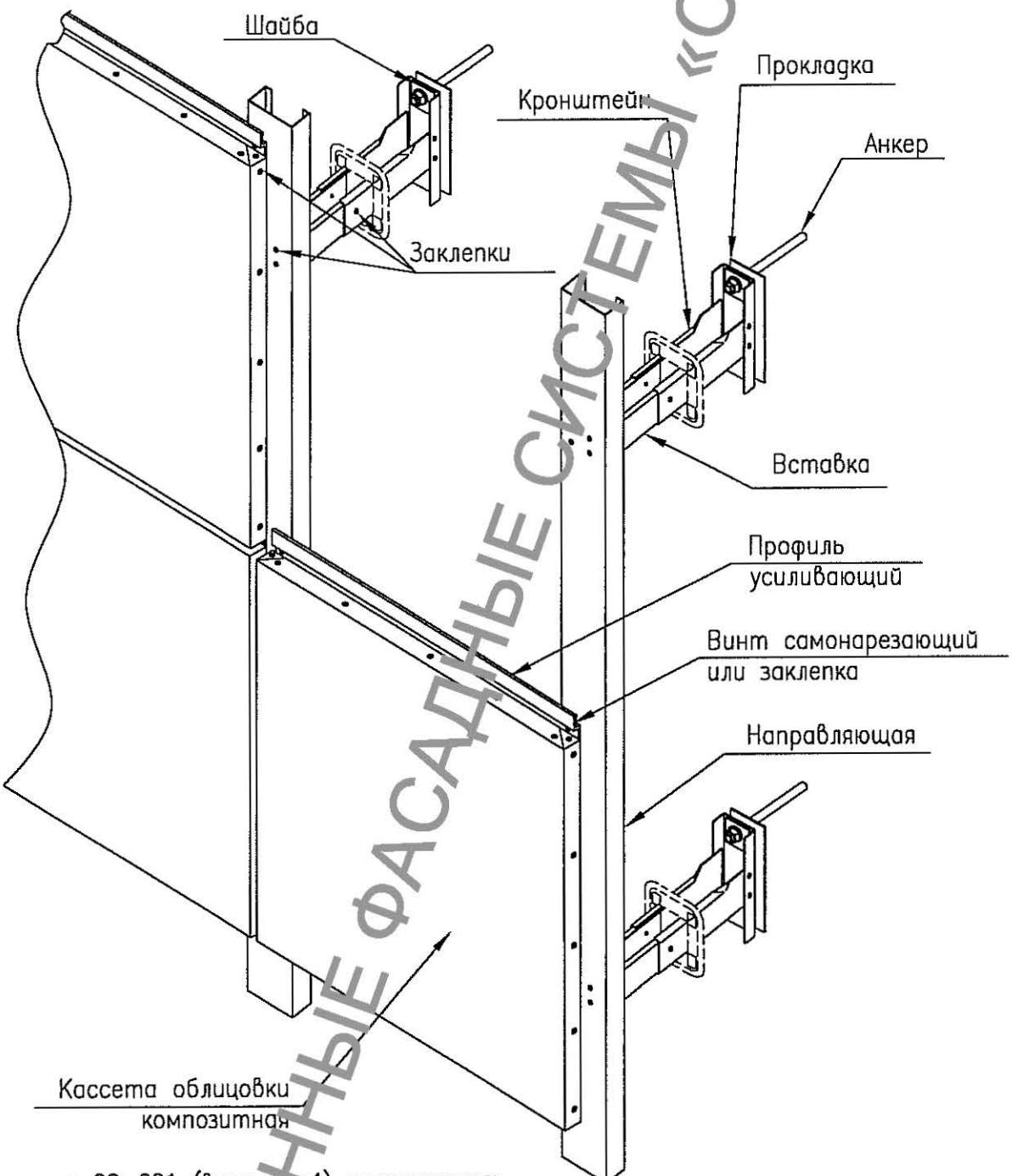

В системе СО–021 (вариант 4) применяются:
- –кронштейн (вставка, прокладка): ОК–4М (ОВ–6,ПТ–3), ОК–6 (ОВ–6,ПТ–5);
- –направляющая: ОН–1, ОН–3, ОН–5;
- –накладка соединительная (направляющая): НС–3 (ОН–3);
- –прижим: ПУ–1;
- –скоба (направляющая): СК–1 (ОН–1), СК–3 (ОН–5);
- –шайба: Ш–1.

В системе СО–022 (вариант 4) применяются:
- –кронштейн (вставка, прокладка): ОК–5М (ОВ–7,ПТ–3), ОК–7 (ОВ–7,ПТ–5);
- –направляющая: ОН–2, ОН–4, ОН–6;
- –накладка соединительная (направляющая): НС–3 (ОН–4);
- –прижим: ПУ–1;
- –скоба (направляющая): СК–2 (ОН–2), СК–4 (ОН–6);
- –шайба: Ш–1.

Рис. 4.2.4

СОВРЕМЕННЫЕ ФАСАДНЫЕ СИСТЕМЫ «ОЛМА»

Система СО-022

Вариант 1. Скрытое крепление кассет из композитного материала усиливающим профилем

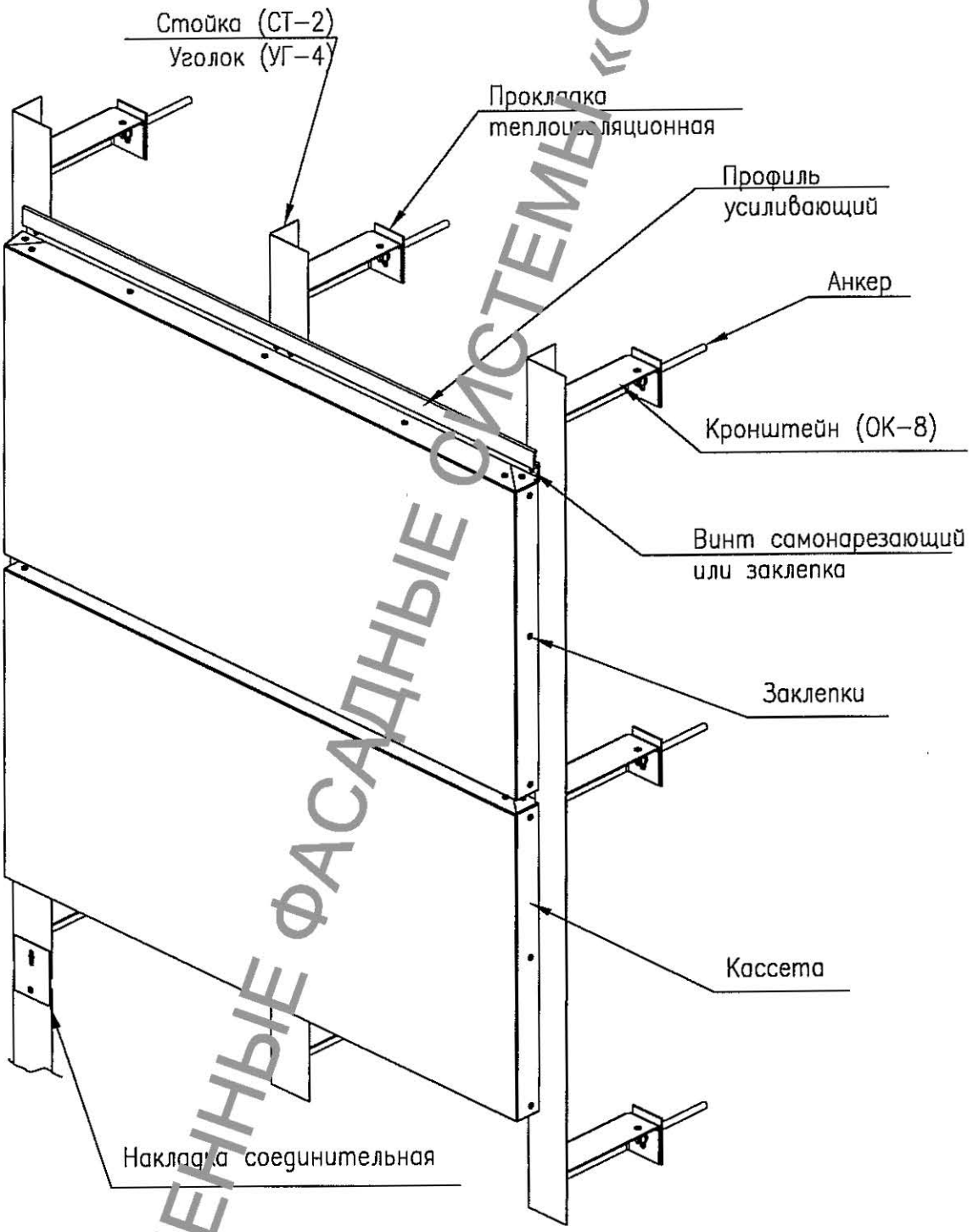

В системе СО–022 (вариант 1) применяются:
- кронштейн (с прокладка): ОК–8 (ПТ–4);
- уголок: УГ–4;
- стойка: СТ–2;
- накладка соединительная: НС–2, НС–3;
- шайба: Ш–1.

СОВРЕМЕННЫЕ ФАСАДНЫЕ СИСТЕМЫ «ОЛМА»

Рис. 4.25

Система СО-022

Вариант 2. Скрытое крепление кассет из металла

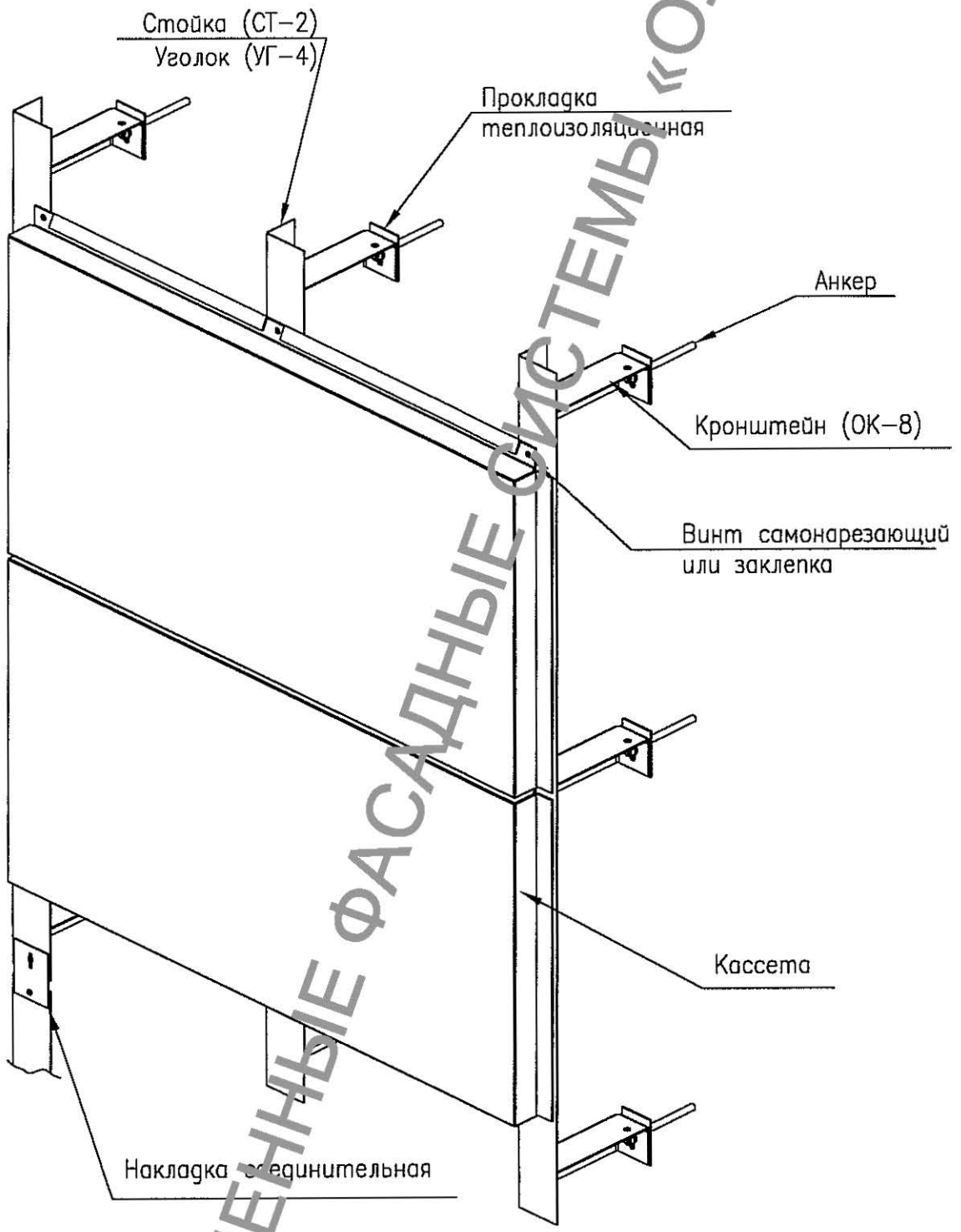

В системе СО–022 (вариант 2) применяются:
- –кронштейн (прокладка): ОК–8 (ПТ–4);
- –уголок: УГ–4;
- –стойка: СТ–2;
- –накладка соединительная: НС–2, НС–3;
- –шайба: Ш–1.

СОВРЕМЕННЫЕ ФАСАДНЫЕ СИСТЕМЫ «ОЛМА»

Рис. 4.2.6

Система СО-022

Вариант 3. Видимое крепление кассет из композитных материалов или металла

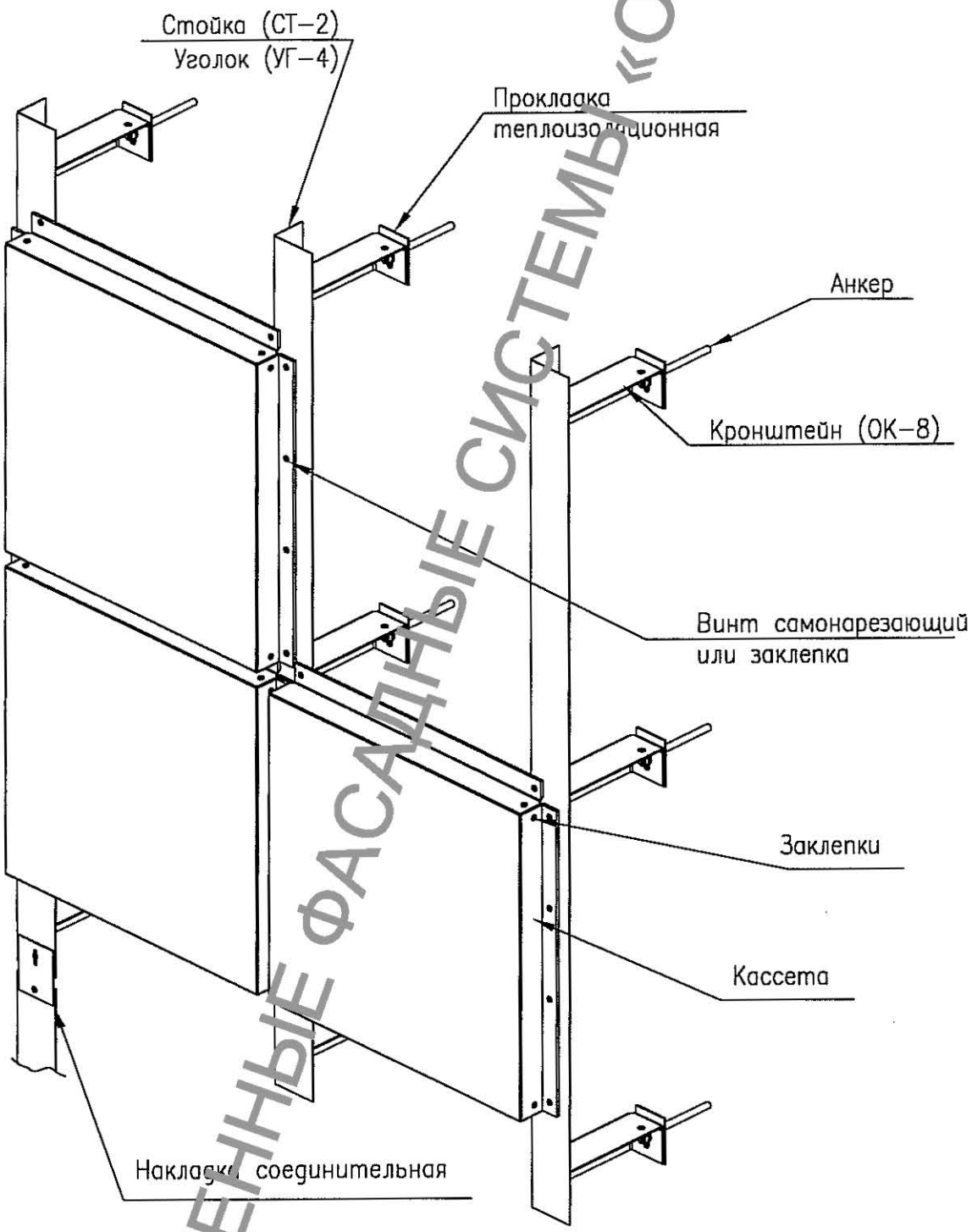

В системе СО–022 (вариант 3) применяются:
- –кронштейн (прокладка): ОК–8 (ПТ–4);
- –уголок: УГ–4;
- –стойка: СТ–2;
- –накладка соединительная: НС–2, НС–3;
- –шайба: Ш–1.

Рис. 4.2.7

СОВРЕМЕННЫЕ ФАСАДНЫЕ СИСТЕМЫ «ОЛМА»

Система СО-022

Вариант 4. Видимое крепление панелей из композитных материалов или металла

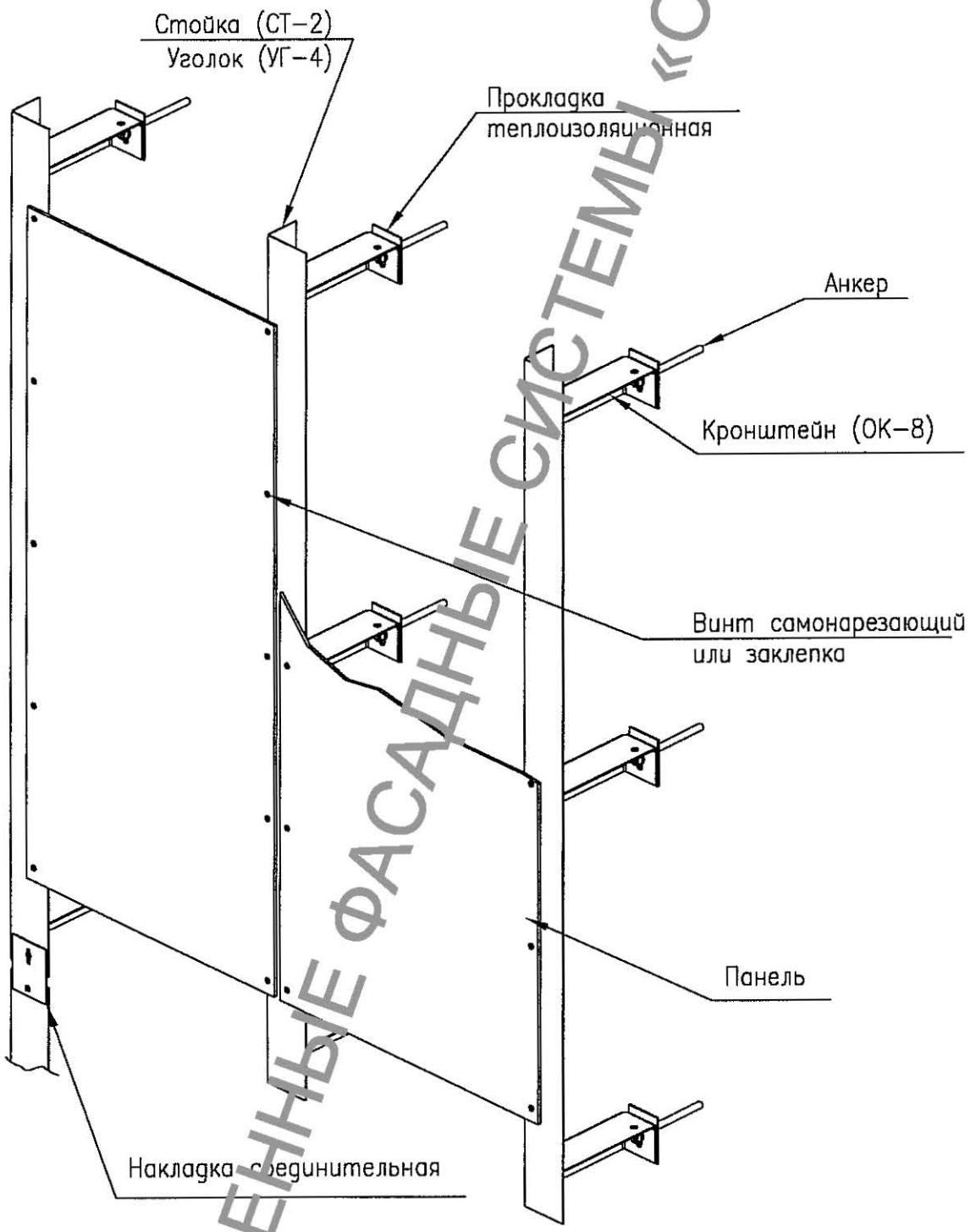

В системе СО–022 (вариант 4) применяются:
- –кронштейн (прокладка): ОК–8 (ПТ–4);
- –уголок: УГ–4;
- –стойка: СТ–2;
- –накладка соединительная: НС–2, НС–3;
- –шайба: Ш–1.

Рис. 4.2.8

СОВРЕМЕННЫЕ ФАСАДНЫЕ СИСТЕМЫ «ОЛМА»

Система СО-021, СО-022

Видимое крепление линеарных панелей (ПЛВК)

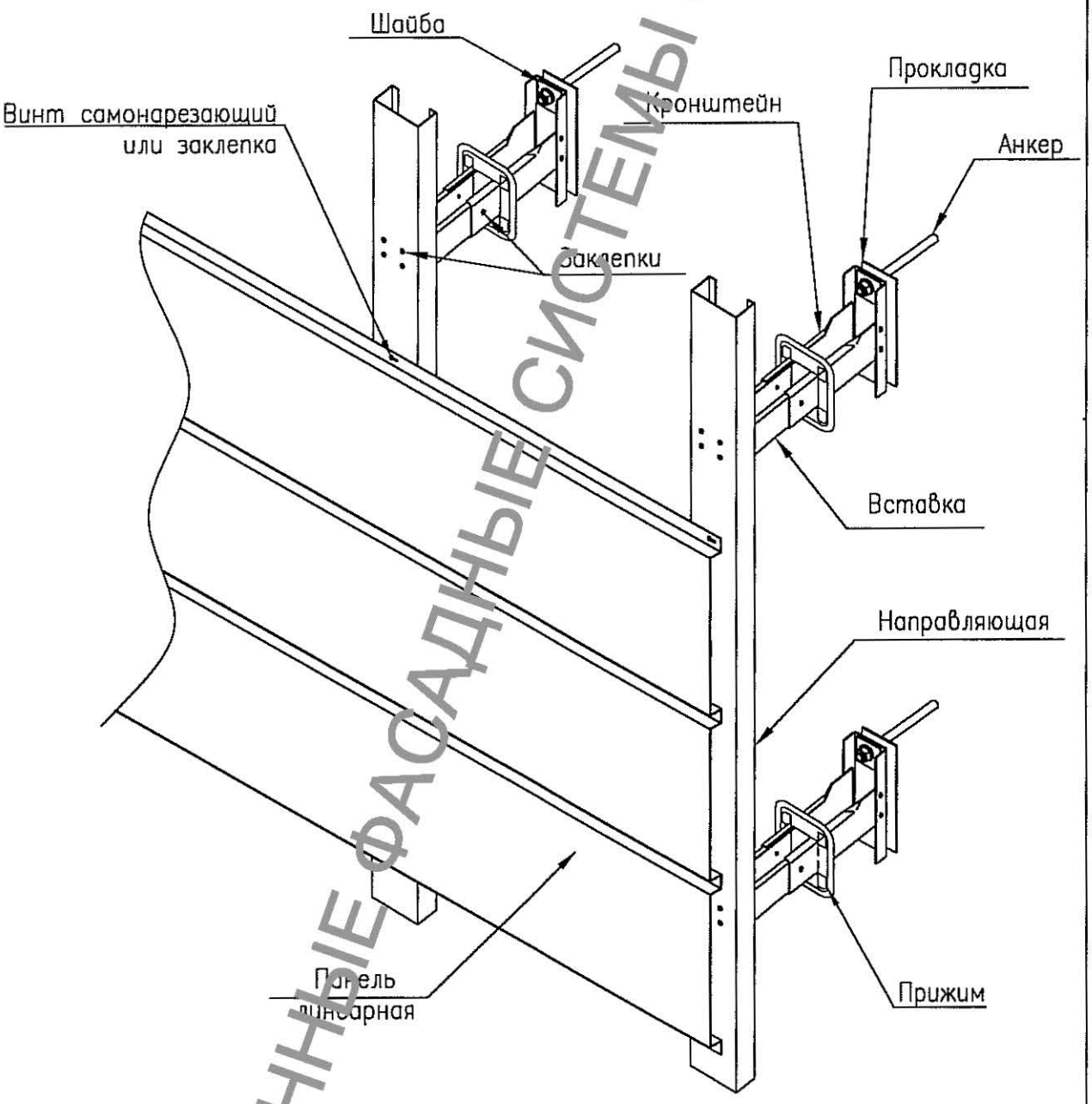

Рис. 4.2.9

СОВРЕМЕННЫЕ ФАСАДНЫЕ СИСТЕМЫ «ОЛМА»

Система СО-021, СО-022

Скрытое крепление линеарных панелей (ПЛСК)

Вариант 1

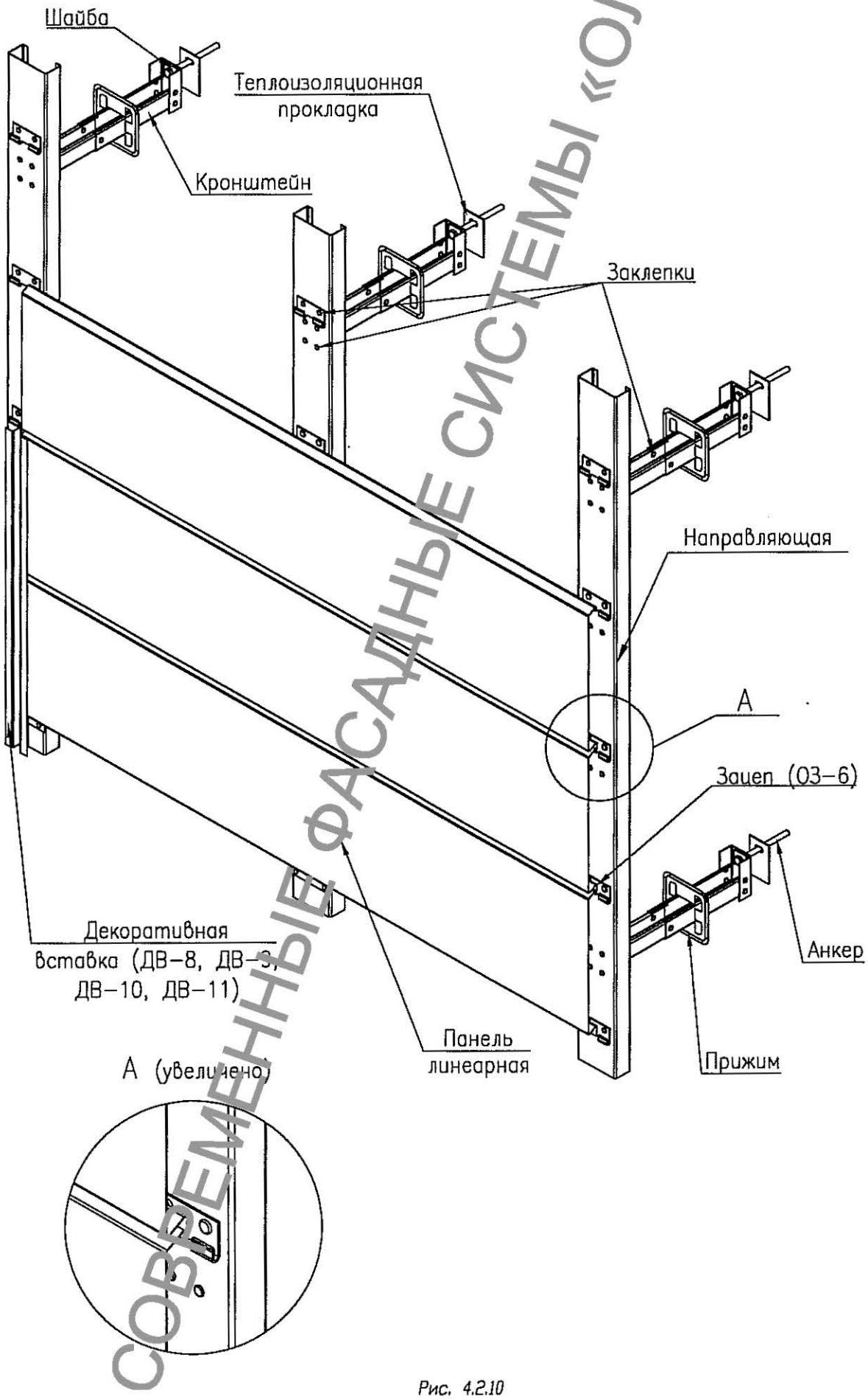

СОВРЕМЕННЫЕ ФАСАДНЫЕ СИСТЕМЫ «ОЛМА»

Рис. 4.2.10

Система СО-021, СО-022

Скрытое крепление линеарных панелей (ПЛСК)

Вариант 2

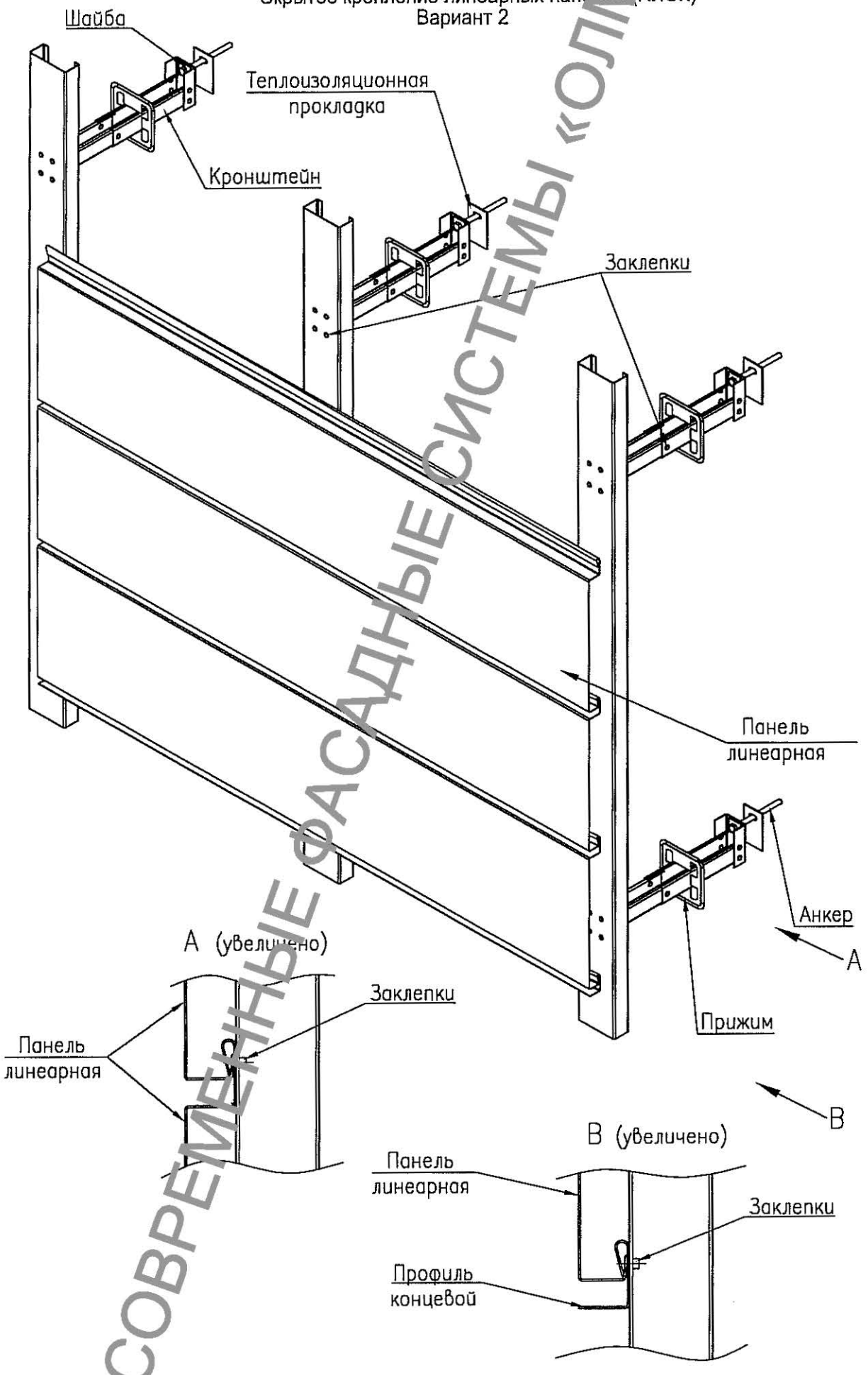

Рис. 4.2.11

СОВРЕМЕННЫЕ ФАСАДНЫЕ СИСТЕМЫ «ОЛМА»

Система СО-022

Скрытое крепление линеарных панелей (ПЛСК)

Вариант 1

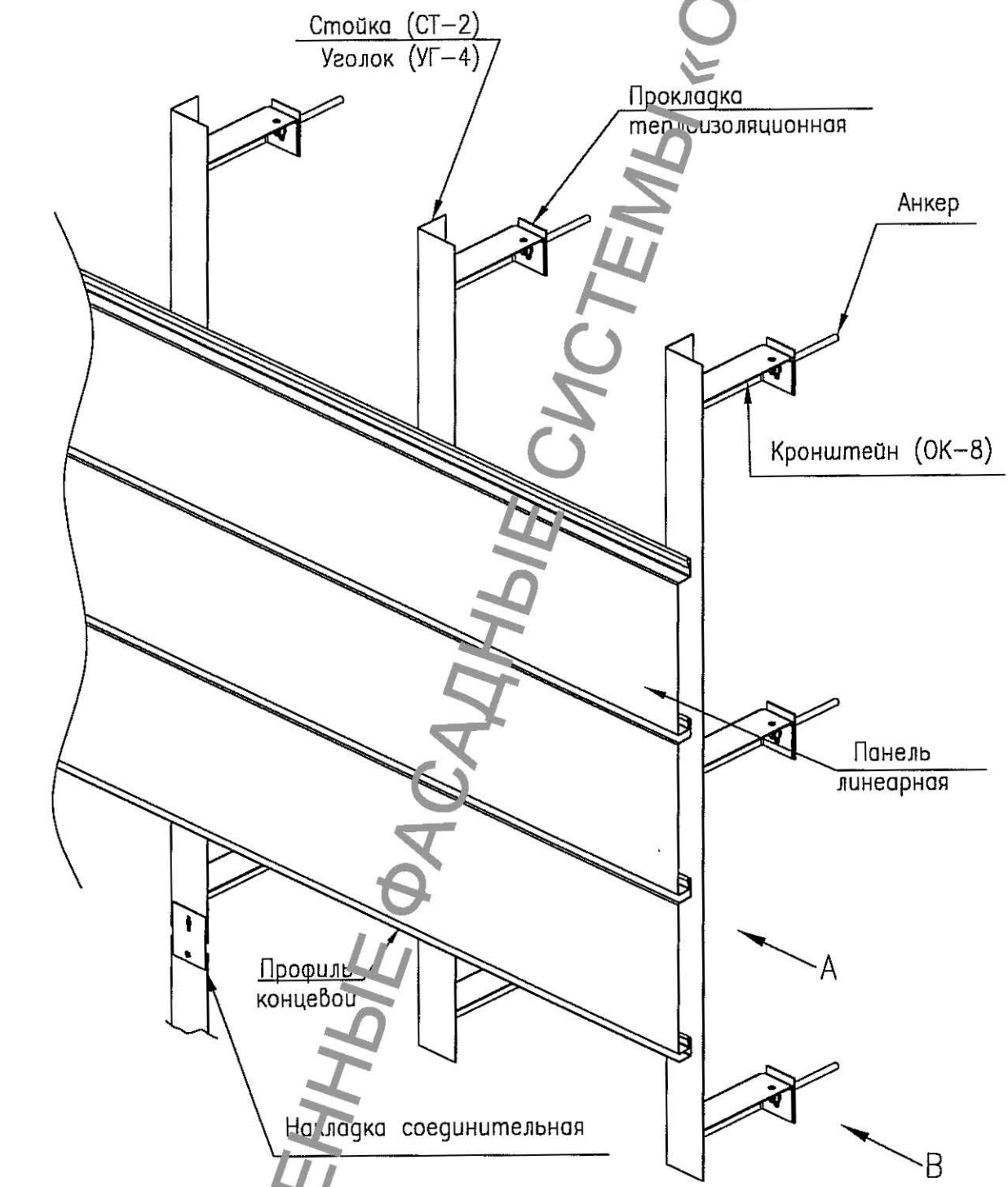

A (увеличено)

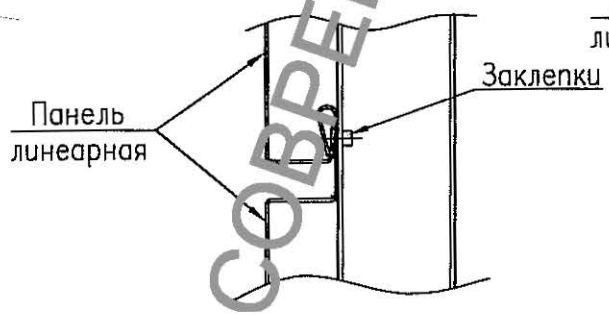

B (увеличено)

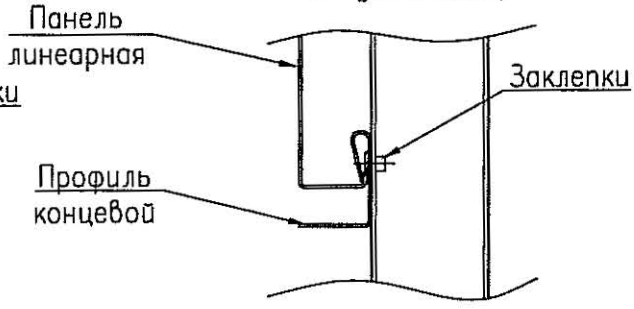

Рис. 4.2.12

СОВРЕМЕННЫЕ ФАСАДНЫЕ СИСТЕМЫ «ОЛМА»

Система СО-022
Скрытое крепление линеарных панелей (ПЛСК)
Вариант 2

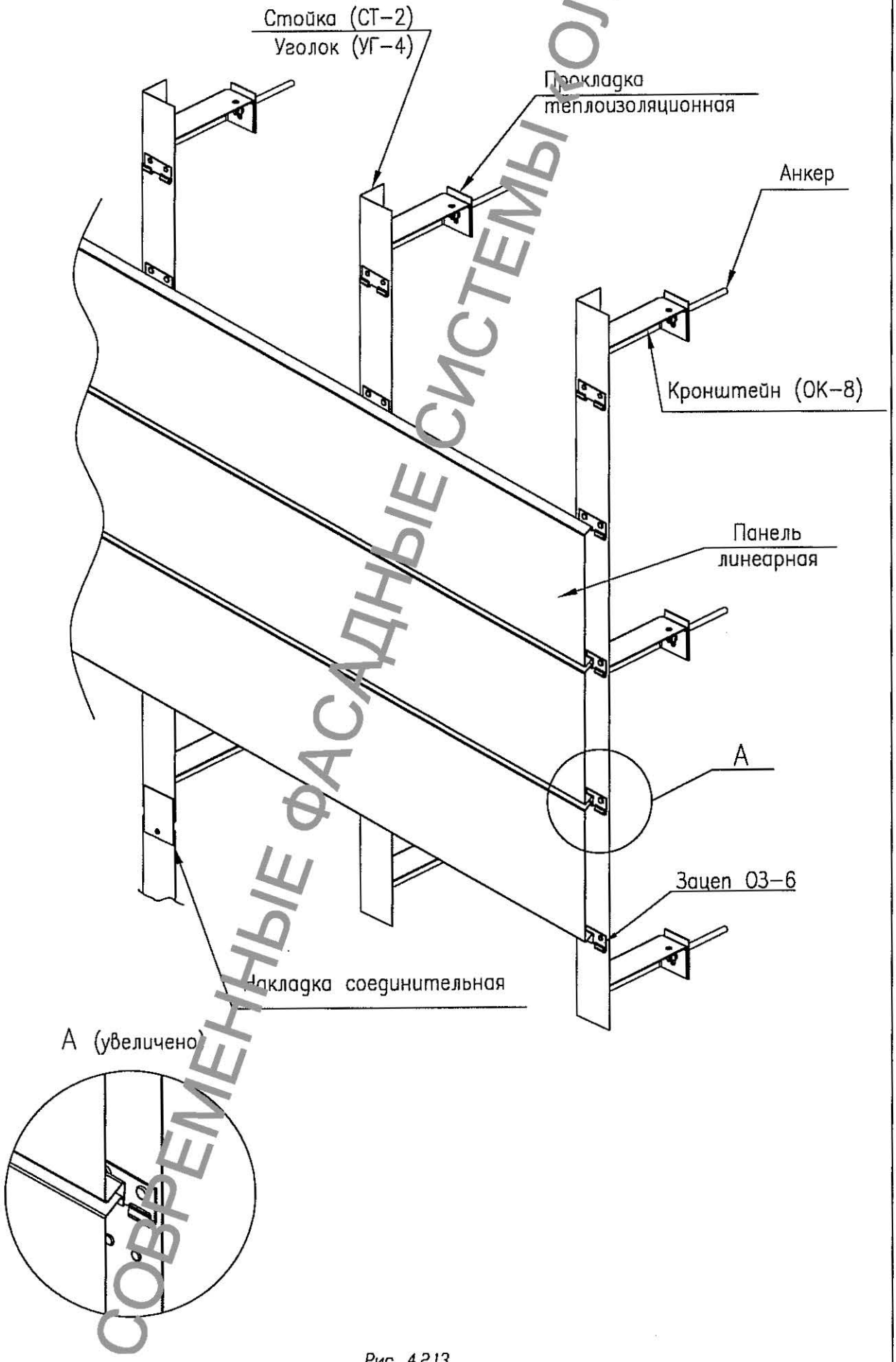

СОВРЕМЕННЫЕ ФАСАДНЫЕ СИСТЕМЫ «ОЛМА»

Рис. 4.2.13

Схемы установки кронштейнов

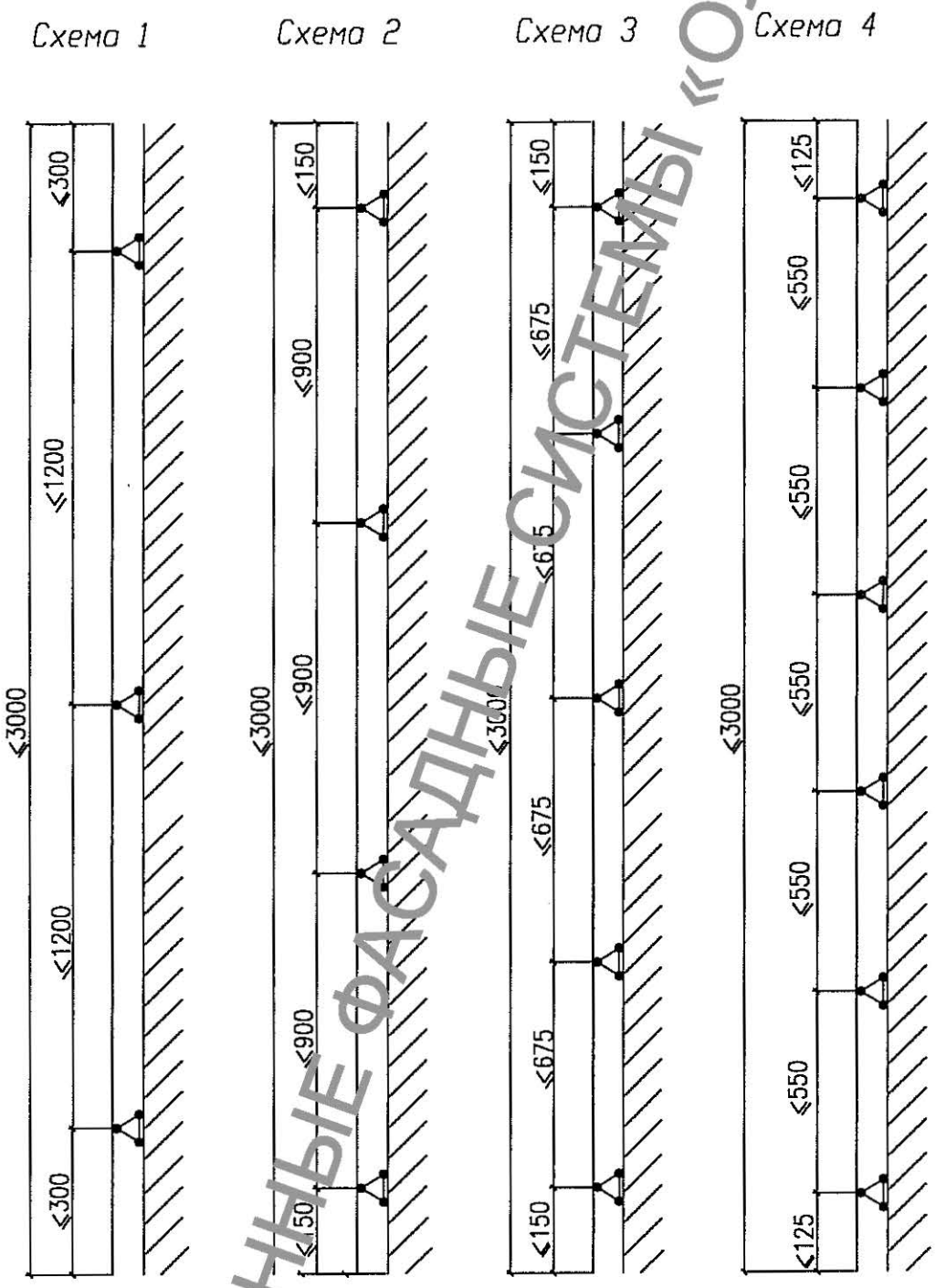

Примечание. Требуемое количество кронштейнов, расстояния между ними и шаг направляющих определяют по результатам статического расчета.

СОВРЕМЕННЫЕ ФАСАДНЫЕ СИСТЕМЫ «ОЛМА»

Рис. 4.2.14

Расчетные ветровые нагрузки на систему СО-02 в различных ветровых районах

Ветровой район	Высота здания, м	Ветровая нагрузка, кгс/м2			
		Рядовая зона		Угловая зона	
		Тип местности		Тип местности	
		B	A	B	A
I	10	48	63	86	114
	20	59	74	106	134
	30	67	82	120	148
	40	73	87	131	158
	50	78	92	141	167
	60	83	96	149	175
	75	89	102	160	185
	90	94	106	169	193
	105	99	111	178	201
	120	103	114	186	207
	135	107	118	193	214
	150	110	121	200	219
II	10	82	82	113	148
	20	77	96	139	174
	30	87	106	158	193
	40	95	114	172	206
	50	102	120	185	218
	60	108	126	195	228
	75	116	133	210	241
	90	122	139	221	252
	105	128	144	233	262
	120	134	149	243	270
	135	139	153	252	279
	150	144	157	261	285
III	10	79	103	143	188
	20	97	122	176	221
	30	110	135	199	244
	40	120	144	218	261
	50	129	152	234	276
	60	136	159	247	289
	75	146	168	265	305
	90	154	175	280	319
	105	163	182	295	331
	120	170	188	308	342
	135	176	194	320	353
	150	182	199	330	361

Рис.4.2.15

СОВРЕМЕННЫЕ ФАСАДНЫЕ СИСТЕМЫ «ОЛМА»

*Расчетные ветровые нагрузки для системы СО-021**

(облицовка кассетами из композитных материалов)

Схема установки кронштейнов	Шаг направляющих, мм	Допустимая ветровая нагрузка, кгс/м2	
		Вылет системы	
		310 мм	210 мм
1	600	112	118
	800	73	75
	1000	55	57
	1200	49	50
	1500	40	41
2	600	205	219
	800	145	152
	1000	112	118
	1200	92	97
	1500	73	75
3	600	304	325
	800	224	240
	1000	172	184
	1200	139	146
	1500	99	104
4	600	356	381
	800	264	282
	1000	205	219
	1200	165	177
	1500	121	128

* В системе используются:
- направляющие ОН–1,
- вставки ОВ–6,
- кронштейны ОК–6,
- облицовочные кассеты:
  - высота 1500 мм,
  - ширина равна шагу направляющих,
  - толщина материала кассеты 4 мм,
  - удельный вес кассеты 7,6 кгс/м2.

Материал ОН–1, ОК–6, ОВ–6 – коррозионностойкая сталь типа AISI 430.
Вылет системы – толщина утеплителя и воздушный зазор.

СОВРЕМЕННЫЕ ФАСАДНЫЕ СИСТЕМЫ «ОЛМА»

Рис. 4.2.16

*Расчетные ветровые нагрузки для системы СО-022**

(облицовка кассетами из композитных материалов)

Схема установки кронштейнов	Шаг направляющих, мм	Допустимая ветровая нагрузка, кгс/м2	
		Вылет системы	
		310 мм	210 мм
1	600	91	95
	800	59	61
	1000	45	46
	1200	40	41
	1500	32	33
2	600	166	177
	800	118	124
	1000	91	95
	1200	75	77
	1500	59	61
3	600	246	263
	800	182	195
	1000	139	146
	1200	112	118
	1500	80	83
4	600	289	309
	800	214	229
	1000	166	177
	1200	134	140
	1500	98	103

* В системе используются:
- направляющие ОН–2,
- вставки ОВ–7,
- кронштейны ОК–7,
- облицовочные кассеты:
  - высота 1500 мм,
  - ширина равна шагу направляющих,
  - толщина материала кассеты 4 мм,
  - удельный вес кассеты 7,6 кгс/м2.

Материал ОН–2, ОК–7, ОВ–7 – оцинкованная сталь с полимерным покрытием.
Вылет системы – толщина утеплителя и воздушный зазор.

Рис. 4.2.17

СОВРЕМЕННЫЕ ФАСАДНЫЕ СИСТЕМЫ «ОЛТА»

*Усилия на вырыв анкера в зависимости от ветровых нагрузок для системы СО-02 (СО-021, СО-022)**

Монтажная схема	Шаг направляющих, мм	Ветровая нагрузка, кгс/м2	Усилие на выров анкера, кгс
1	600	85	58
	800	55	61,8
	1000	42	71,2
	1200	67	78,3
	1500	30	90,8
2	600	155	50
	800	110	59
	1000	86	64,7
	1200	70	70,3
	1500	55	88,1
3	600	230	58,5
	800	170	62,4
	1000	130	66,6
	1200	105	72
	1500	75	79
4	600	270	61
	800	200	63,7
	1000	155	66,5
	1200	125	70,8
	1500	92	80,2

* В системе используются:
- направляющие ОН–1, ОН–2,
- вставки ОВ–6, ОВ–7,
- кронштейны ОК–6, ОК–7,
- облицовочные кассеты:
  - высота 1500 мм,
  - ширина равна шагу направляющих,
  - толщина материала кассеты 4 мм,
  - удельный вес кассеты 7,6 кгс/м2.

Вылет системы (толщина утеплителя и воздушный зазор) – 310 мм.

СОВРЕМЕННЫЕ ФАСАДНЫЕ СИСТЕМЫ «ОЛМА»

Рис. 4.2.18

Схемы расстановки полок углового элемента

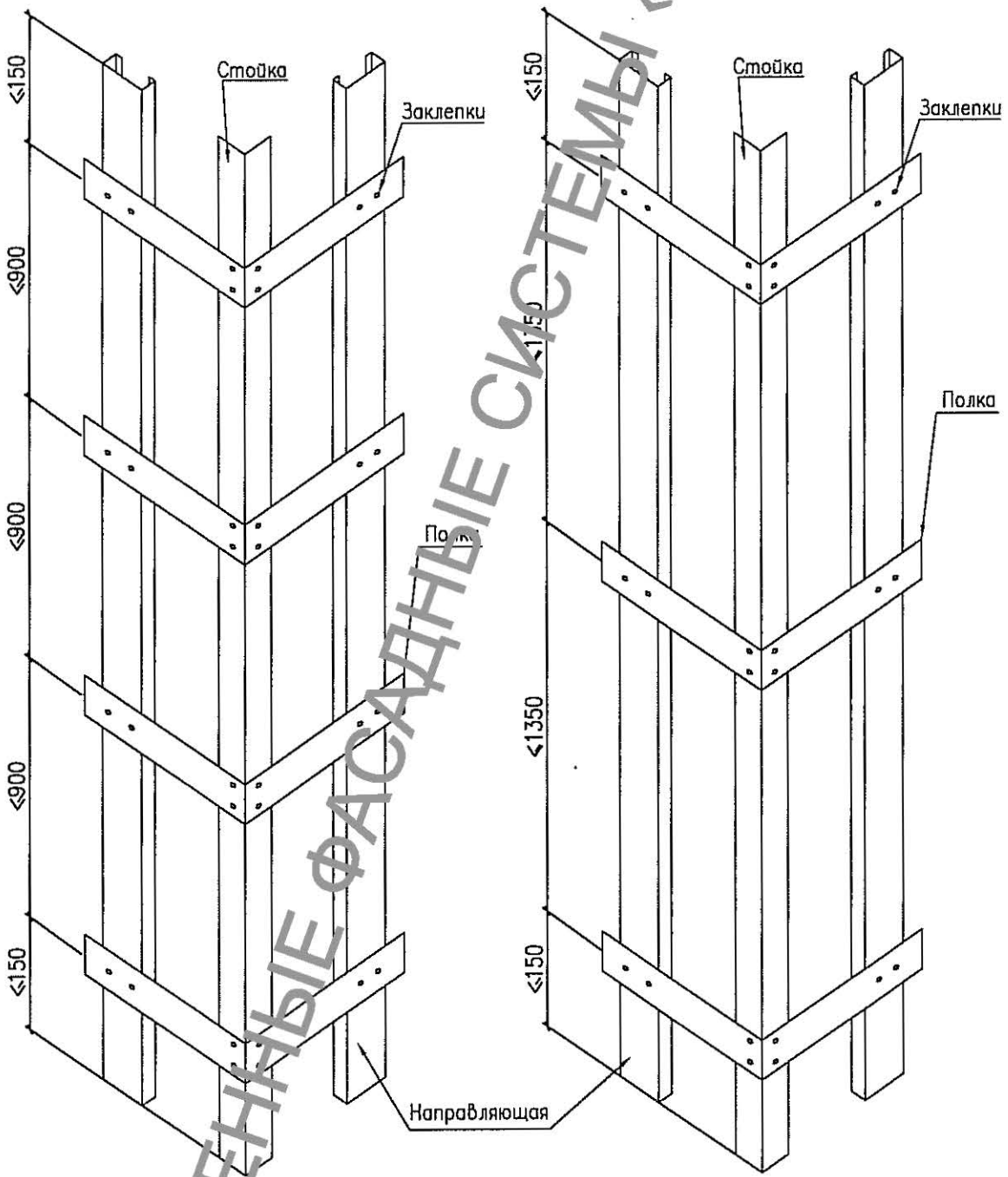

Примечание: Количество полок и шаг между ними определяют по результатам статического расчета

Рис. 4.2.19

СОВРЕМЕННЫЕ ФАСАДНЫЕ СИСТЕМЫ «ОЛМА»

Вариант узла крепления на внешнем углу

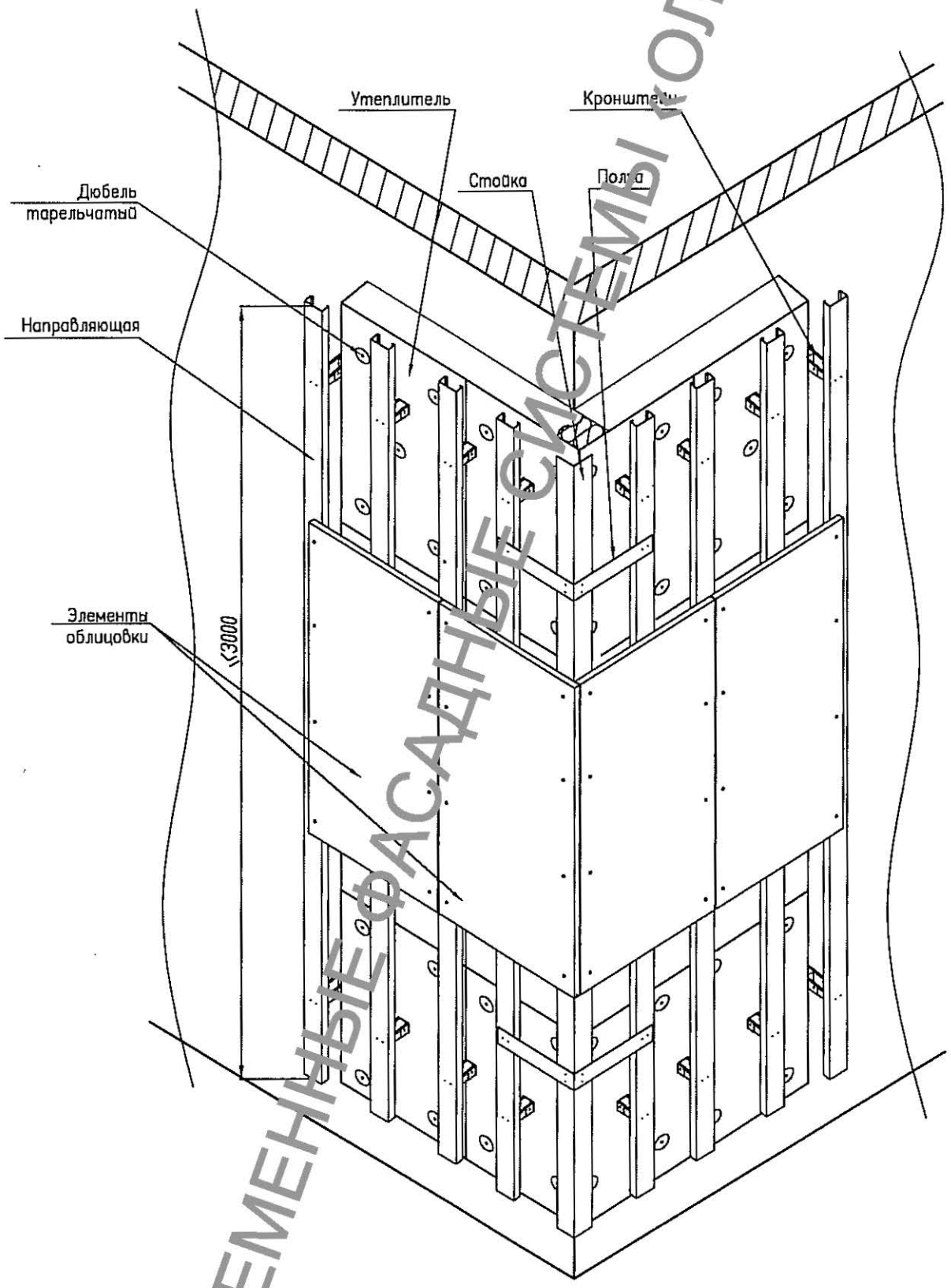

Примечание. 1. Шаг направляющих в угловой зоне определяют по результатам статического расчета.

2. Допускается замена полки ПЛ на две пластины ПЛС–34

Рис. 4.2.20

СОВРЕМЕННЫЕ ФАСАДНЫЕ СИСТЕМЫ «ОЛМА»

4.3 ВАРИАНТЫ КОНСТРУКЦИИ СИСТЕМЫ ДЛЯ КРЕПЛЕНИЯ К МЕЖЭТАЖНЫМ ПЕРЕКРЫТИЯМ

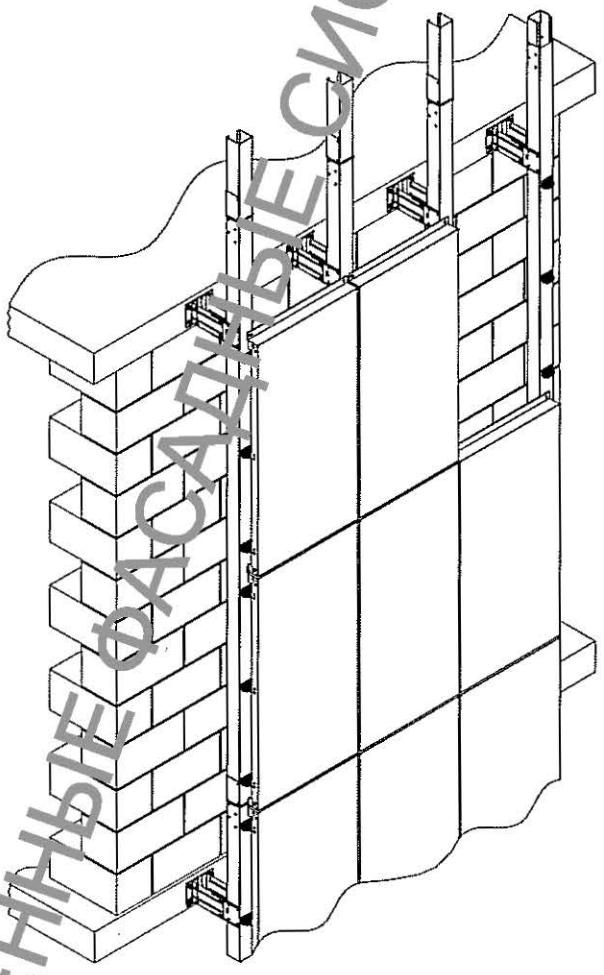

Рис.4.3

СОВРЕМЕННЫЕ ФАСАДНЫЕ СИСТЕМЫ «ОЛМА»

Скрытое крепление кассет из композитных материалов или металла на скобах-зацепах

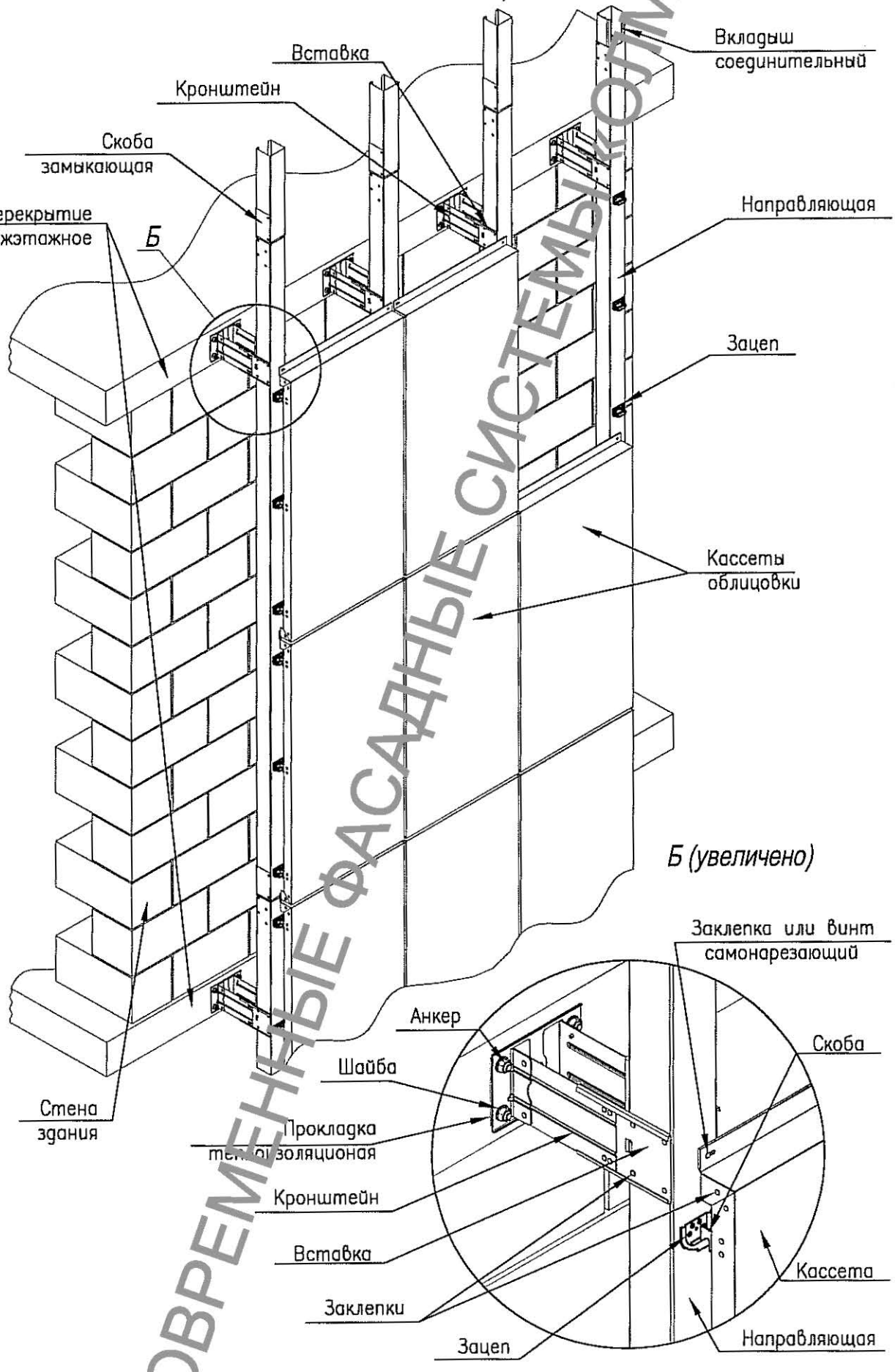

Рис.4.3.1

СОВРЕМЕННЫЕ ФАСАДНЫЕ СИСТЕМЫ «ОЛМА»

Скрытое крепление кассет из композитных материалов пазами в бортах

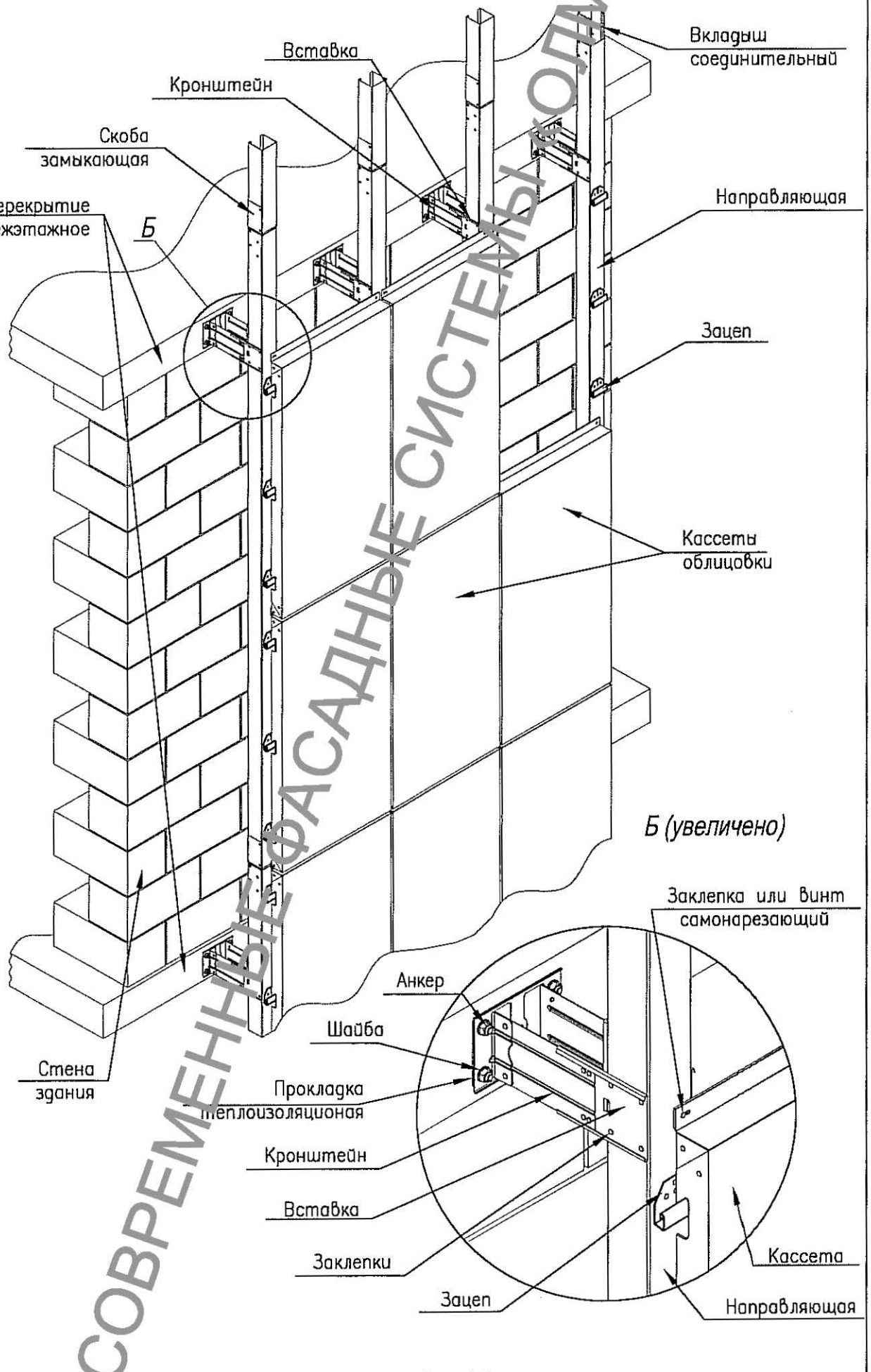

СОВРЕМЕННЫЕ ФАСАДНЫЕ СИСТЕМЫ «ОЛМА»

Рис.4.3.2

Скрытое крепление кассет из композитных материалов усиливающим профилем

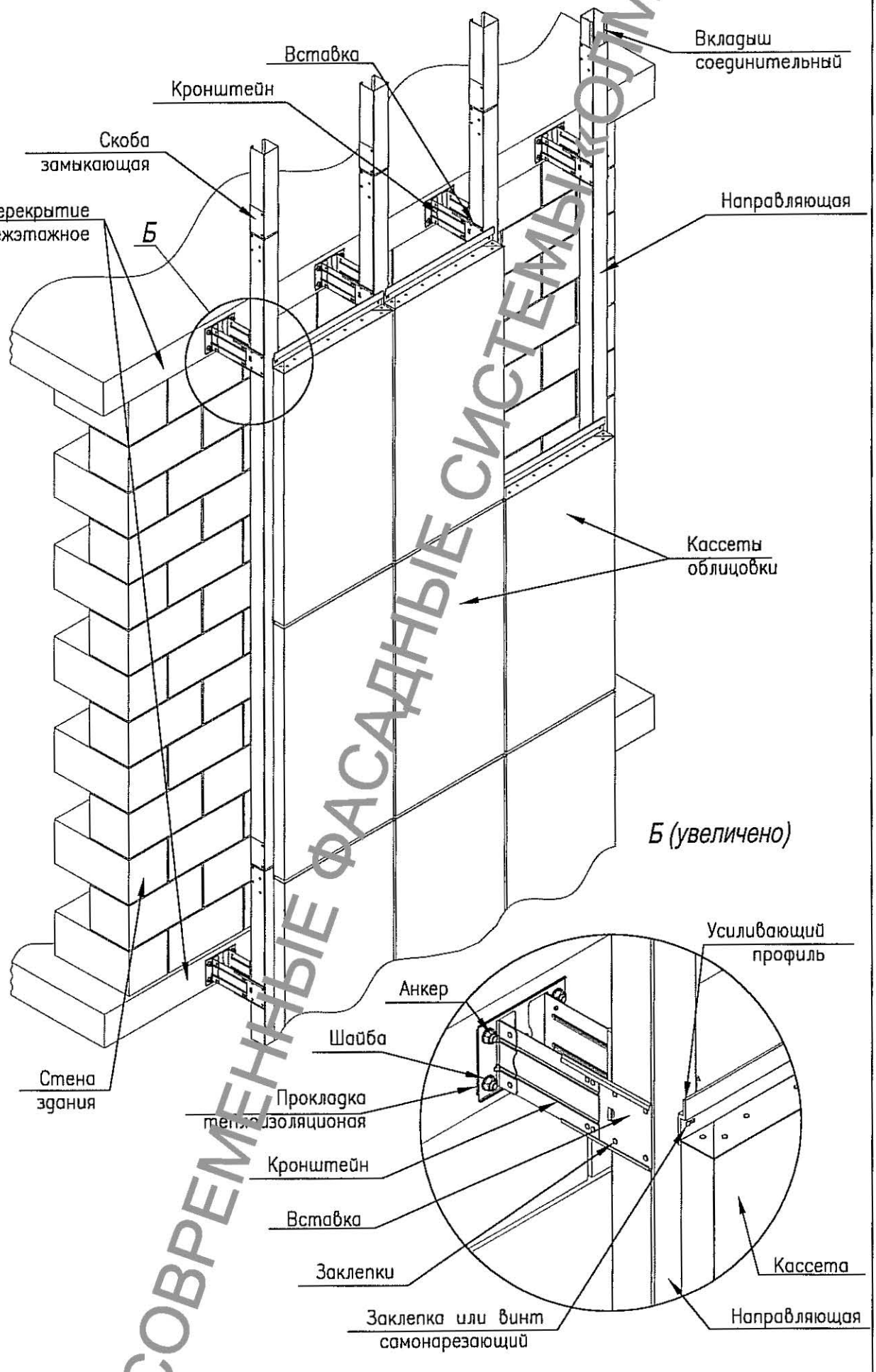

Рис.4.3.3

СОВРЕМЕННЫЕ ФАСАДНЫЕ СИСТЕМЫ КОЛМА

Скрытое крепление кассет из металла

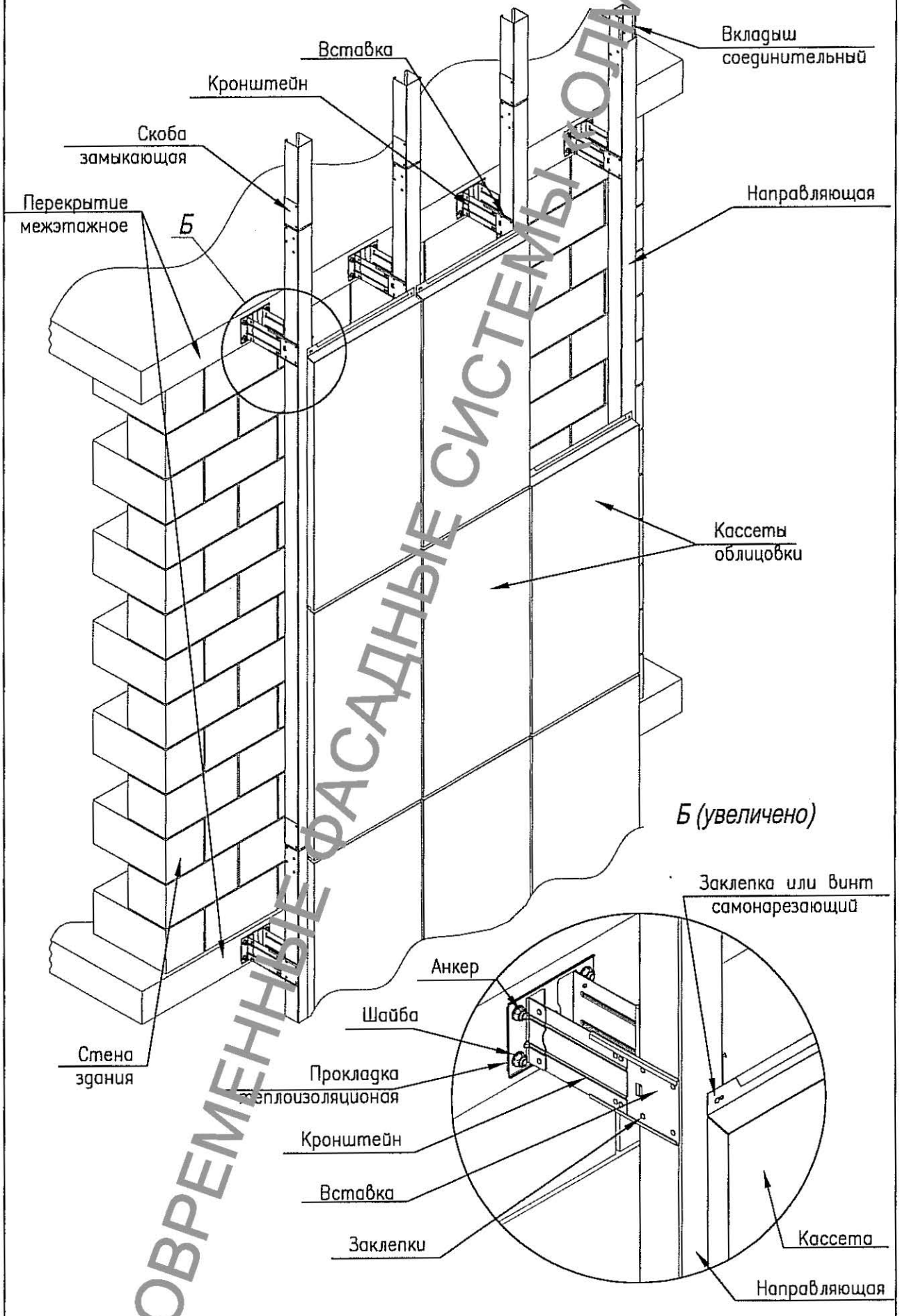

Рис.4.3.4

СОВРЕМЕННЫЕ ФАСАДНЫЕ СИСТЕМЫ «ОЛИМА»

Видимое крепление панелей из композитных материалов или металла

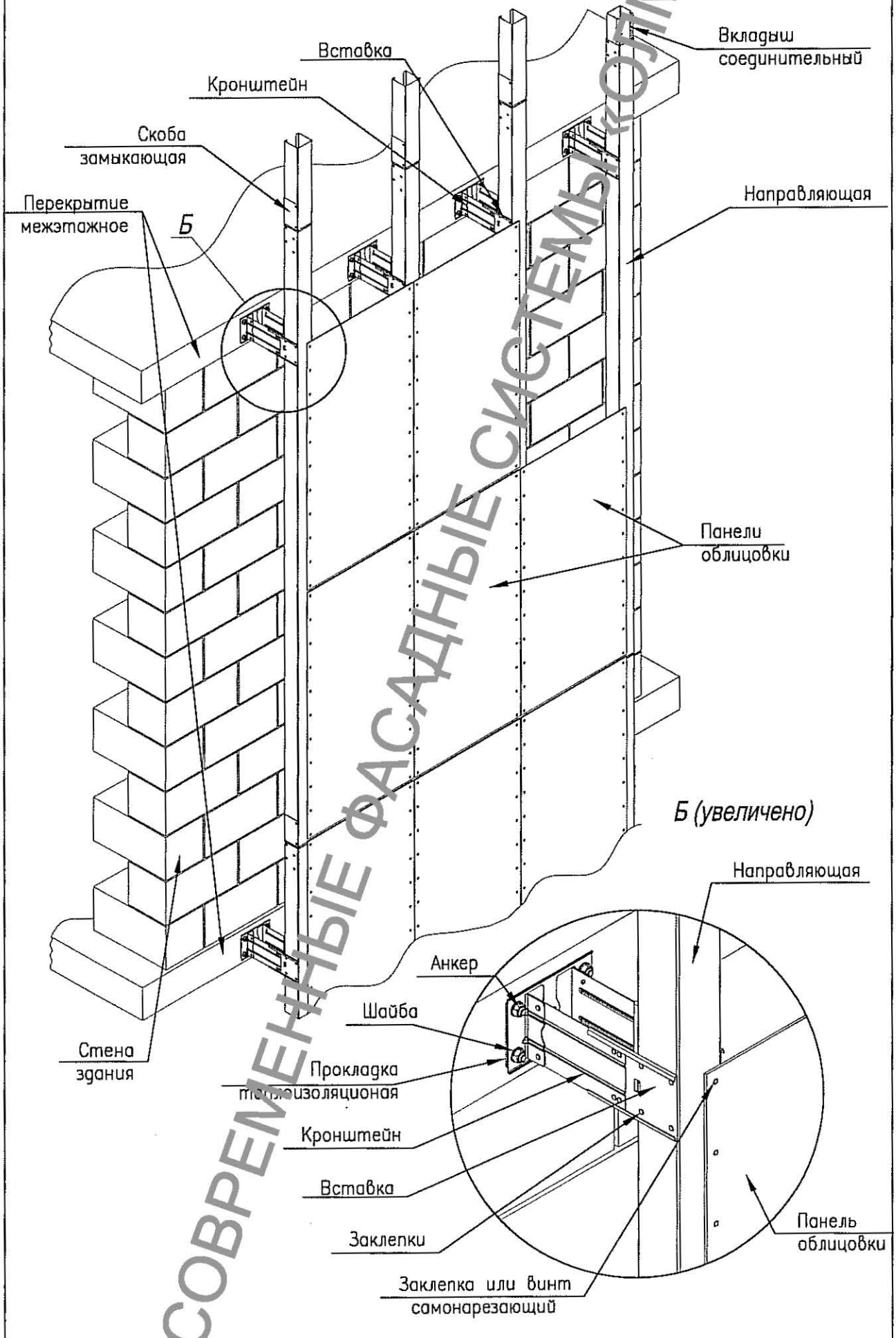

СОВРЕМЕННЫЕ ФАСАДНЫЕ СИСТЕМЫ «ОЛМА»

Рис.4.3.5

Скрытое крепление линеарных панелей (ПЛСК)
Вариант 1

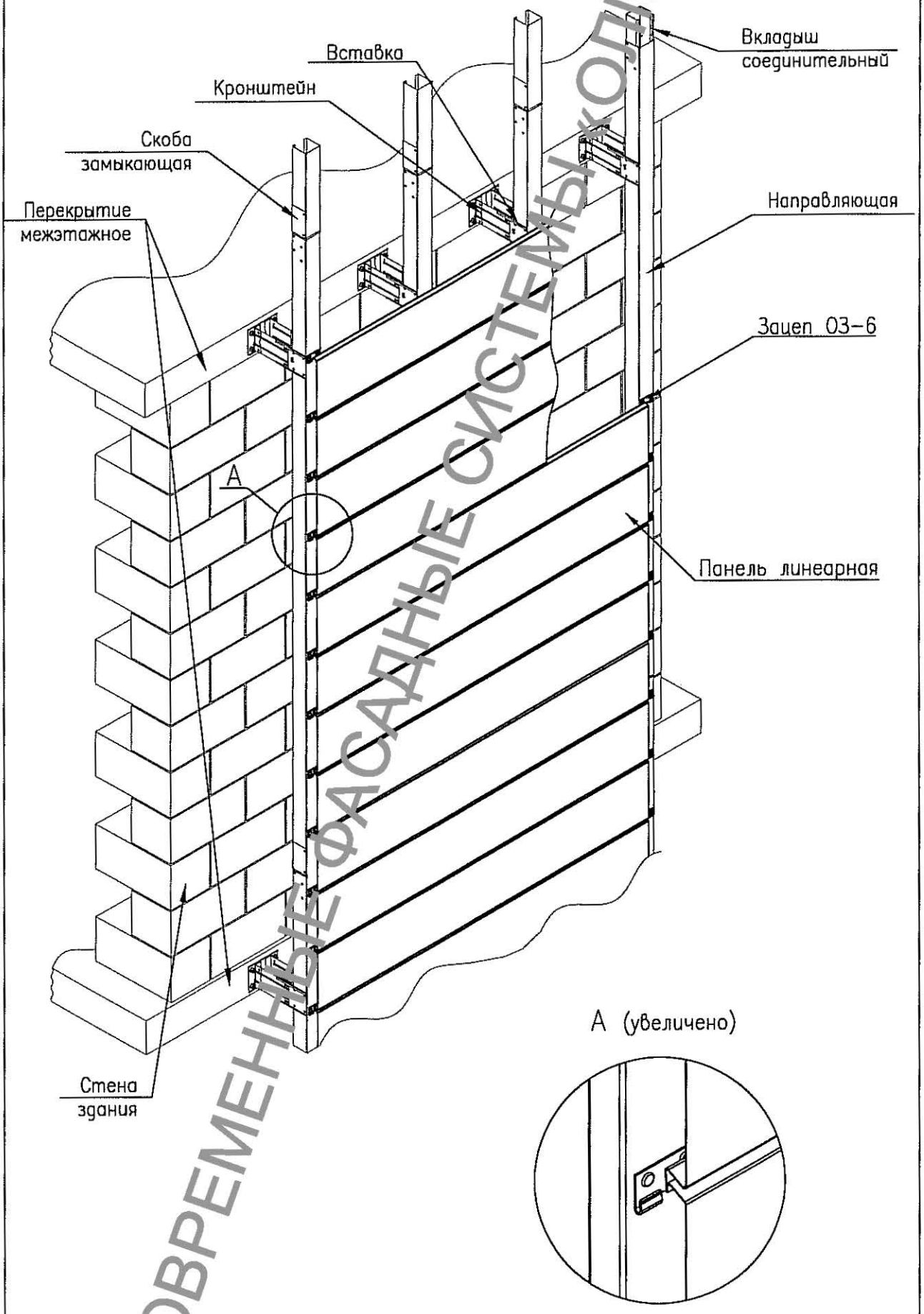

СОВРЕМЕННЫЕ ФАСАДНЫЕ СИСТЕМЫ «КОЛМА»

Рис.4.3.6

Скрытое крепление линеарных панелей (ПЛСК)
Вариант 2

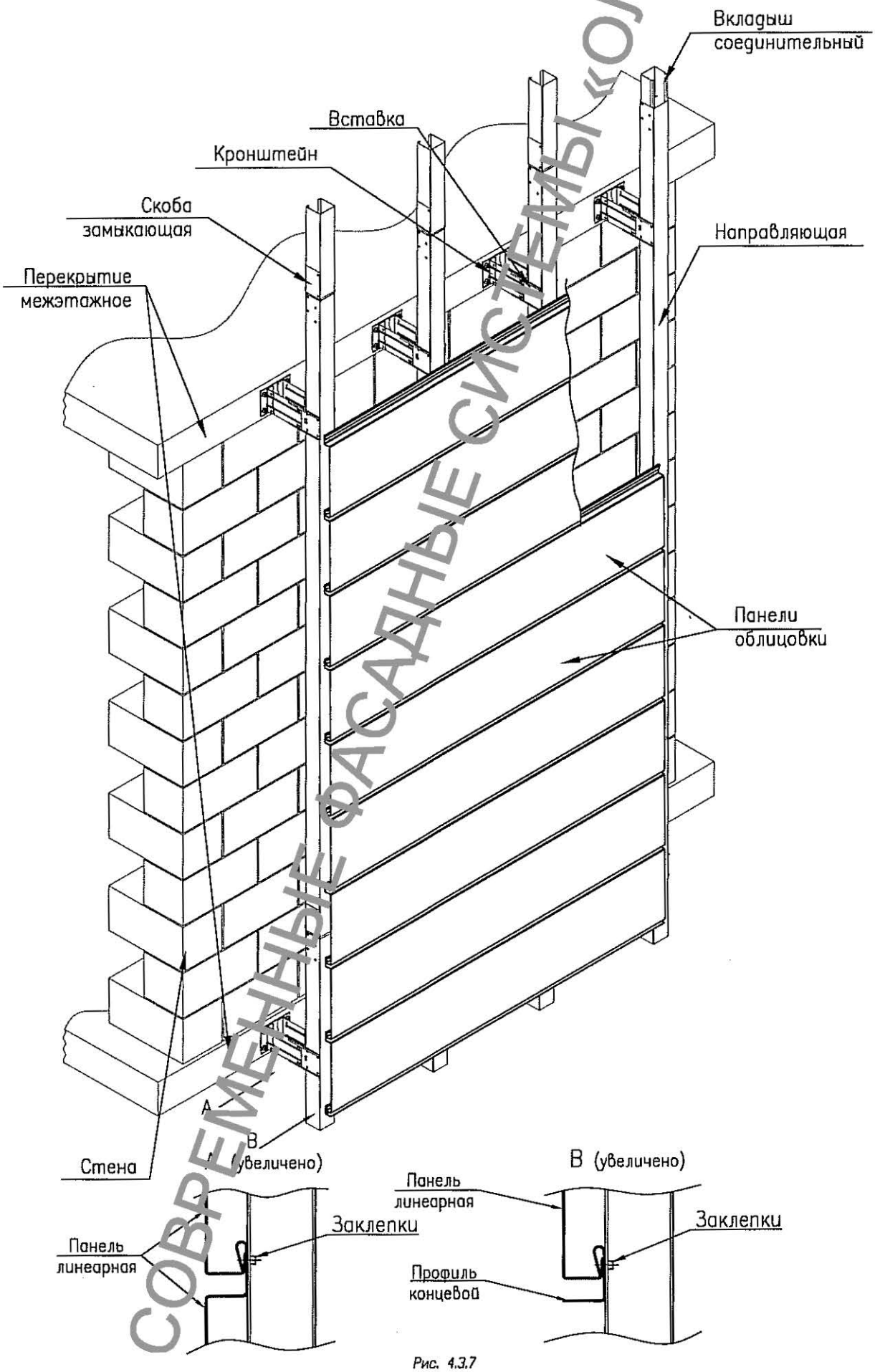

Рис. 4.3.7

СОВРЕМЕННЫЕ ФАСАДНЫЕ СИСТЕМЫ «ОЛМА»

Видимое крепление линеарных панелей (ПЛВК)

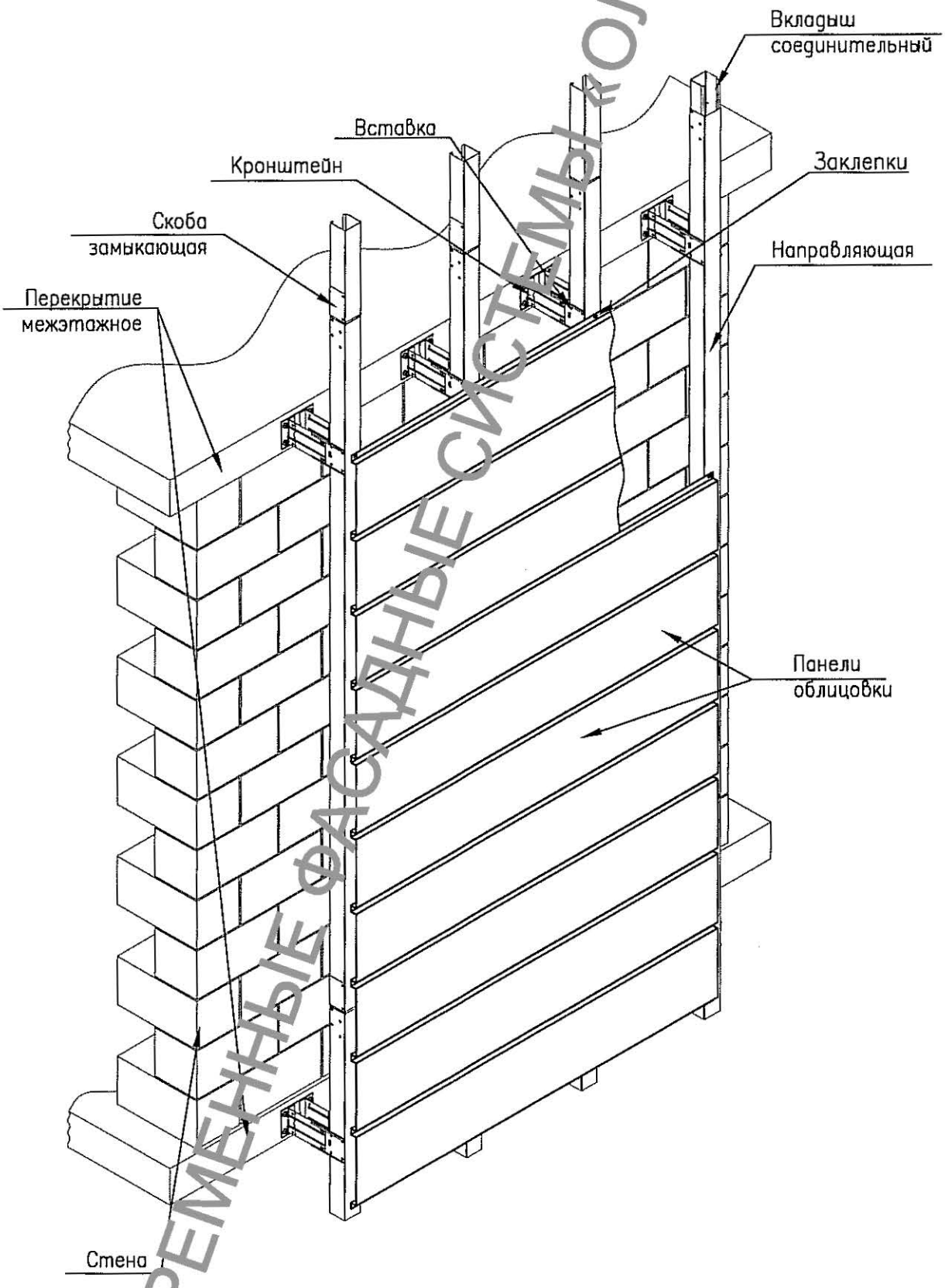

СОВРЕМЕННЫЕ ФАСАДНЫЕ СИСТЕМЫ «ОЛМА»

Рис. 4.3.8

Схема установки направляющих (вариант 1)

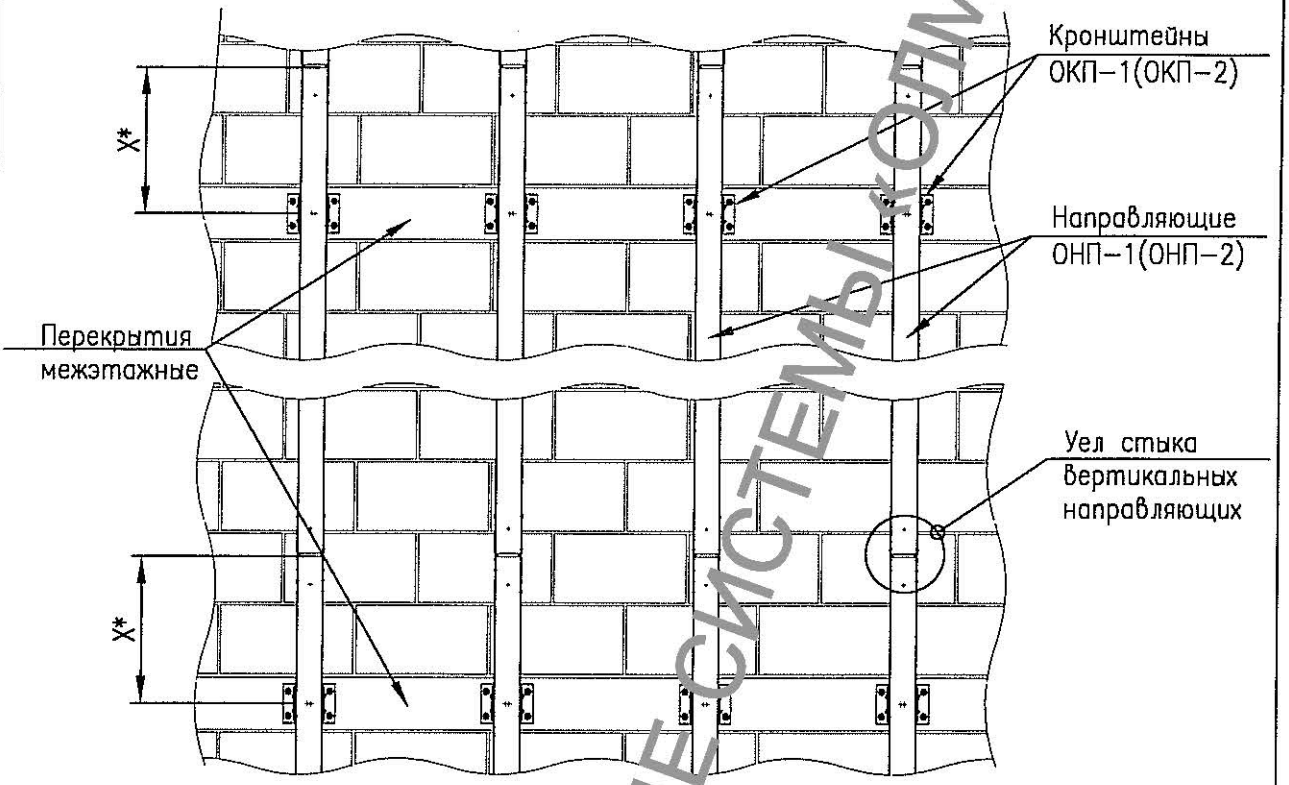

Установка направляющих в межоконном (по вертикали) пролете (вариант 1)

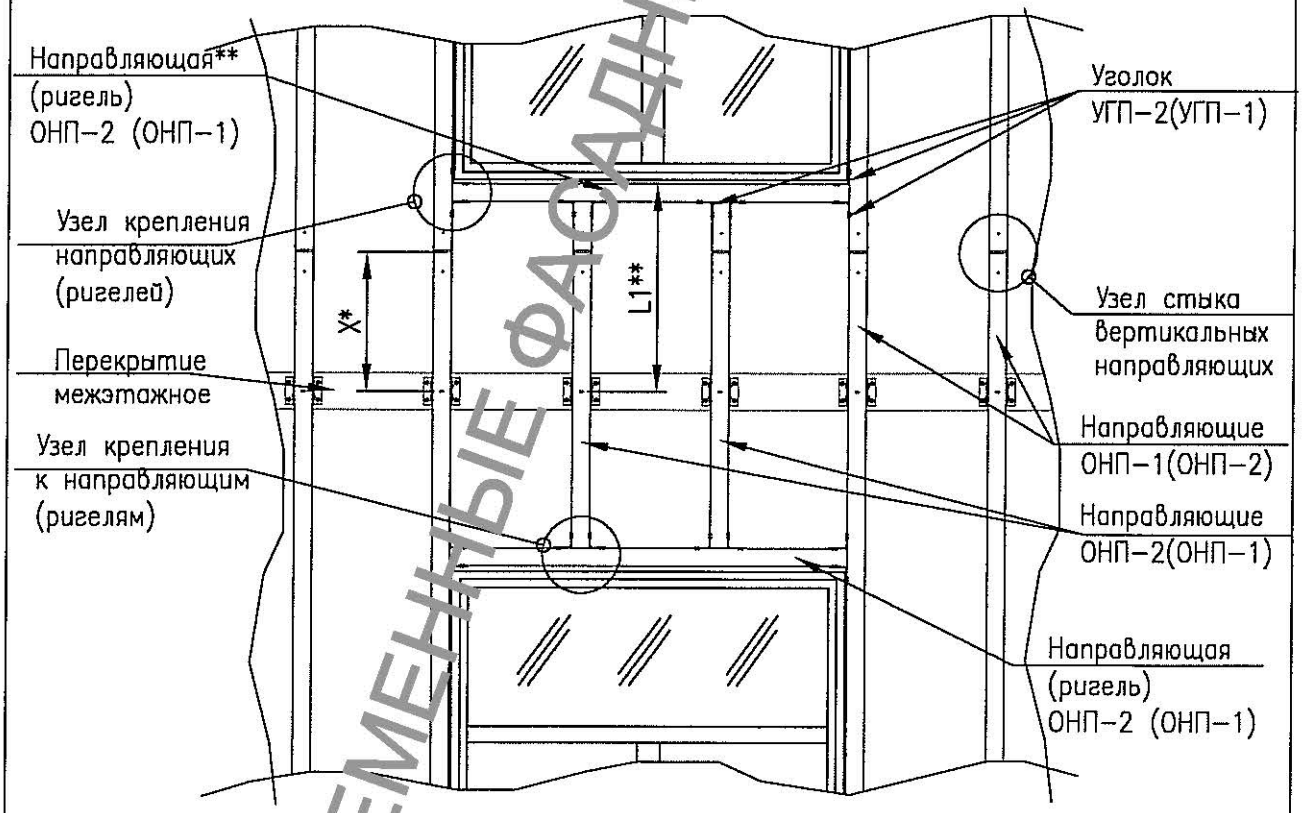

*–величину X определяют по результатам статического расчета.
Рекомендуемая величина X: (0,22...0,3) Lнапр., где Lнапр–длина направляющей (равная расстоянию между межэтажными плитами перекрытий здания).
**–допускается не устанавливать направляющую (ригель) при выполнении условия X≥L1 и подтверждении результатами статического расчета.
Примечание. Тип кронштейнов и направляющих, а также шаг направляющих определяют по результатам статического расчета

Рис.4.3.9

СОВРЕМЕННЫЕ ФАСАДНЫЕ СИСТЕМЫ «ОПТИМА»

Схема установки направляющих (вариант 2)

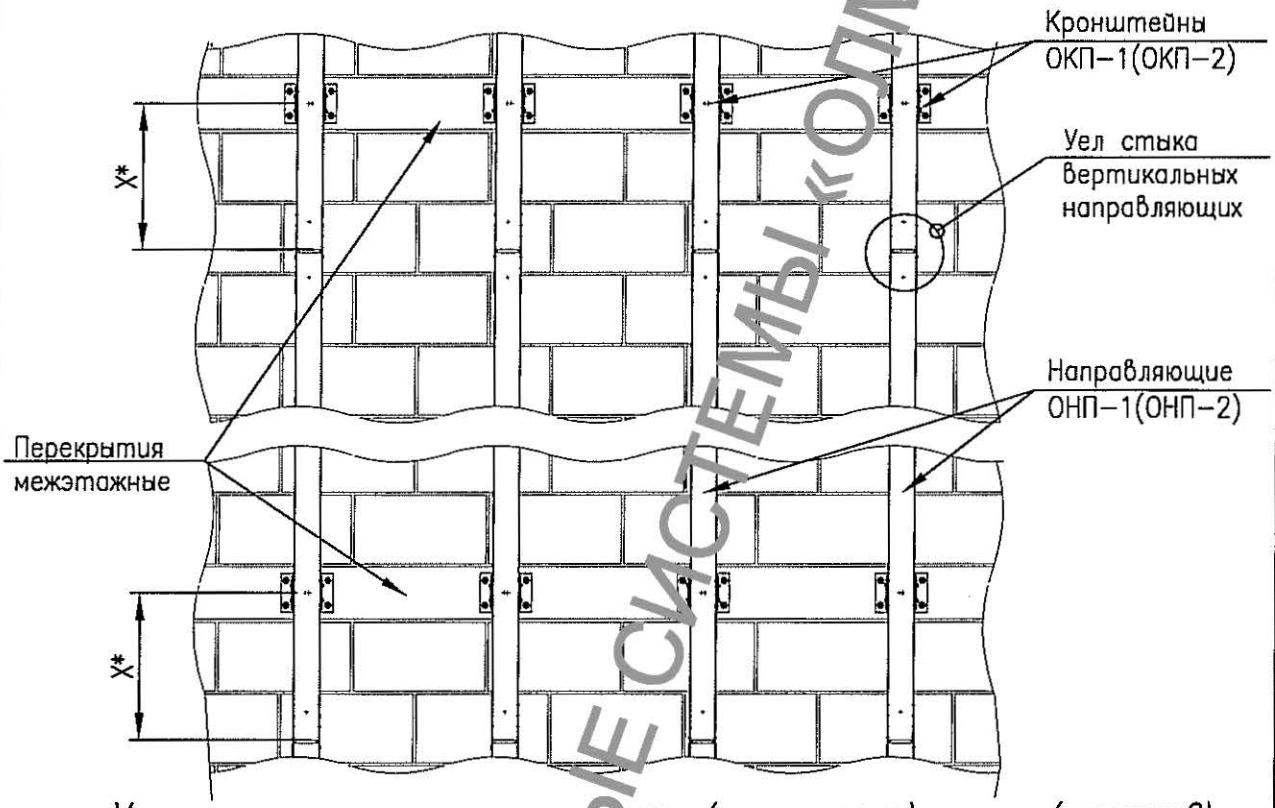

Установка направляющих в межоконном (по вертикали) пролете (вариант 2)

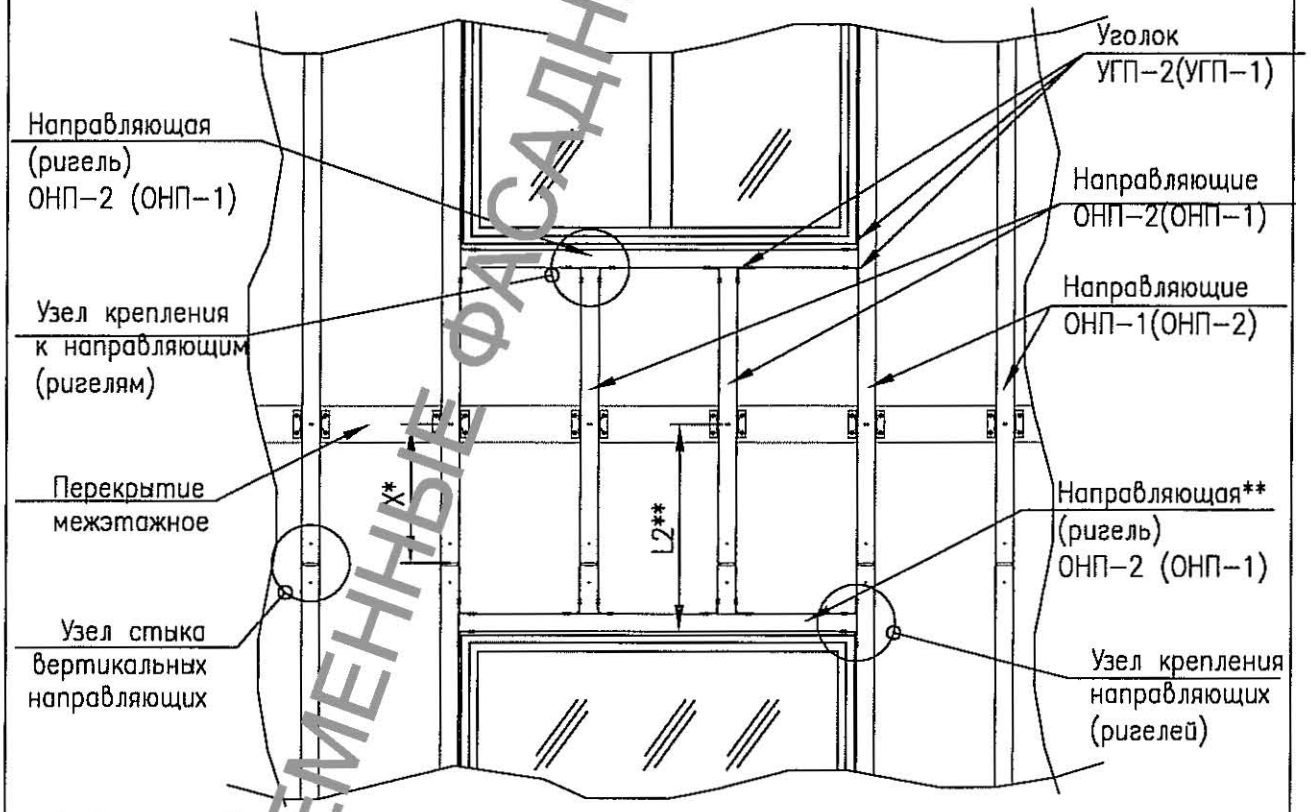

*–величину X определяют по результатам статического расчета.
Рекомендуемая величина X: (0,22...0,3) Lнапр., где Lнапр–длина направляющей (равная расстоянию между межэтажными плитами перекрытий здания).
**–допускается не устанавливать направляющую (ригель) при выполнении условия X≥L1 и подтверждении результатами статического расчета.
Примечание. Тип кронштейнов и направляющих, а также шаг направляющих определяют по результатам статического расчета

Рис.4.3.10

СОВРЕМЕННЫЕ ФАСАДНЫЕ СИСТЕМЫ «ОЛМА»

*Установка направляющих в межоконном (по вертикали) пролете (вариант 3**)*

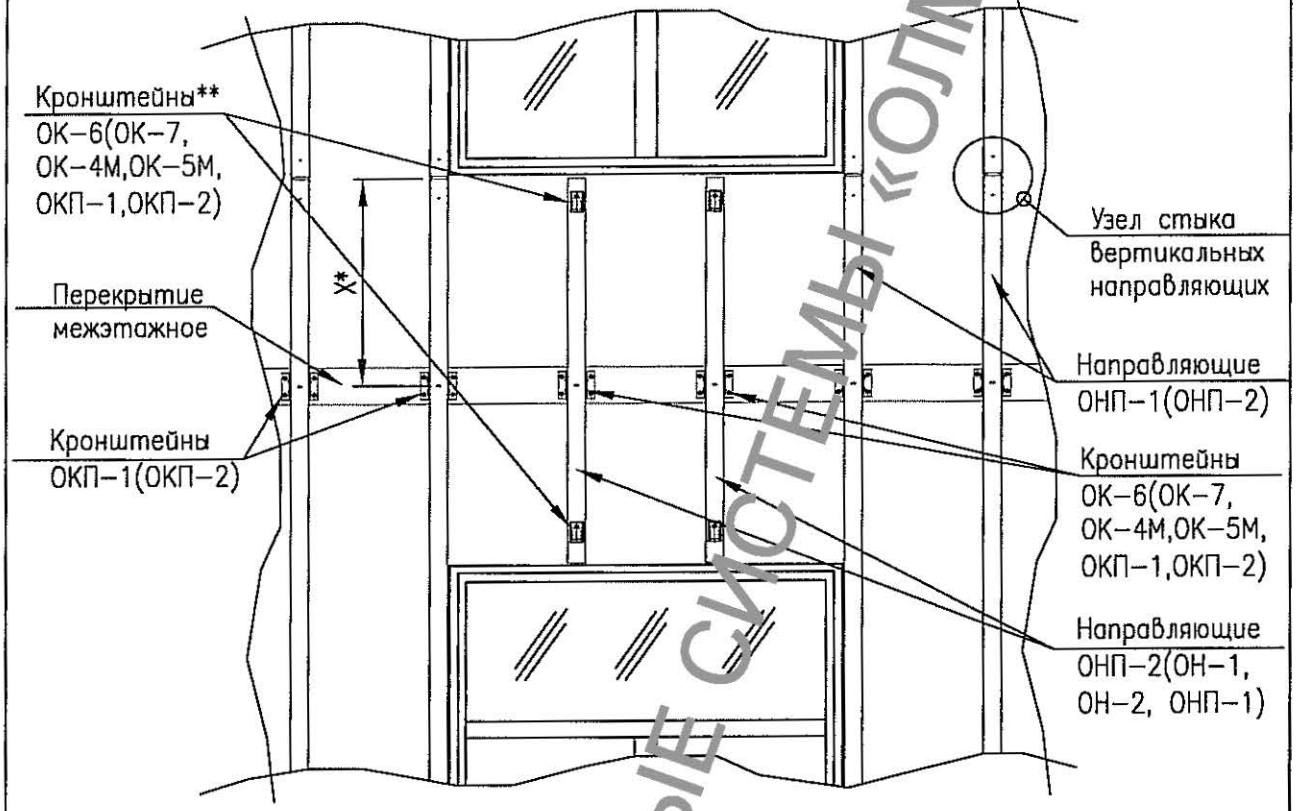

*Установка направляющих в межоконном (по вертикали) пролете (вариант 4**)*

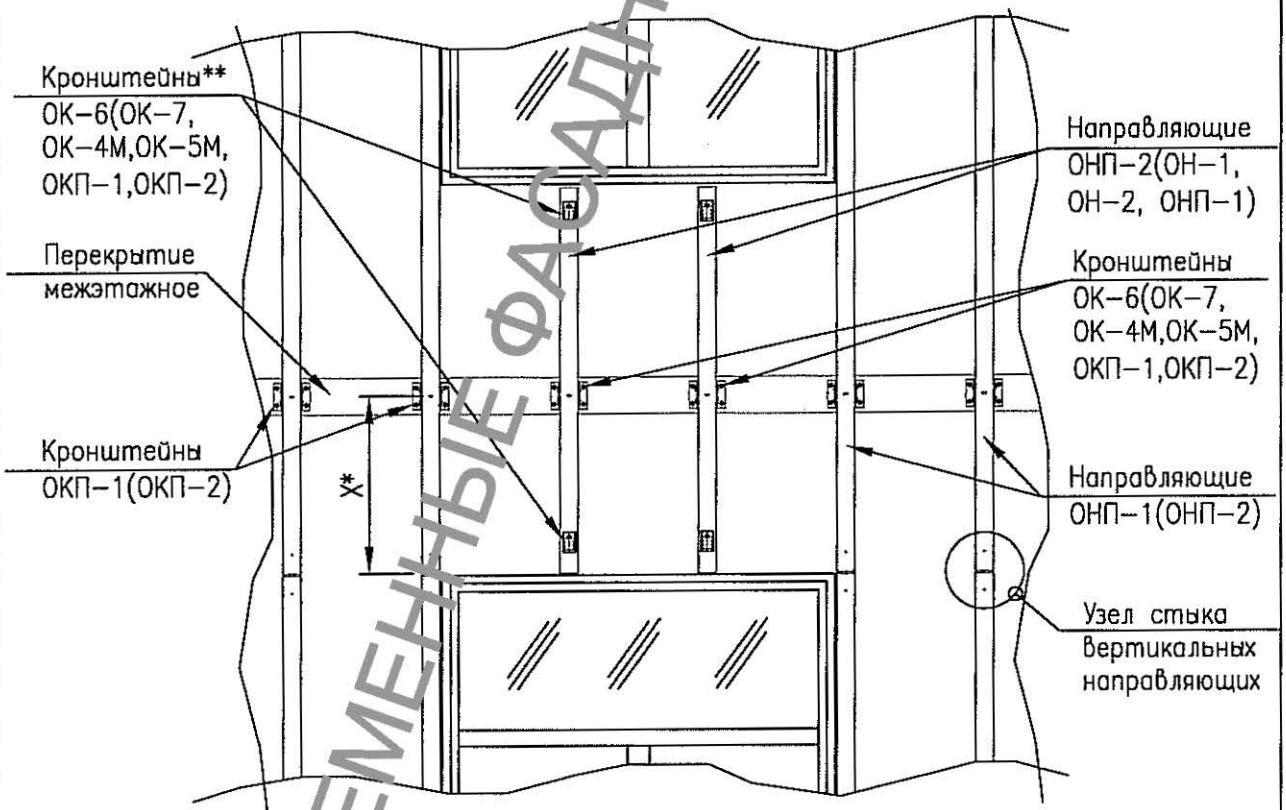

*–величину X определяют по результатам статического расчета.
Рекомендуемая величина X: (0,22...0,3) Lнапр., где Lнапр–длина направляющей (равная расстоянию между межэтажными плитами перекрытий здания).

–вариант применяется при условии допустимости установки кронштейнов на строительное основание (стену здания).

Примечание. Тип кронштейнов и направляющих, шаг направляющих, а также количество кронштейнов* определяют по результатам статического расчета.

Рис. 4.3.11

СОВРЕМЕННЫЕ ФАСАДНЫЕ СИСТЕМЫ «ОЛМА»

Расчетные ветровые нагрузки на систему СО-02 в различных ветровых районах

Ветровой район	Высота здания, м	Ветровая нагрузка, кгс/м2			
		Рядовая зона		Угловая зона	
		Тип местности		Тип местности	
		B	A	B	A
I	10	48	63	86	114
	20	59	74	106	134
	30	67	82	120	148
	40	73	87	131	158
	50	78	92	141	167
	60	83	96	149	175
	75	89	102	160	185
	90	94	106	169	193
	105	99	111	178	201
	120	103	114	186	207
	135	107	118	193	214
	150	110	121	200	219
II	10	82	82	113	148
	20	77	96	139	174
	30	87	106	158	193
	40	95	114	172	206
	50	102	120	185	218
	60	108	126	195	228
	75	116	133	210	241
	90	122	139	221	252
	105	128	144	233	262
	120	134	149	243	270
	135	139	153	252	279
	150	144	157	261	285
III	10	79	103	143	188
	20	97	122	176	221
	30	110	135	199	244
	40	120	144	218	261
	50	129	152	234	276
	60	136	159	247	289
	75	146	168	265	305
	90	154	175	280	319
	105	163	182	295	331
	120	170	188	308	342
	135	176	194	320	353
	150	182	199	330	361

Рис.4.3.12

СОВРЕМЕННЫЕ ФАСАДНЫЕ СИСТЕМЫ «ОЛМА»

Расчетные значения допустимых ветровых нагрузок на систему СО-02 при длине направляющей L=3,3 м и различных комбинациях элементов системы*

Вариант (комбинация элементов) системы	Допустимая (максимальная) ветровая нагрузка, кгс/м^2	Усилие на вырыв анкера, кгс	Область применения (высота здания, м) в ветровом районе					
			I		II		III	
			Рядовая зона	Угловая зона	Рядовая зона	Угловая зона	Рядовая зона	Угловая зона
ОНП-1-1 ОВП-1 ОКП-1 (профиль./стенка) ОВС-1-1 ОСК-1-1	192	95	150	132	150	57	150	27
ОНП-1-2 ОВП-1 ОКП-1 (профиль./стенка) ОВС-1-2 ОСК-1-2	230	124	150	150	150	100	150	47
ОНП-1-2 ОВП-1 ОКП-2 (профиль./стенка) ОВС-1-2 ОСК-1-2	250	136	150	150	150	130	150	62
ОНП-1-3 ОВП-1 ОКП-2 (профиль./стенка) ОВС-1-3 ОСК-1-3	300	181	150	150	150	150	150	110
ОНП-1-4 ОВП-1 ОКП-2 (профиль./стенка) ОВС-1-4 ОСК-1-4	330	195	150	150	150	150	150	150

* Характеристики системы:
- облицовка кассетами из композита 600х600 мм;
- шаг направляющих 600 мм;
- вылет системы от стены здания 260 мм;
- материал элементов системы: коррозионностойкая сталь AISI 430

СОВРЕМЕННЫЕ ФАСАДНЫЕ СИСТЕМЫ «ОЛМА»

Расчетные значения допустимых ветровых нагрузок на систему СО-02 при длине направляющей L=3,6 м и различных комбинациях элементов системы*

Вариант (комбинация элементов) системы	Допустимая (максимальная) ветровая нагрузка, кгс/м^2	Усилие на вырыв анкера не более, кгс	Область применения (высота здания, м) в ветровом районе					
			I		II		III	
			Рядовая зона	Угловая зона	Рядовая зона	Угловая зона	Рядовая зона	Угловая зона
ОНП-1-1 ОВП-1 ОКП-1 (профиль./стенка) ОВС-1-1 ОСК-1-1	170	142	150	92	150	40	120	18
ОНП-1-2 ОВП-1 ОКП-1 (профиль./стенка) ОВС-1-2 ОСК-1-2	195	14[illegible]	150	138	150	60	150	28
ОНП-1-2 ОВП-1 ОКП-2 (профиль./стенка) ОВС-1-2 ОСК-1-2	230	167	150	150	150	100	150	47
ОНП-1-3 ОВП-1 ОКП-2 (профиль./стенка) ОВС-1-3 ОСК-1-3	290	225	150	150	150	150	150	100
ОНП-1-4 ОВП-1 ОКП-2 (профиль./стенка) ОВС-1-4 ОСК-1-4	315	237	150	150	150	150	150	130

* Характеристика системы:
- облицовка кассетами из композита 600х600 мм;
- шаг направляющих 600 мм;
- вылет системы от стены здания 260 мм;
- материал элементов системы: коррозионностойкая сталь AISI 430

СОВРЕМЕННЫЕ ФАСАДНЫЕ СИСТЕМЫ «ОЛМА»

Расчетные значения допустимых ветровых нагрузок на систему СО-02 при длине направляющей L=4.2 м и различных комбинациях элементов системы*

Вариант (комбинация элементов) системы	Допустимая (максимальная) ветровая нагрузка, кгс/м^2	Усилие на вырыв анкера не более, кгс	Область применения (высота здания, м) в ветровом районе					
			I		II		III	
			Рядовая зона	Угловая зона	Рядовая зона	Угловая зона	Рядовая зона	Угловая зона
ОНП-1-1 ОВП-1 ОКП-1 (профиль./стенка) ОВС-1-1 ОСК-1-1	131	166	150	40	115	18	55	7
ОНП-1-2 ОВП-1 ОКП-1 (профиль./стенка) ОВС-1-2 ОСК-1-2	146	174	150	55	150	23	75	11
ОНП-1-2 ОВП-1 ОКП-2 (профиль./стенка) ОВС-1-2 ОСК-1-2	153	187	150	65	150	27	85	18
ОНП-1-3 ОВП-1 ОКП-2 (профиль./стенка) ОВС-1-3 ОСК-1-3	195	215	150	138	150	60	150	28
ОНП-1-4 ОВП-1 ОКП-2 (профиль./стенка) ОВС-1-4 ОСК-1-4	240	250	150	150	150	115	150	55

* Характеристика системы:
- облицовка кассетами из композита 600х600 мм;
- шаг направляющих 600 мм;
- вылет системы от стены здания 260 мм;
- материал элементов системы: коррозионностойкая сталь AISI 430

СОВРЕМЕННЫЕ ФАСАДНЫЕ СИСТЕМЫ «ОЛТА»

Вариант узла крепления на внешнем углу
(вариант 1)

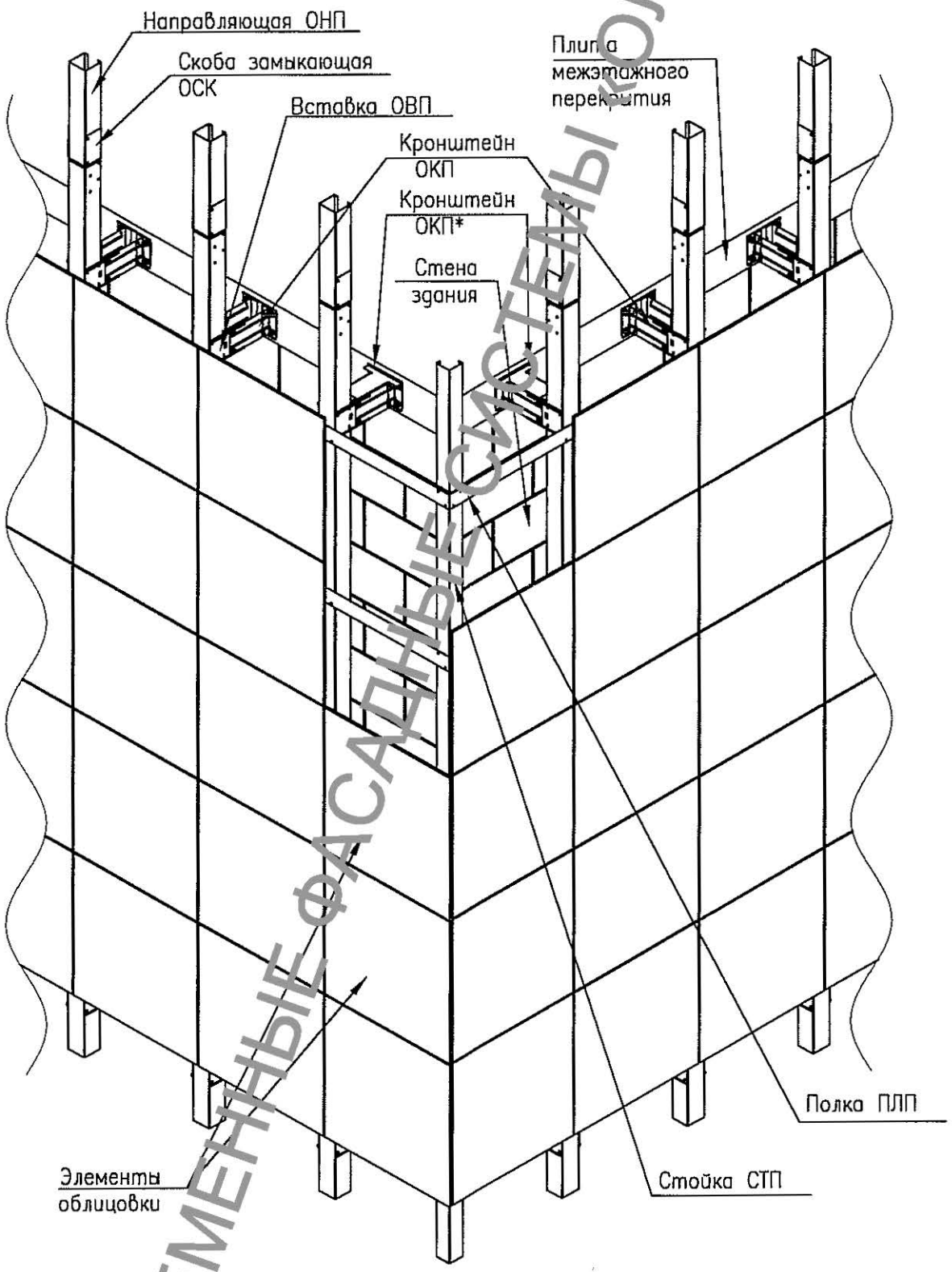

*Кронштейн ОКП используется с накладкой НК–1 в соответствии с рис.3.6, рис.3.8. Количество накладок НК–1 определяют по результатам статического расчета.

Примечания:

1. Количество полок и шаг между ними, тип кронштейнов и направляющих, а также шаг направляющих определяют по результатам статического расчета.
2. Допускается замена полки ПЛП на две пластины ПЛС–34.

Рис.4.3.16

СОВРЕМЕННЫЕ ФАСАДНЫЕ СИСТЕМЫ «ОЛМА»

Вариант узла крепления на внешнем углу
(вариант 2)

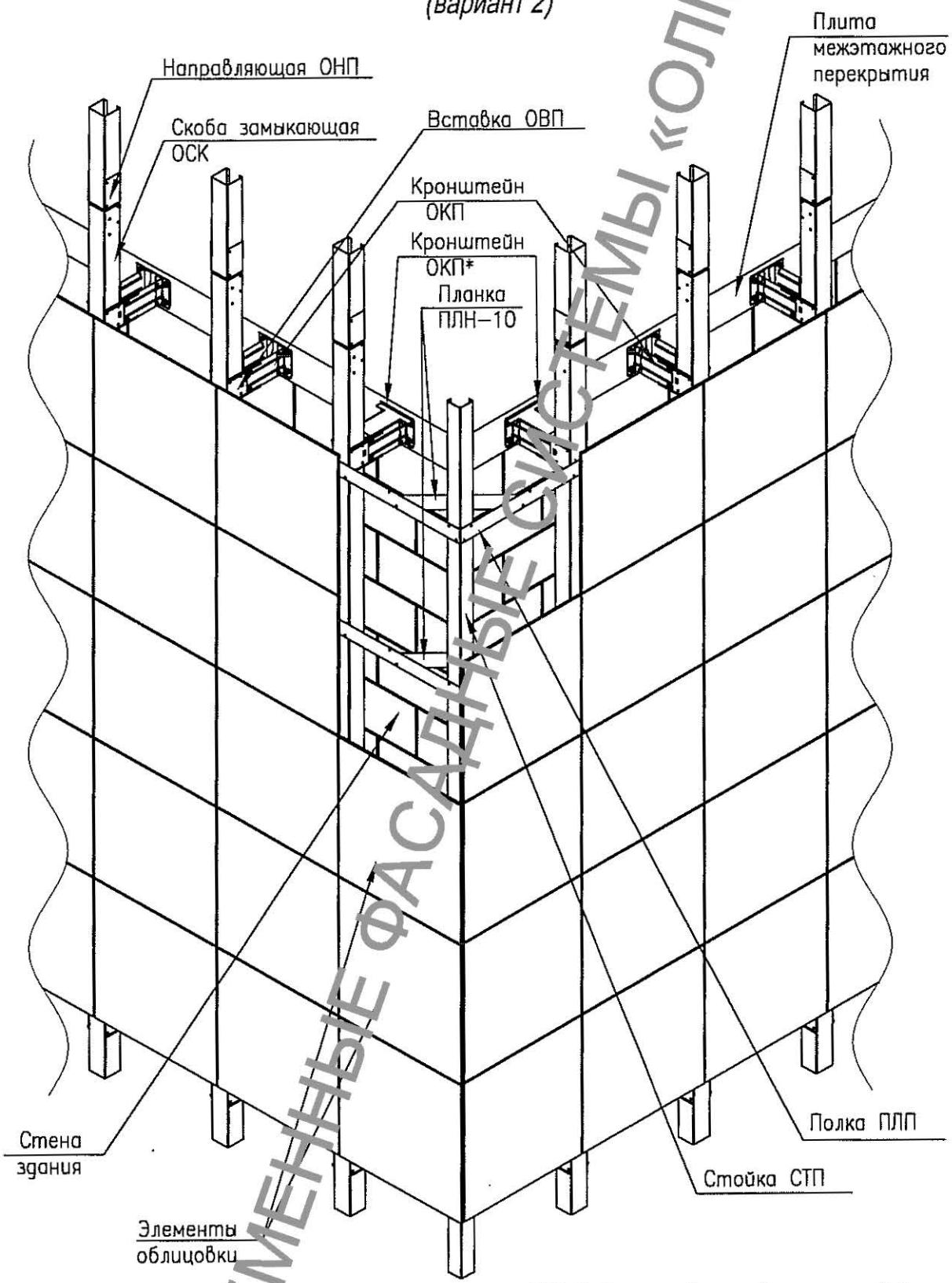

*Кронштейн ОКП используется с накладкой НК–1 в соответствии с рис.3.6, рис.3.8. Количество накладок НК–1 определяют по результатам статического расчета.

Примечание.

1. Вариант 2 узла крепления на внешнем углу применять при больших вылетах облицовки от стены здания.
2. Количество полок и шаг между ними, тип кронштейнов и направляющих, а также шаг направляющих определяют по результатам статического расчета.

Рис.4.3.17

СОВРЕМЕННЫЕ ФАСАДНЫЕ СИСТЕМЫ «ОЛМА»

5 КОНСТРУКТИВНЫЕ РЕШЕНИЯ В ЗОНАХ ПОВЫШЕННОЙ ПОЖАРНОЙ ОПАСНОСТИ, ВАРИАНТЫ ВЫПОЛНЕНИЯ КОНСТРУКЦИЙ СИСТЕМЫ

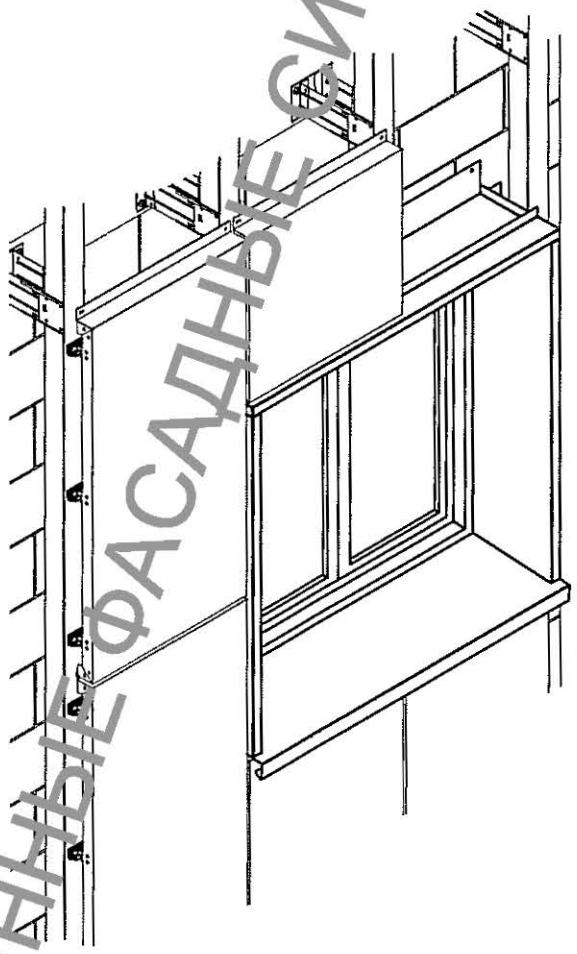

Рис.5

СОВРЕМЕННЫЕ ФАСАДНЫЕ СИСТЕМЫ «ОЛМА»

5.1 СХЕМА УСТАНОВКИ ПРОТИВОПОЖАРНОГО КОРОБА ОБРАМЛЕНИЯ ОКОННЫХ(ДВЕРНЫХ) ПРОЕМОВ, ПРИМЕРЫ ВЫПОЛНЕНИЯ ЭЛЕМЕНТОВ КРЕПЛЕНИЯ ОКОННОГО ОБРАМЛЕНИЯ

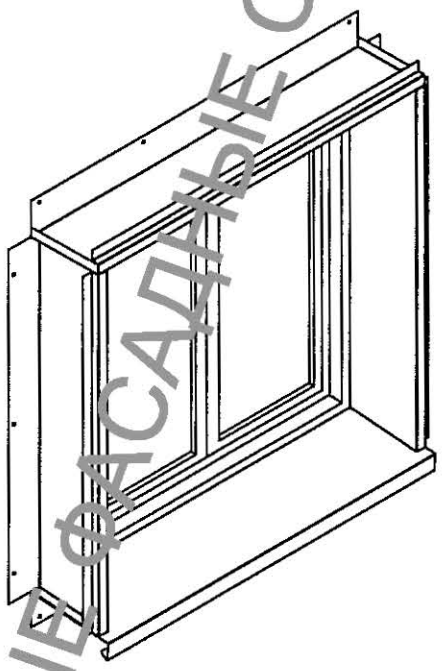

Рис.5.1

СОВРЕМЕННЫЕ ФАСАДНЫЕ СИСТЕМЫ «ОЛМА»

Схема установки оконного обрамления

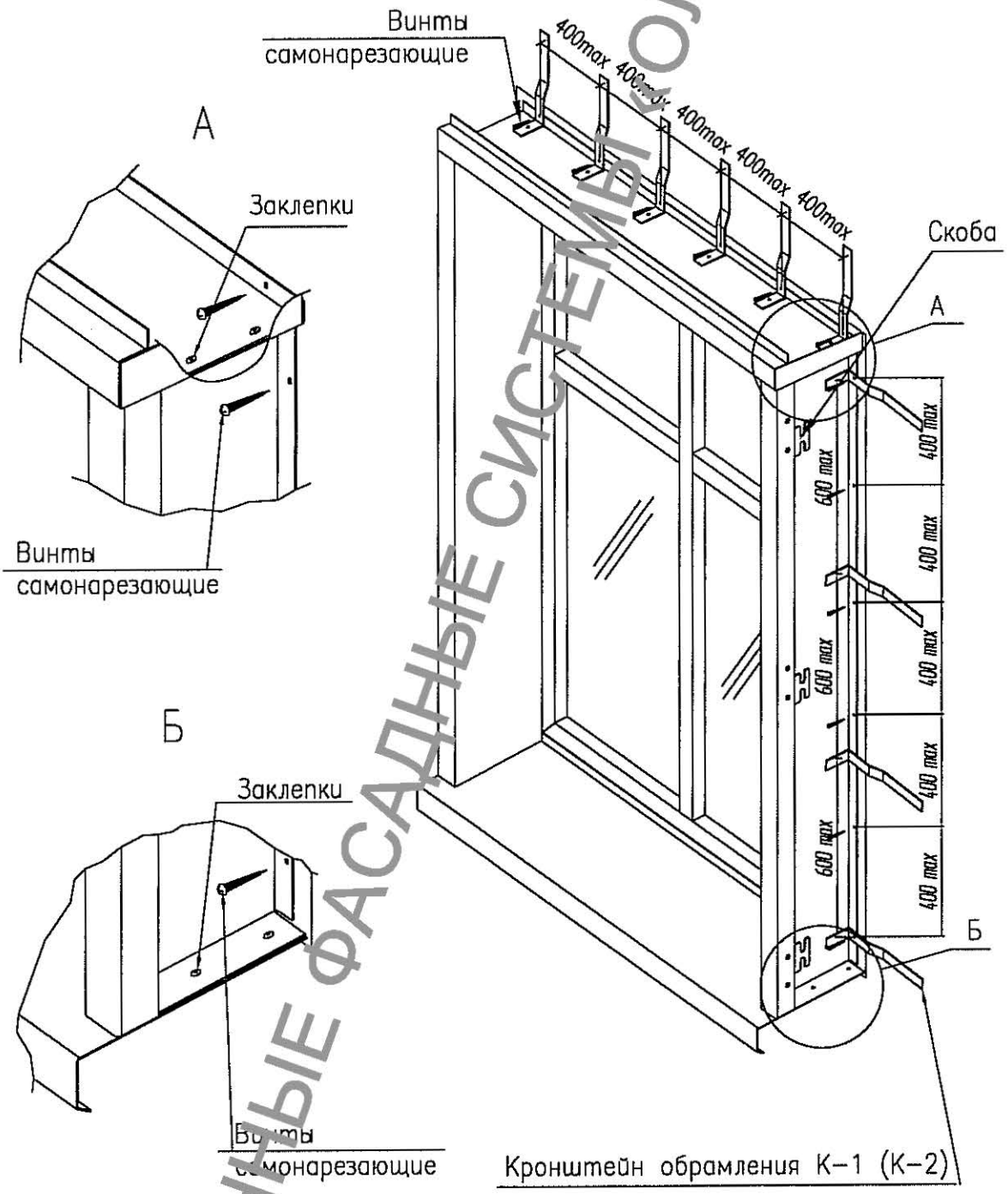

Кронштейн обрамления К–1 (К–2)

СОВРЕМЕННЫЕ ФАСАДНЫЕ СИСТЕМЫ «ОЛМА»

Рис. 5.1.1

Примеры выполнения элементов крепления (кронштейны К-1, К-2; уголки У-1, У-2, У-3, У-4) оконного обрамления

1. Кронштейн крепления оконного обрамления К-1

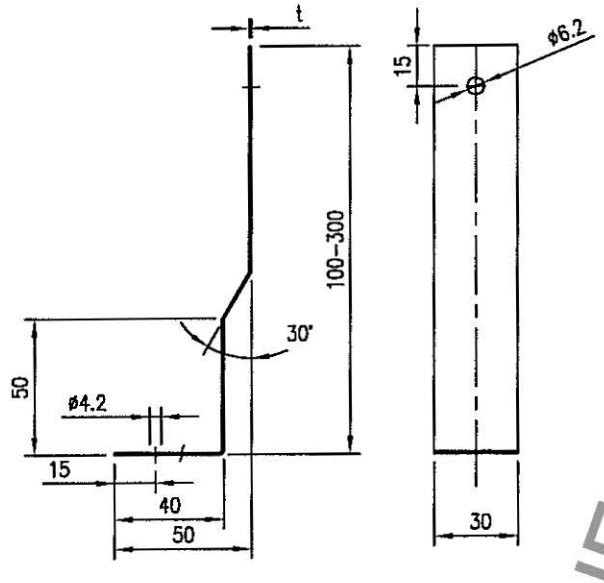

Материал: Сталь Оц. крашеная/ нерж. (t≥1.5мм).

2. Кронштейн крепления оконного обрамления К-2

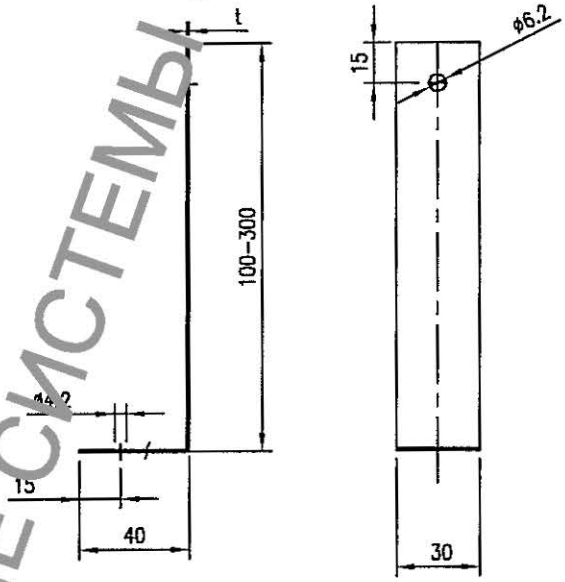

Материал: Сталь Оц. крашеная/ нерж. (t≥1.5мм).

3. Уголок У-1 (на всю длину окна)

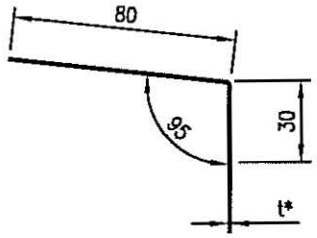

Материал: Сталь Оц. крашеная/ нерж. (t≥ 0.55мм).

4. Уголок У-2 (на всю длину окна)

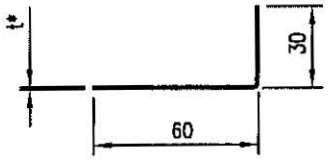

Материал: Сталь Оц. крашеная/ нерж. (t≥ 0.55мм).

5. Уголок У-3

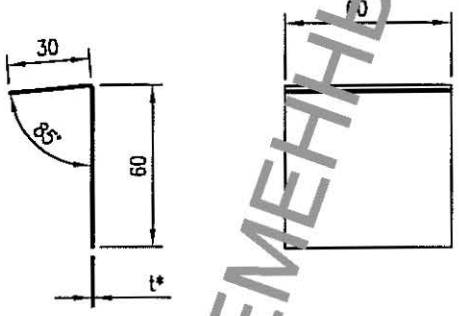

Материал: Сталь Оц. крашеная/ нерж. (t≥ 1.2 мм).

6. Уголок У-4

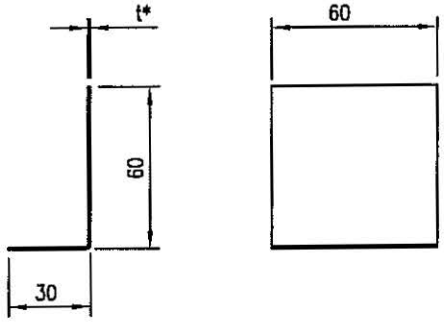

Материал: Сталь Оц. крашеная/ нерж. (t≥ 1.2 мм).

СОВРЕМЕННЫЕ ФАСАДНЫЕ СИСТЕМЫ «ОЛМА»

Рис. 5.1.2

5.2 ВАРИАНТЫ УСТАНОВКИ И ВЫПОЛНЕНИЯ ПРОТИВОПОЖАРНЫХ ОТСЕЧЕК

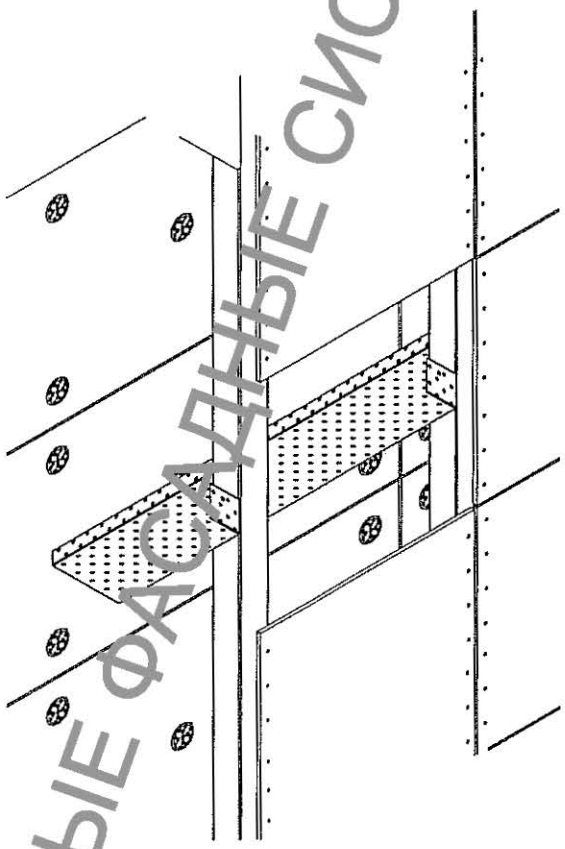

Рис.5.2

СОВРЕМЕННЫЕ ФАСАДНЫЕ СИСТЕМЫ «ОЛМА»

Вариант установки противопожарных отсечек

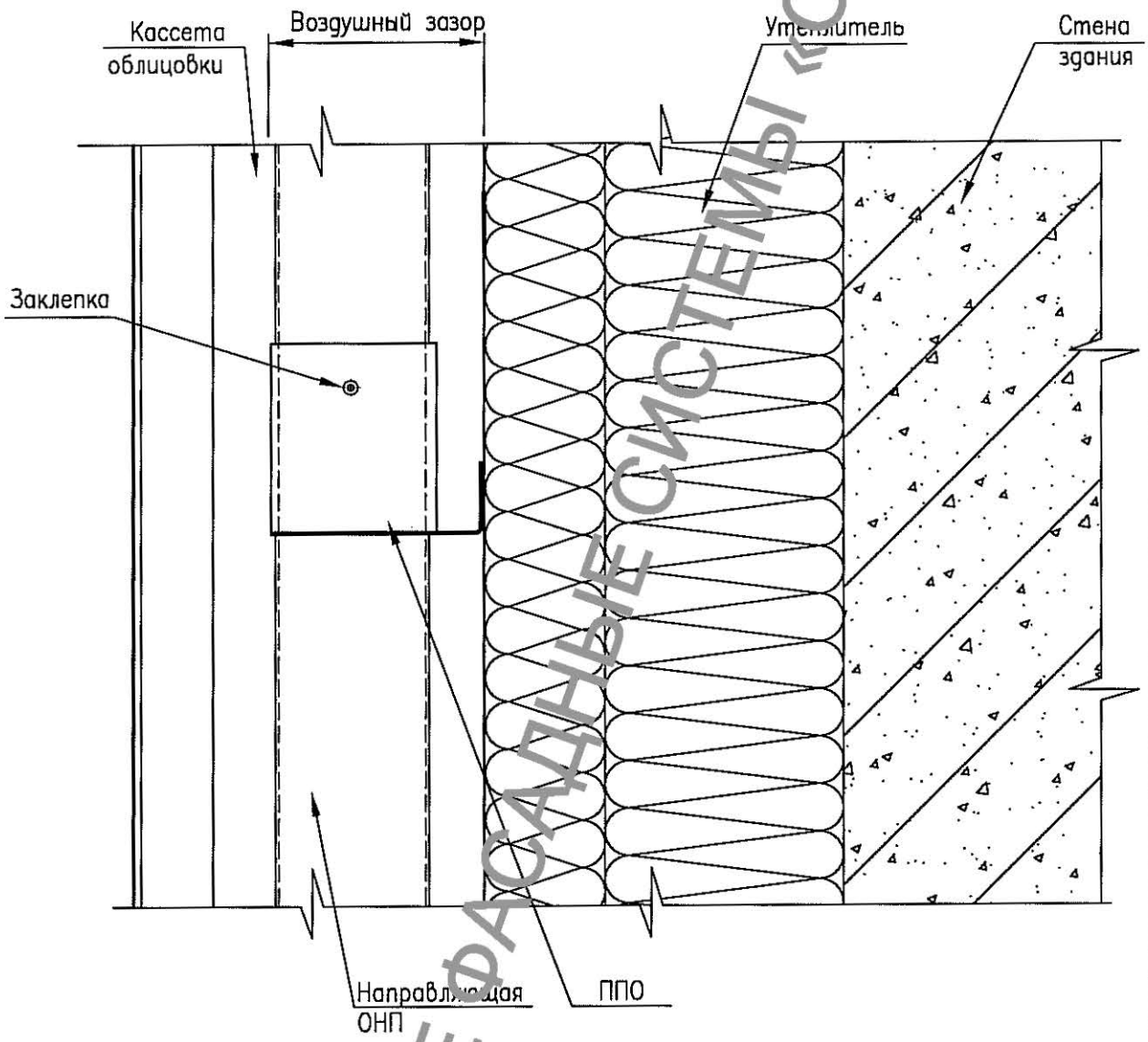

Примечание. ППО – противопожарная отсечка из оцинкованной стали. Применяется при воздушном зазоре на отдельных участках фасада более 200 мм, а также при установке поверх утеплителя некоторых типов влаговетрозащитных мембран (в соответствии с заключением о пожарной безопасности системы)

Рис. 5.2.1

СОВРЕМЕННЫЕ ФАСАДНЫЕ СИСТЕМЫ «ОЛМА»

Вариант исполнения противопожарной отсечки ППО

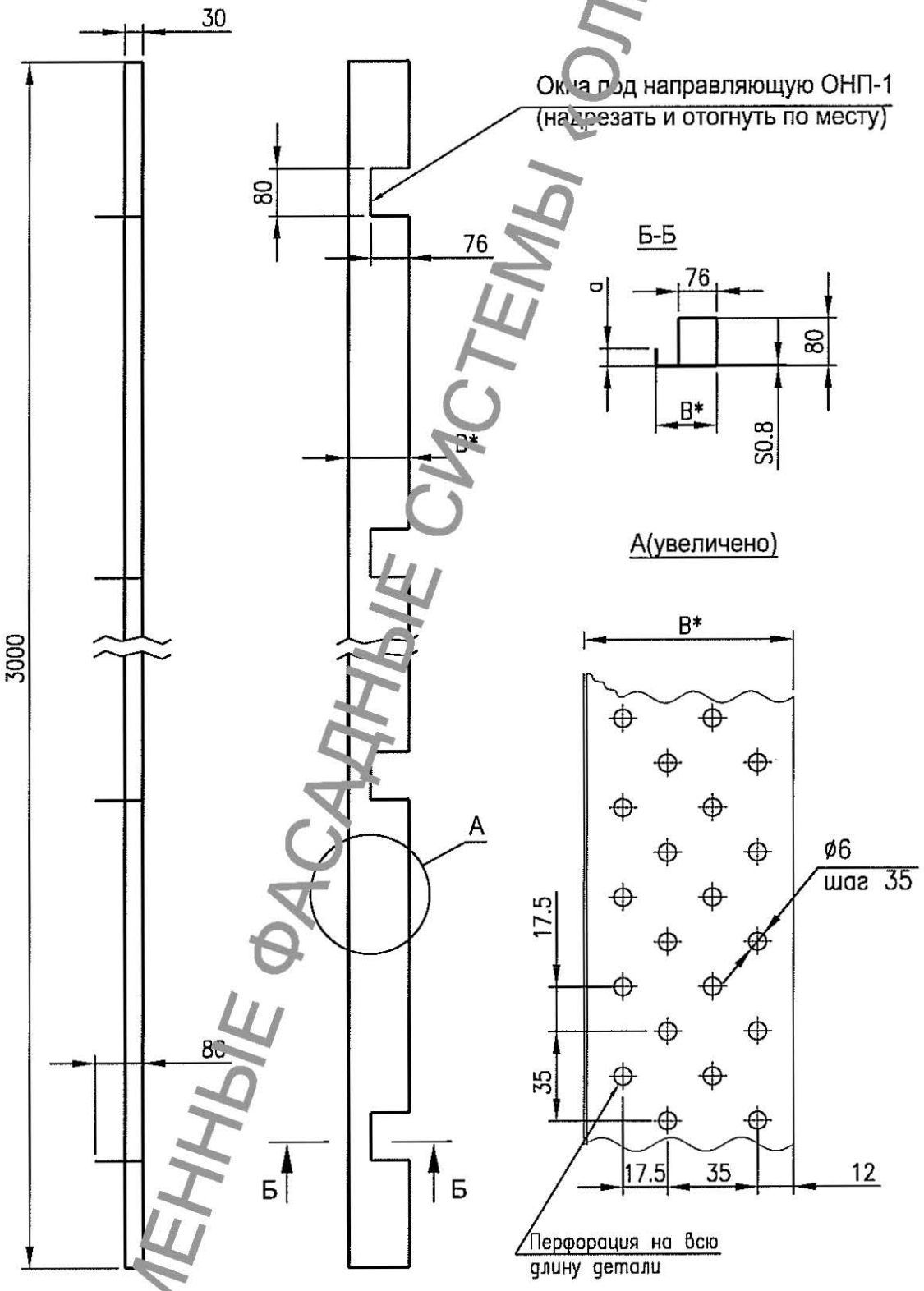

Материал – оцинкованная сталь толщиной не менее 0,5 мм с полимерным покрытием.

*B: – величина превышения на отдельных участках фасада воздушным зазором размера 200, мм a=10 мм;

– величина воздушного зазора при установке поверх утеплителя некоторых типов влаговетрозащитных мембран (в соответствии с заключением о пожарной безопасности системы), a=30 мм

Рис. 5.2.2

СОВРЕМЕННЫЕ ФАСАДНЫЕ СИСТЕМЫ «ОЛМА»

5.3 ВАРИАНТЫ ВЫПОЛНЕНИЯ СИСТЕМЫ С ОБЛИЦОВКОЙ КАССЕТНОГО ИЛИ ПАНЕЛЬНОГО ТИПА ИЗ КОМПОЗИТНОГО МАТЕРИАЛА ИЛИ МЕТАЛЛА.

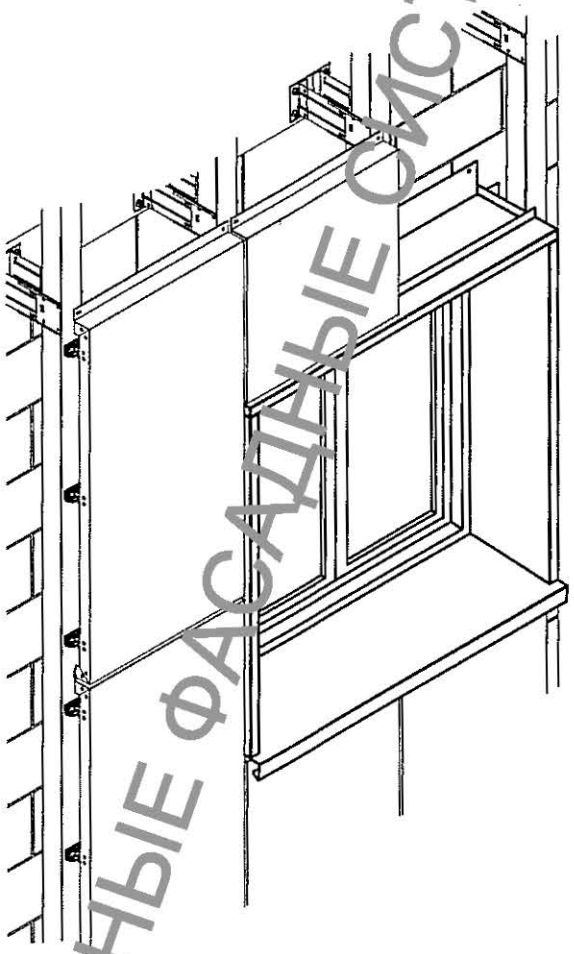

Рис.5.3

СОВРЕМЕННЫЕ ФАСАДНЫЕ СИСТЕМЫ «ОЛМА»

Варианты крепления обрамления (боковых откосов) в зависимости от расположения оконного блока относительно наружной стены здания

1. Оконный блок расположен в одной плоскости с наружной стеной здания

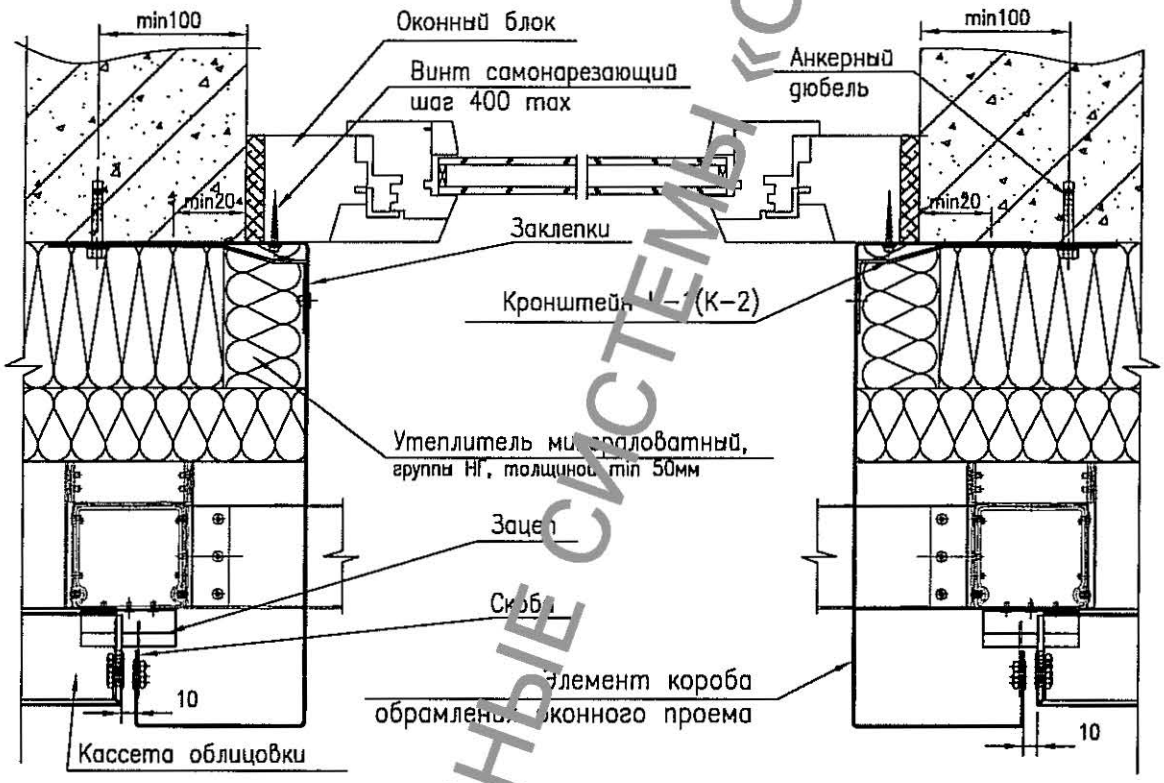

2. Оконный блок расположен с внутренней стороны относительно плоскости наружной стены здания

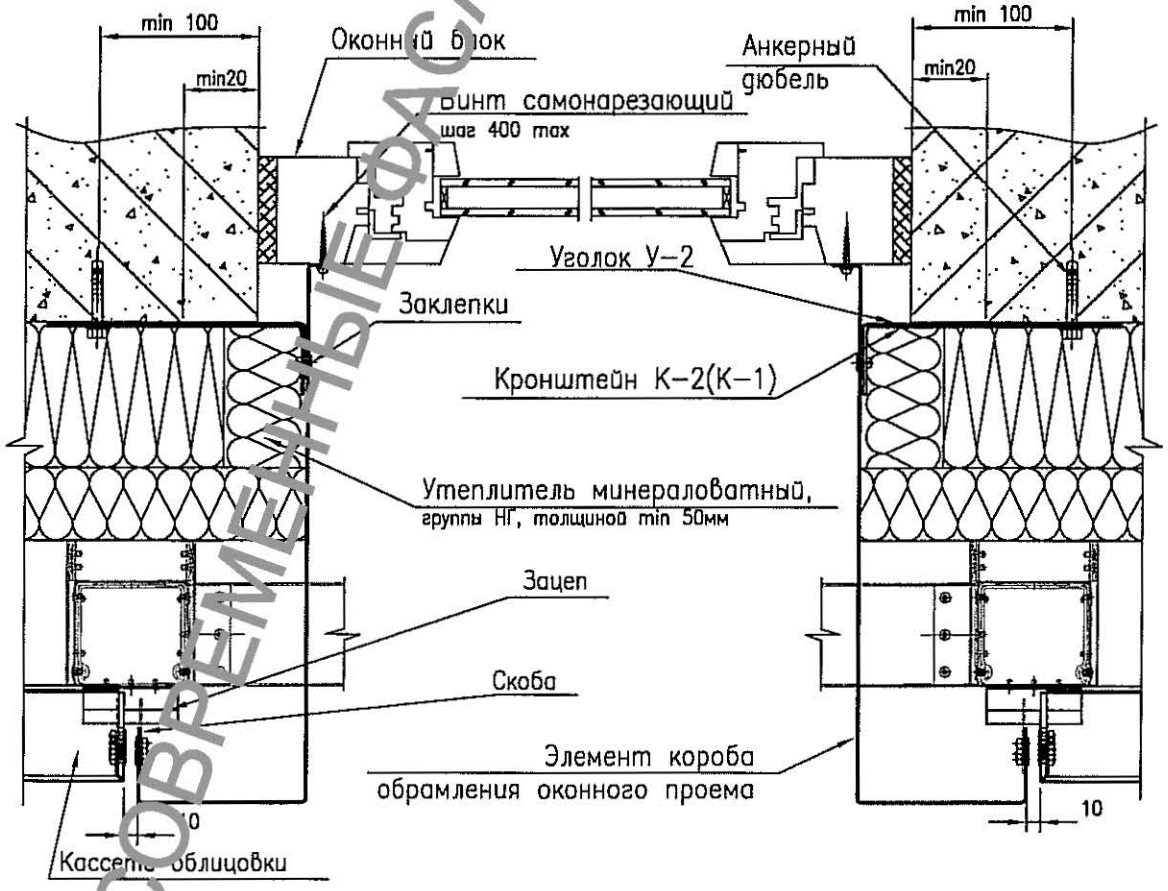

Рис.5.3.1

СОВРЕМЕННЫЕ ФАСАДНЫЕ СИСТЕМЫ «ОПУС»

Узел крепления отлива оконного обрамления
(материал основной плоскости фасада: Alpolic A2 и Alucobond A2)

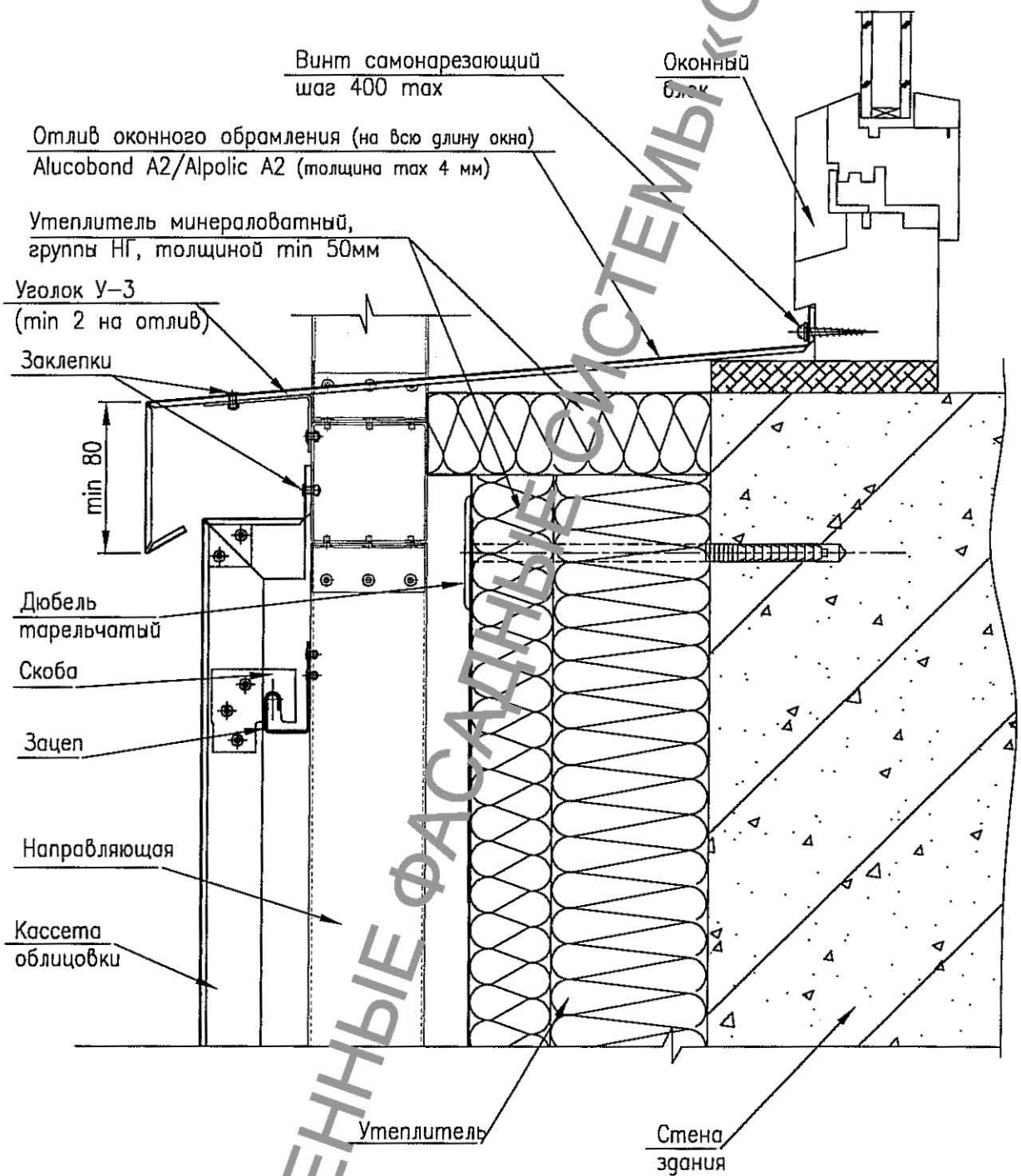

СОВРЕМЕННЫЕ ФАСАДНЫЕ СИСТЕМЫ «КОЛЛА»

Рис.5.3.2

Узел крепления облицовки верхнего откоса оконного обрамления
(материал основной плоскости фасада - Alucobond A2)

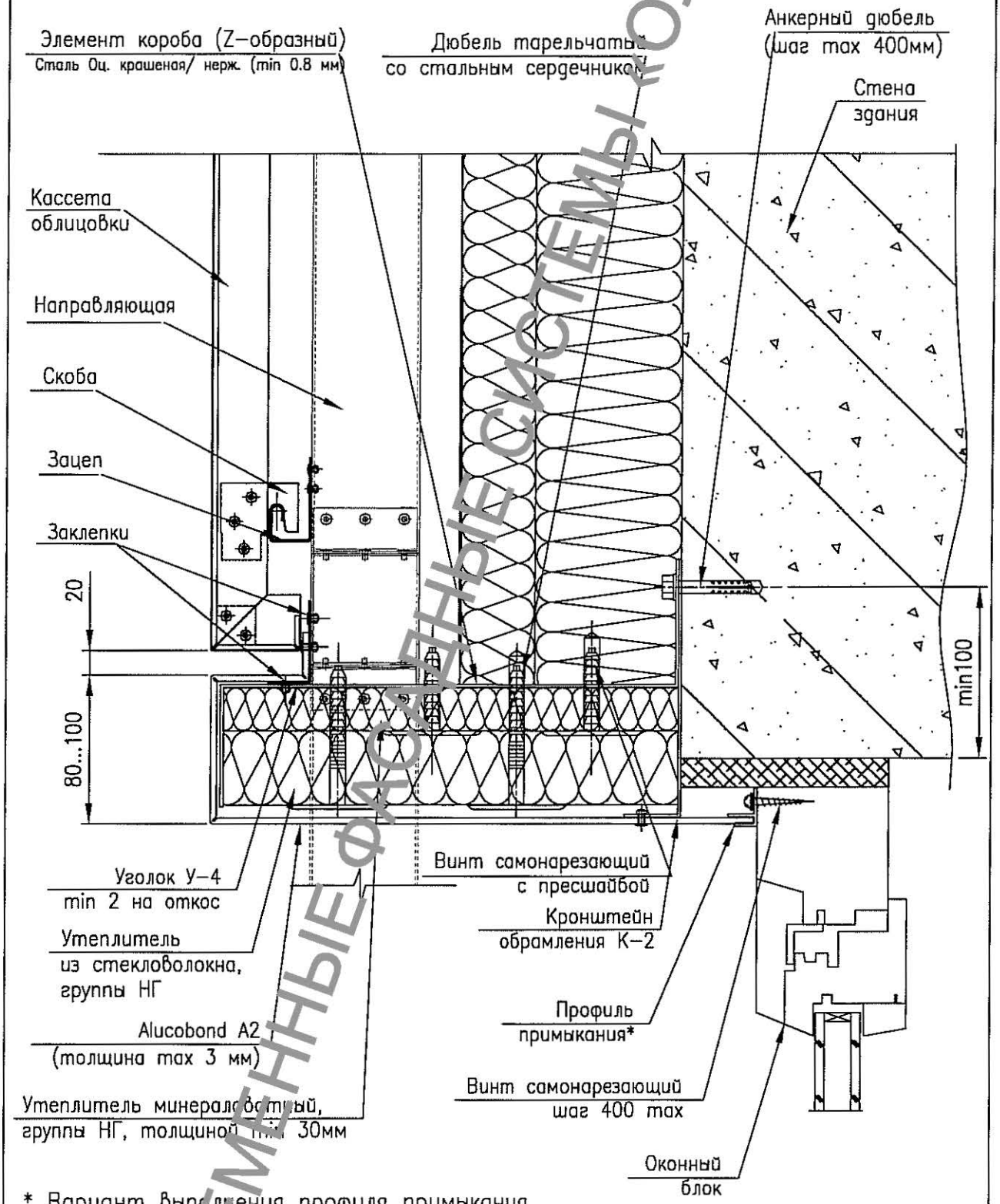

* Вариант выполнения профиля примыкания



– материал профиля – алюминиевый сплав
– длина профиля – на всю ширину окна

Рис.5.3.3

СОВРЕМЕННЫЕ ФАСАДНЫЕ СИСТЕМЫ «ОЛИМА»

Узел крепления облицовки верхнего откоса оконного обрамления
(материал основной плоскости фасада: Alpolic A2)

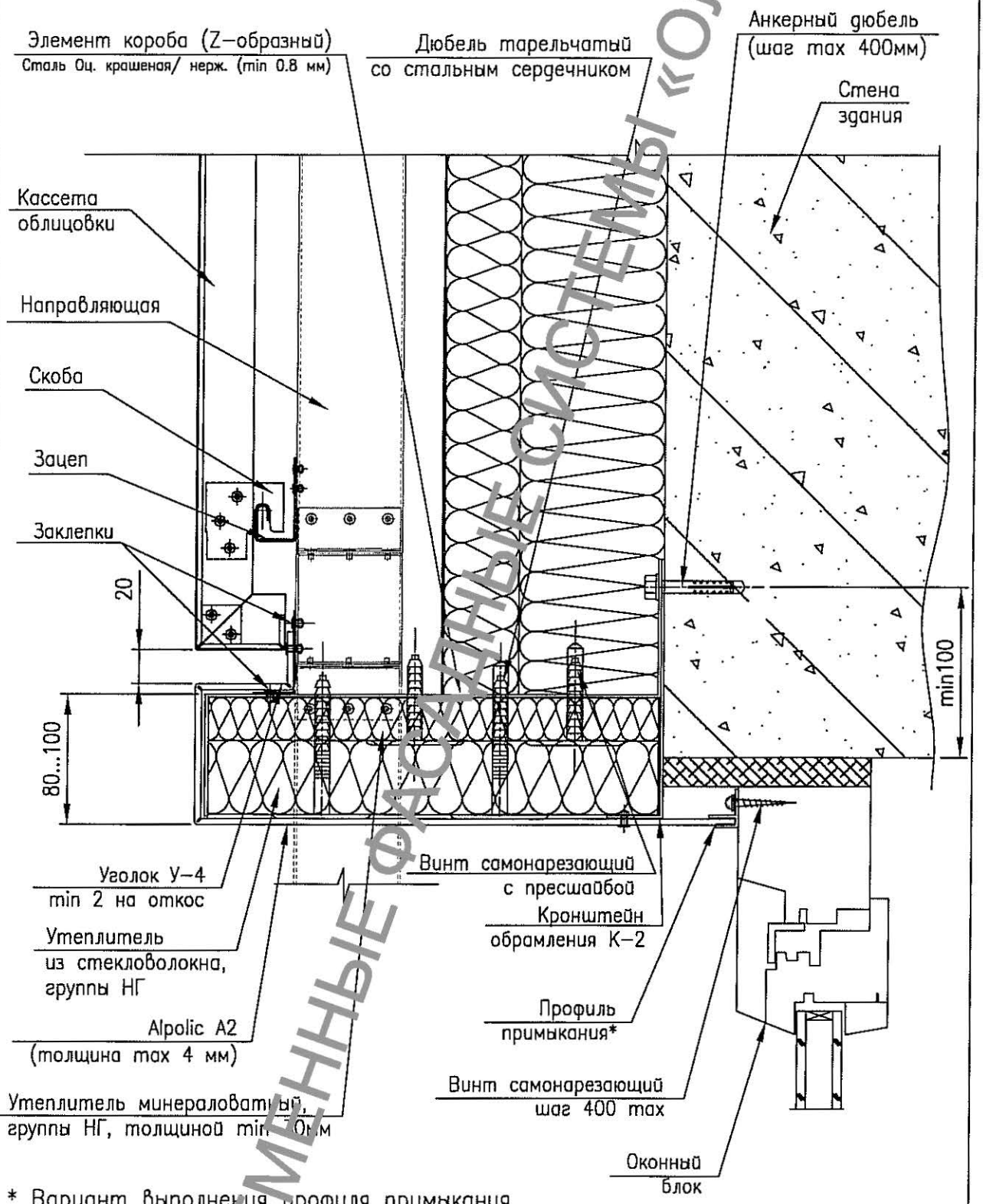

* Вариант выполнения профиля примыкания



– материал профиля – алюминиевый сплав
– длина профиля – на всю ширину окна

Рис.5.3.4

СОВРЕМЕННЫЕ ФАСАДНЫЕ СИСТЕМЫ «ОЛИМА»

Узел крепления панели облицовки бокового откоса оконного обрамления (материал основной плоскости фасада: Alpolic A2 и Alucobond A2)

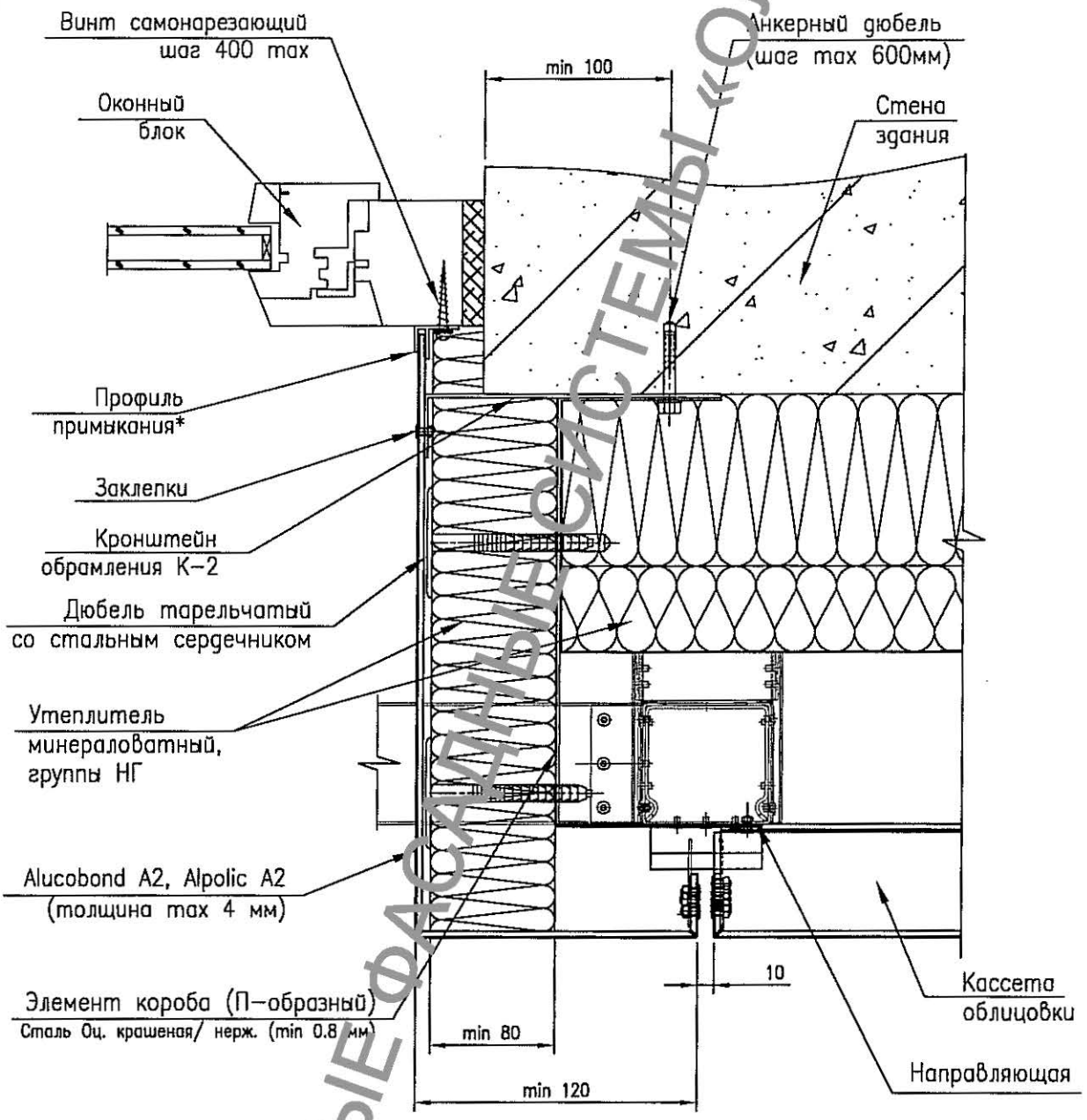

* Вариант выполнения профиля примыкания



– материал профиля – алюминиевый сплав
– длина профиля – на всю высоту окна

СОВРЕМЕННЫЕ ФАСАДНЫЕ СИСТЕМЫ «ОЛИМА»

Узел крепления отлива оконного обрамления
(материал основной плоскости фасада: Alpolic/fr-SCM, TCM,CCM, GCM,ZCM Z-A)

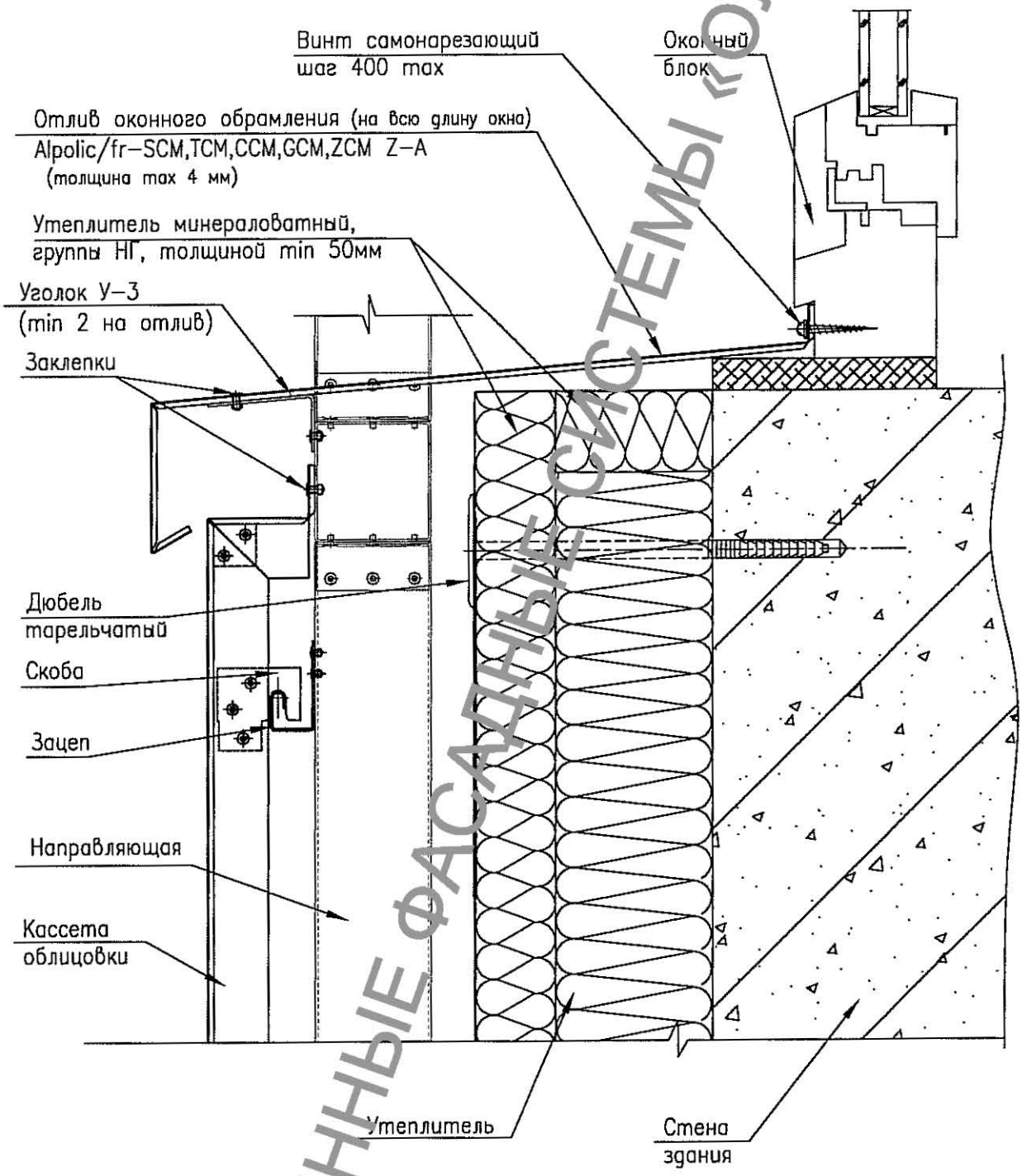

СОВРЕМЕННЫЕ ФАСАДНЫЕ СИСТЕМЫ «ОЛМА»

Рис.5.3.6

Узел крепления панели облицовки верхнего откоса оконного обрамления (материал основной плоскости фасада: Alpolic/fr-SCM,TCM,CCM, GCM,ZCM Z-A) Вариант 1

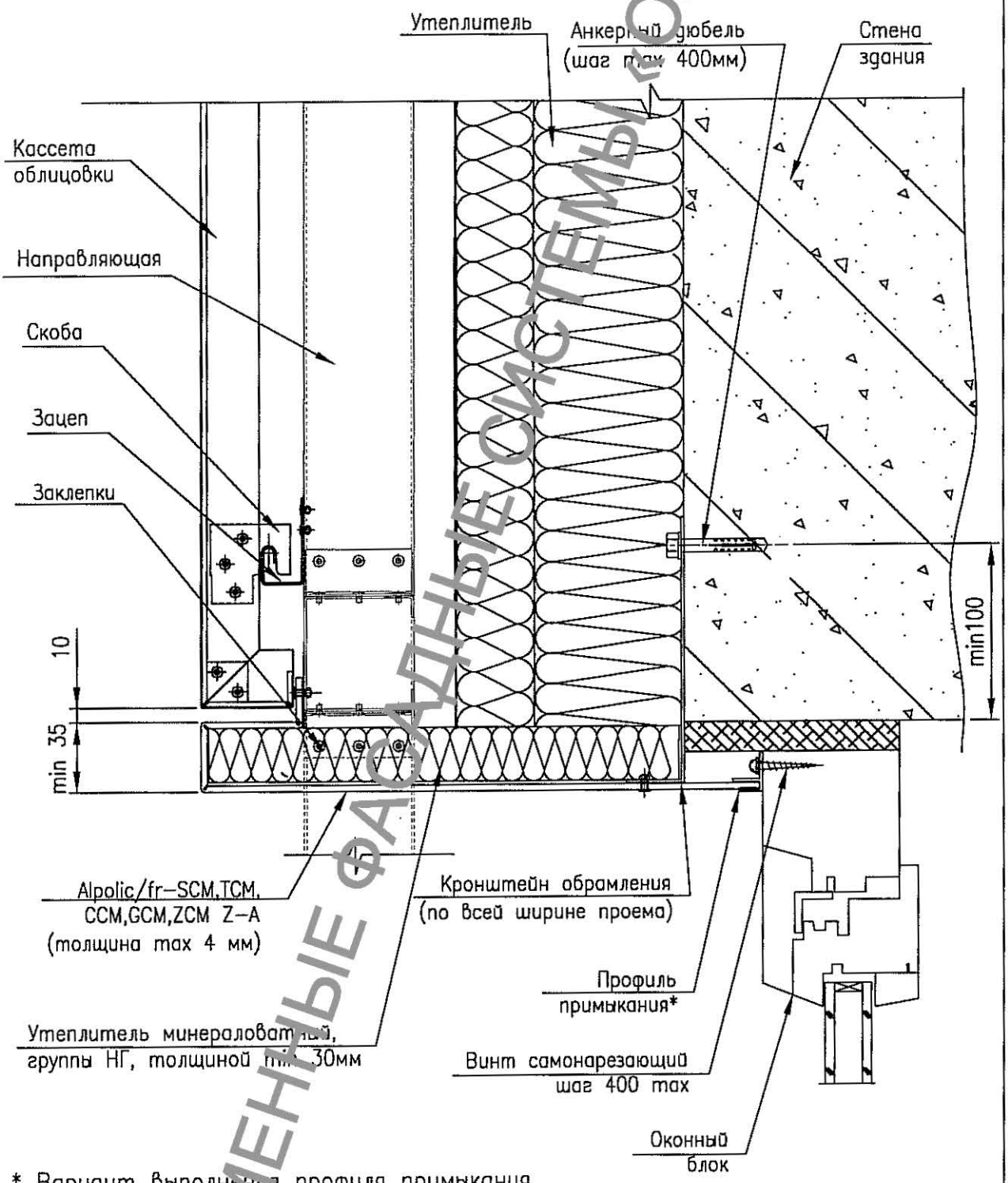

* Вариант выполнения профиля примыкания

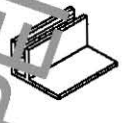

– материал профиля – алюминиевый сплав
– длина профиля – на всю ширину окна

СОВРЕМЕННЫЕ ФАСАДНЫЕ СИСТЕМЫ «ОЛИМА»

Рис.5.3.7

Узел крепления облицовки верхнего откоса оконного обрамления (материал основной плоскости фасада: Alpolic/fr--SCM, TCM, CCM, GCM,ZCM Z-A)
Вариант 2

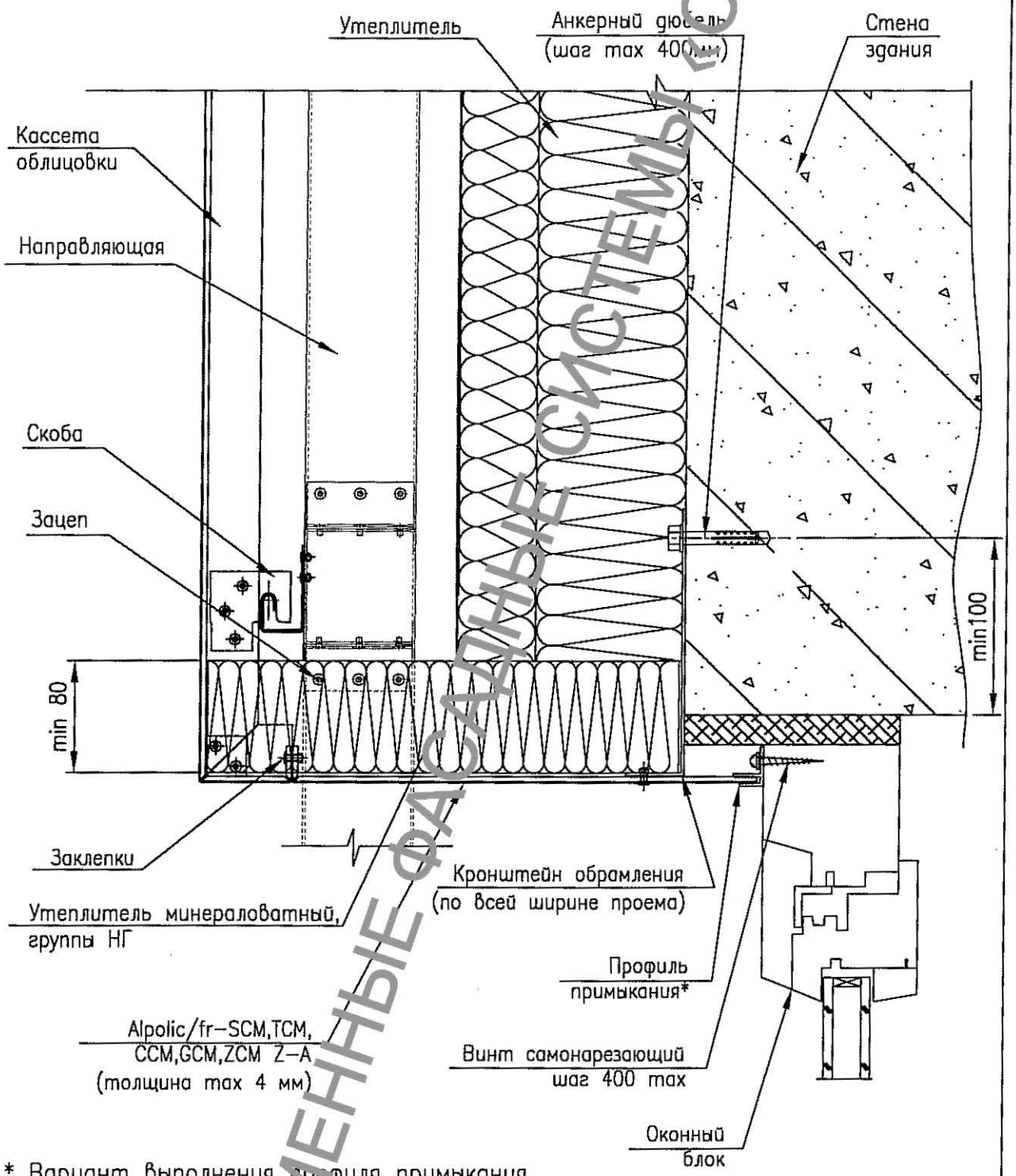

* Вариант выполнения профиля примыкания



– материал профиля – алюминиевый сплав
– длина профиля – на всю ширину окна

Рис.5.3.8

СОВРЕМЕННЫЕ ФАСАДНЫЕ СИСТЕМЫ «ОЛТИМА»

Узел крепления облицовки верхнего откоса оконного обрамления
(материал основной плоскости фасада: Alpolic/fr--SCM, TCM, CCM, GCM,ZCM Z-A)
Вариант 3

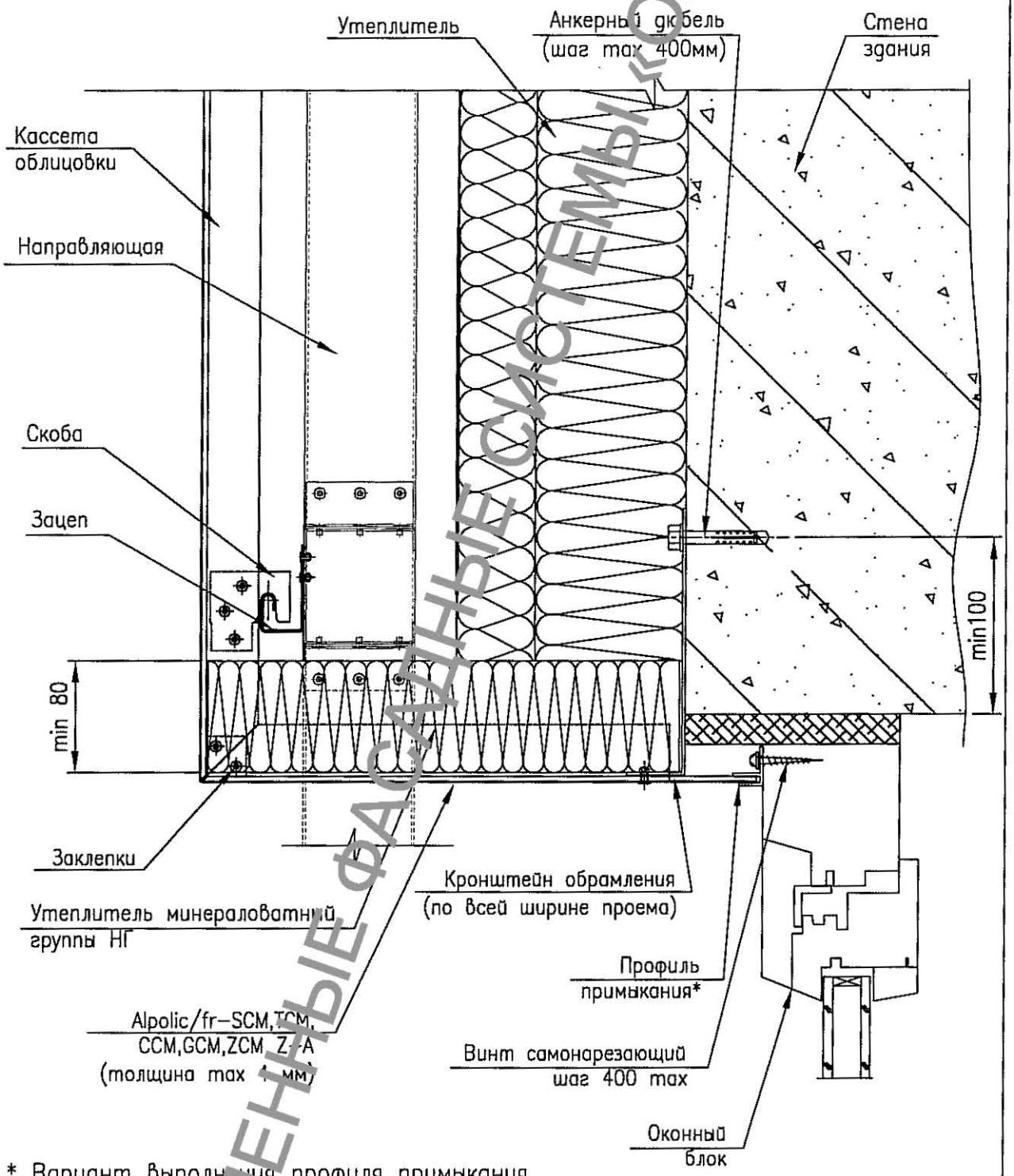

* Вариант выполнения профиля примыкания



– материал профиля – алюминиевый сплав
– длина профиля – на всю ширину окна

СОВРЕМЕННЫЕ ФАСАДНЫЕ СИСТЕМЫ «ОЛМА»

Рис.5.3.9

Узел крепления панели облицовки бокового откоса оконного обрамления (материал основной плоскости фасада: Alpolic/fr--SCM, TCM,CCM, GCM,ZCM Z-A) Вариант 1

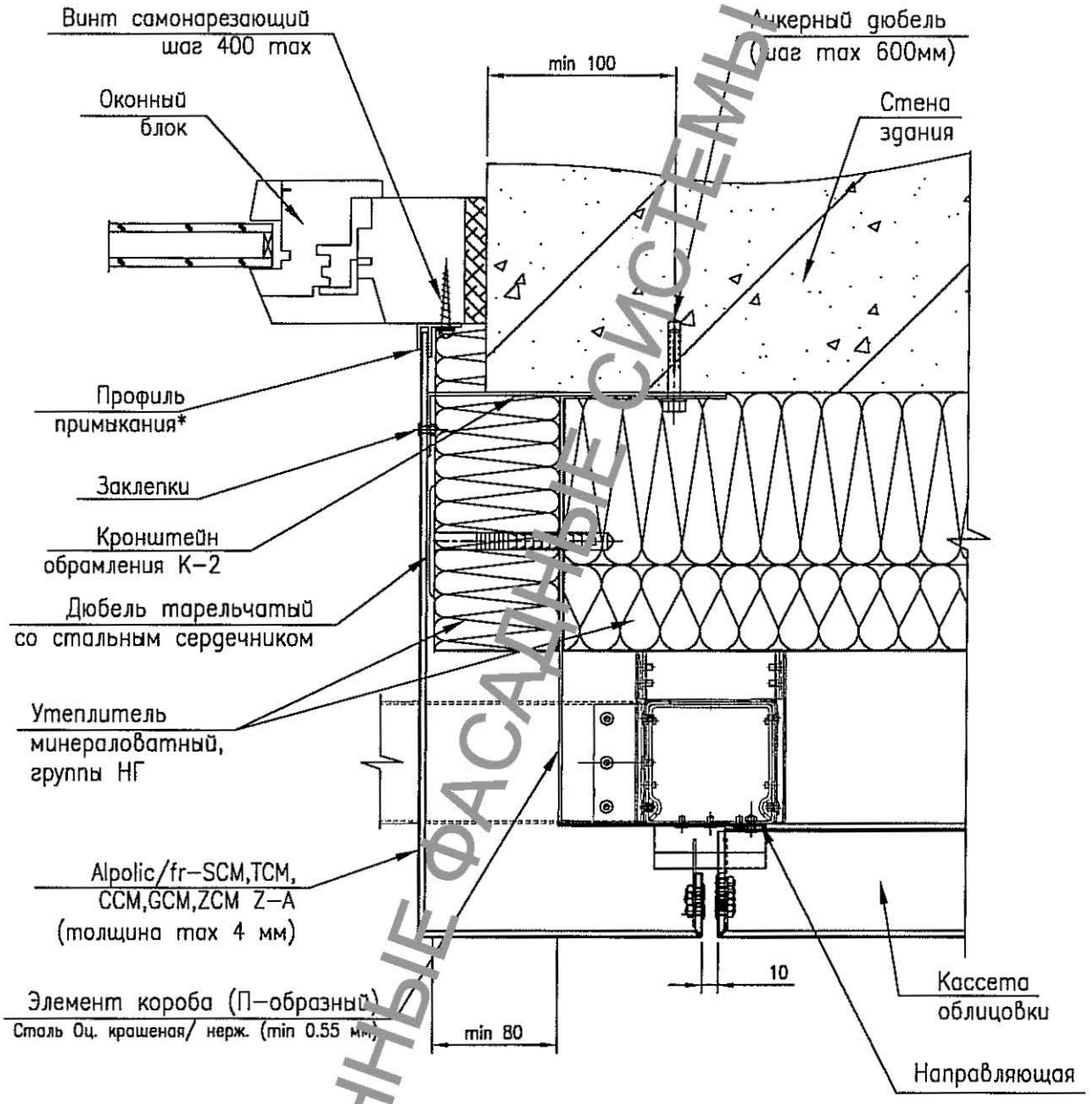

* Вариант выполнения профиля примыкания



- материал профиля – алюминиевый сплав
- длина профиля на всю высоту окна

СОВРЕМЕННЫЕ ФАСАДНЫЕ СИСТЕМЫ «ОЛИМА»

Рис.5.3.10

Узел крепления панели облицовки бокового откоса оконного обрамления (материал основной плоскости фасада: Alpolic/fr--SCM, TCM,CCM, GCM,ZCM Z-A) Вариант 2

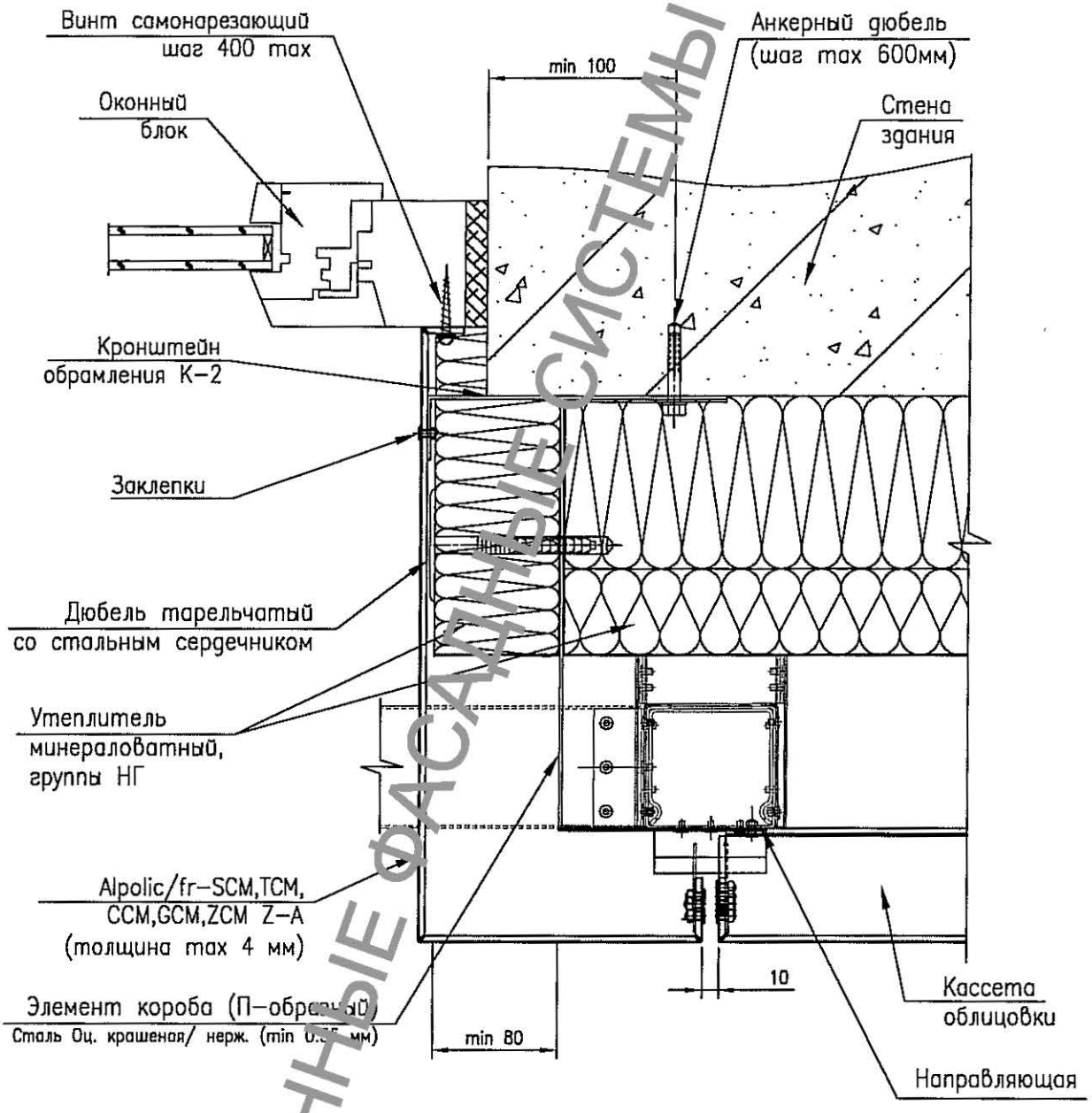

СОВРЕМЕННЫЕ ФАСАДНЫЕ СИСТЕМЫ «ОЛМА»

Рис.5.3.11

Узел крепления отлива оконного обрамления
(материал основной плоскости фасада: Alucomp fr, A-board Fire Proof, Goldstar S1, Alcotek fr, Redbond, Sibalux, АПКП REDBOND ПВДК-1, Алюком, ALLUXE FR, Краспан AL, Alpolic/fr, ALTEC FR, Grossbond FR, СУТЕК)
Вариант 1

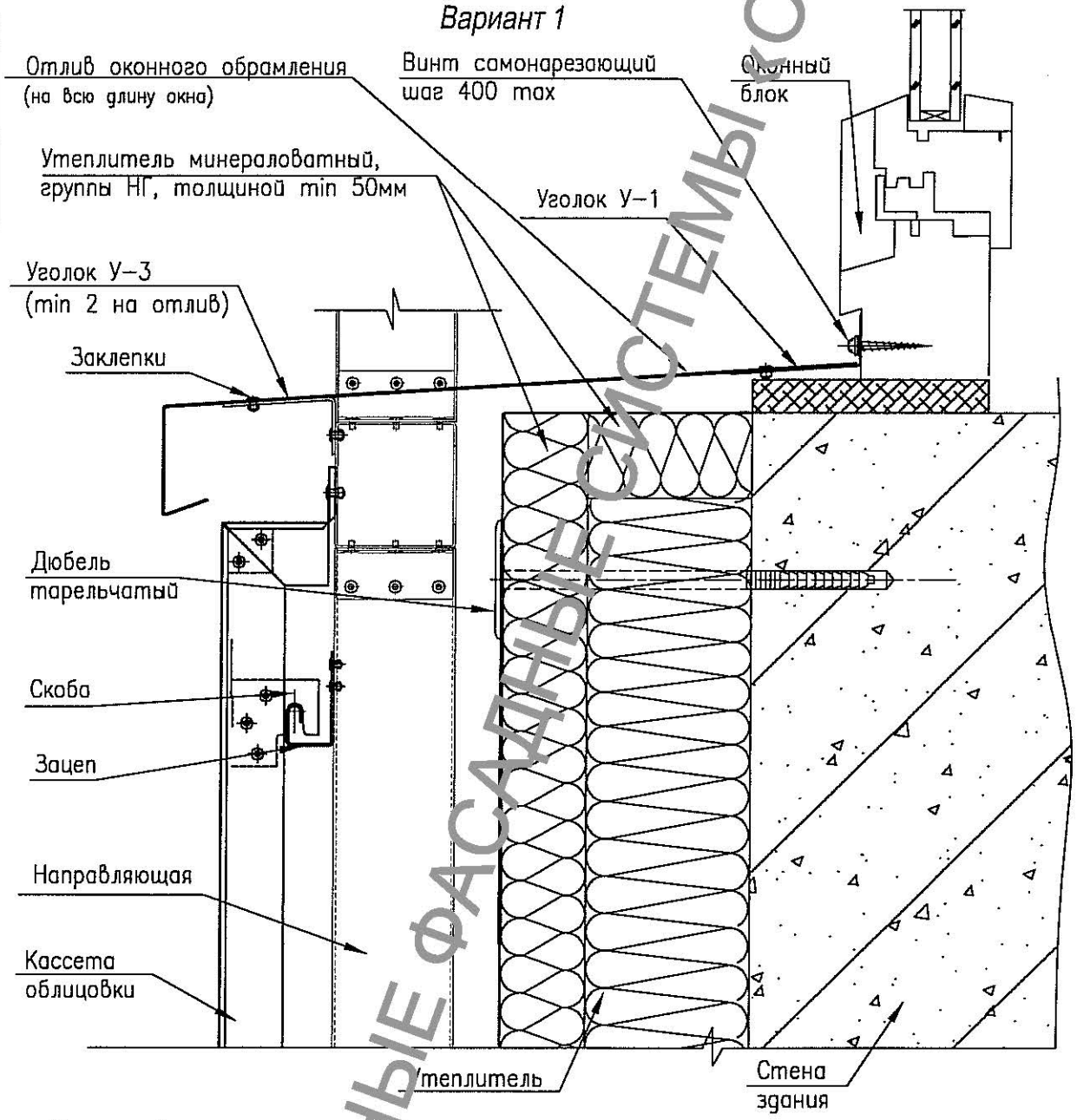

Пример выполнения отлива оконного обрамления

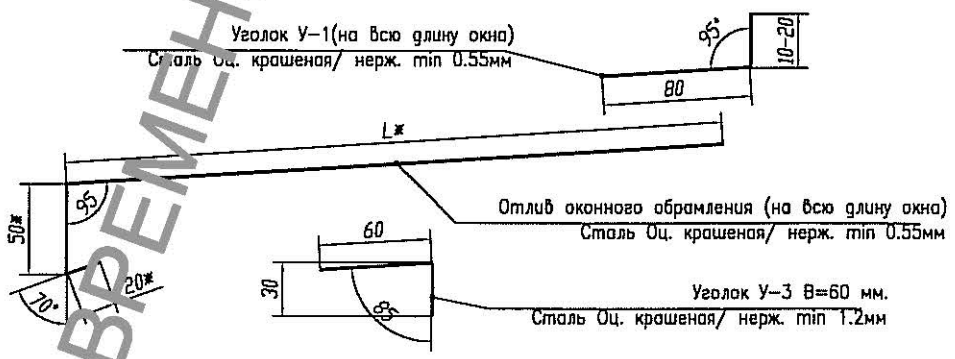

*– Размеры уточняются в проекте

СОВРЕМЕННЫЕ ФАСАДНЫЕ СИСТЕМЫ «ОПТИМА»

Рис.5.3.12

Узел крепления отлива оконного обрамления
(материал основной плоскости фасада: Alucomp fr, A-bond Fire Proof, Goldstar S1, Alcotek fr, Redbond, Sibalux, АПКП REDBOND ПВДК-1, Алюком, ALLUXE FR, Краспан AL, ALTEC FR, Grossbond FR, СУТЕК)
Вариант 2

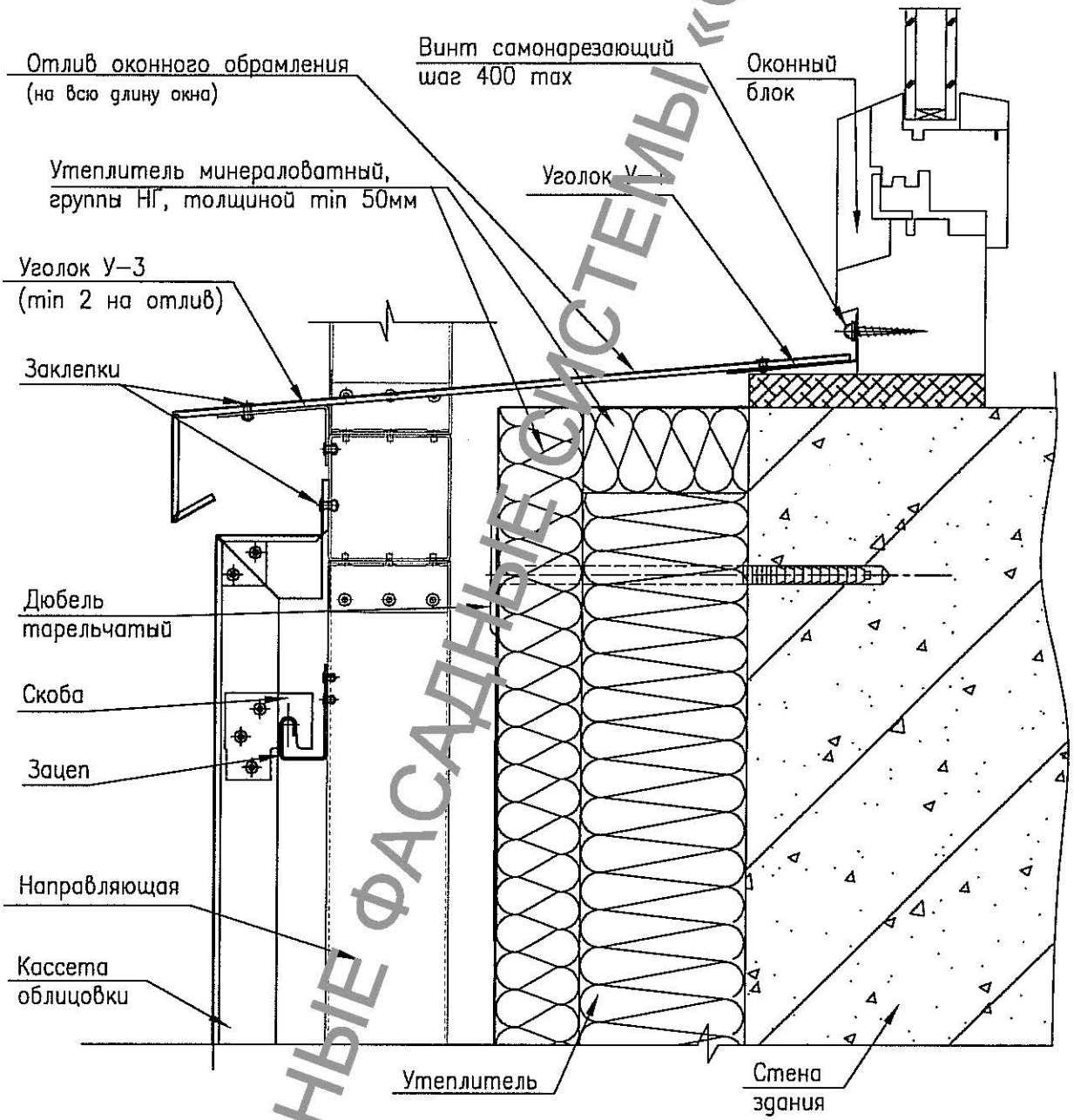

Пример выполнения отлива оконного обрамления

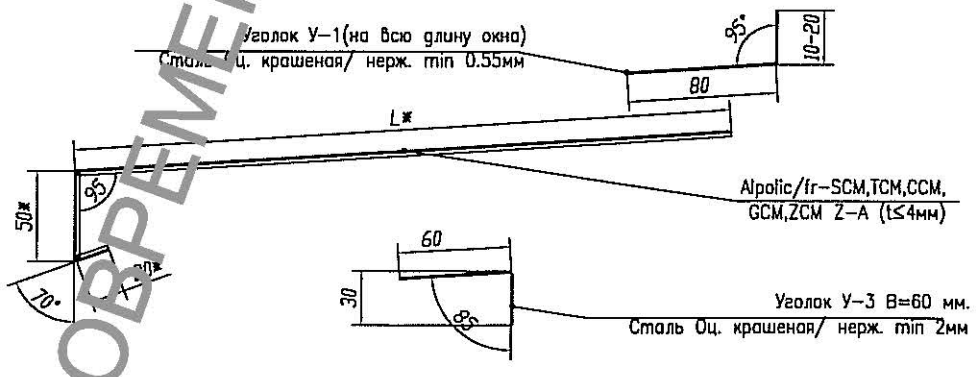

*– Размеры уточняются в проекте

Рис.5.3.13

СОВРЕМЕННЫЕ ФАСАДНЫЕ СИСТЕМЫ «ОЛИМА»

Узел крепления панели облицовки верхнего откоса оконного обрамления (материал основной плоскости фасада: Alucomp fr, A-bond Fire Proof, Goldstar S1, Alcotek fr, Redbond, Sibalux, АПКП REDBOND, ПВДК-1, Алюком, ALLUXE FR, Краспан AL, Alpolic/fr, ALTEC FR, Grossbond FR, СУТЕК)

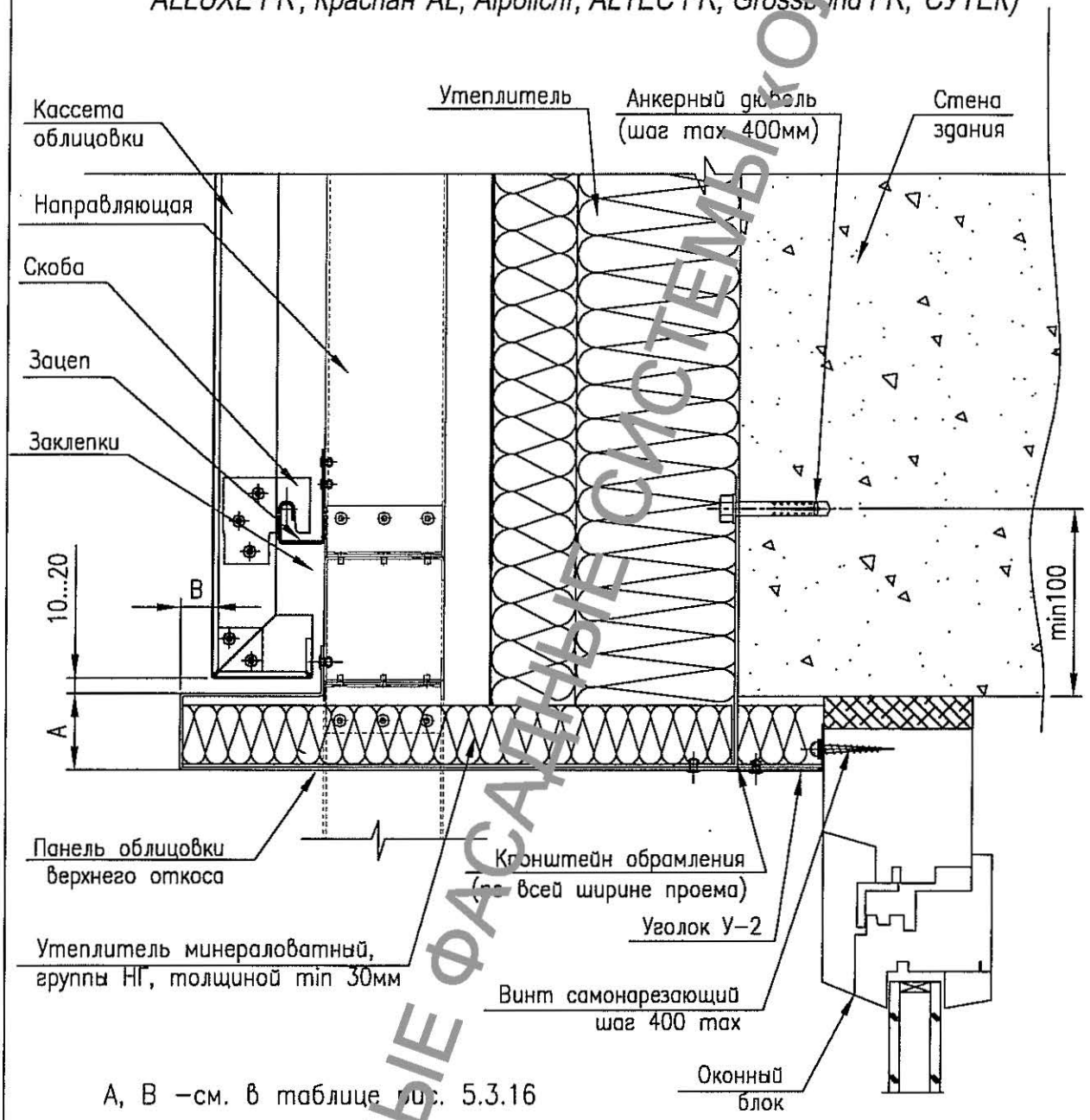

A, B –см. в таблице рис. 5.3.16

Пример выполнения панели облицовки верхнего откоса оконного обрамления

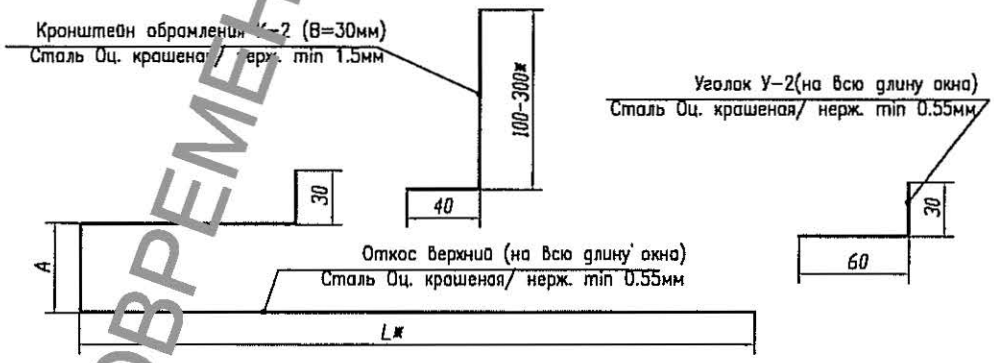

*– Размеры уточняются в проекте

Рис.5.3.14

СОВРЕМЕННЫЕ ФАСАДНЫЕ СИСТЕМЫ «ОПТИМА»

Узел крепления панели облицовки верхнего откоса оконного обрамления (материал основной плоскости фасада: Alpolic/fr, A-bond Fire Proof, Alcotek fr)

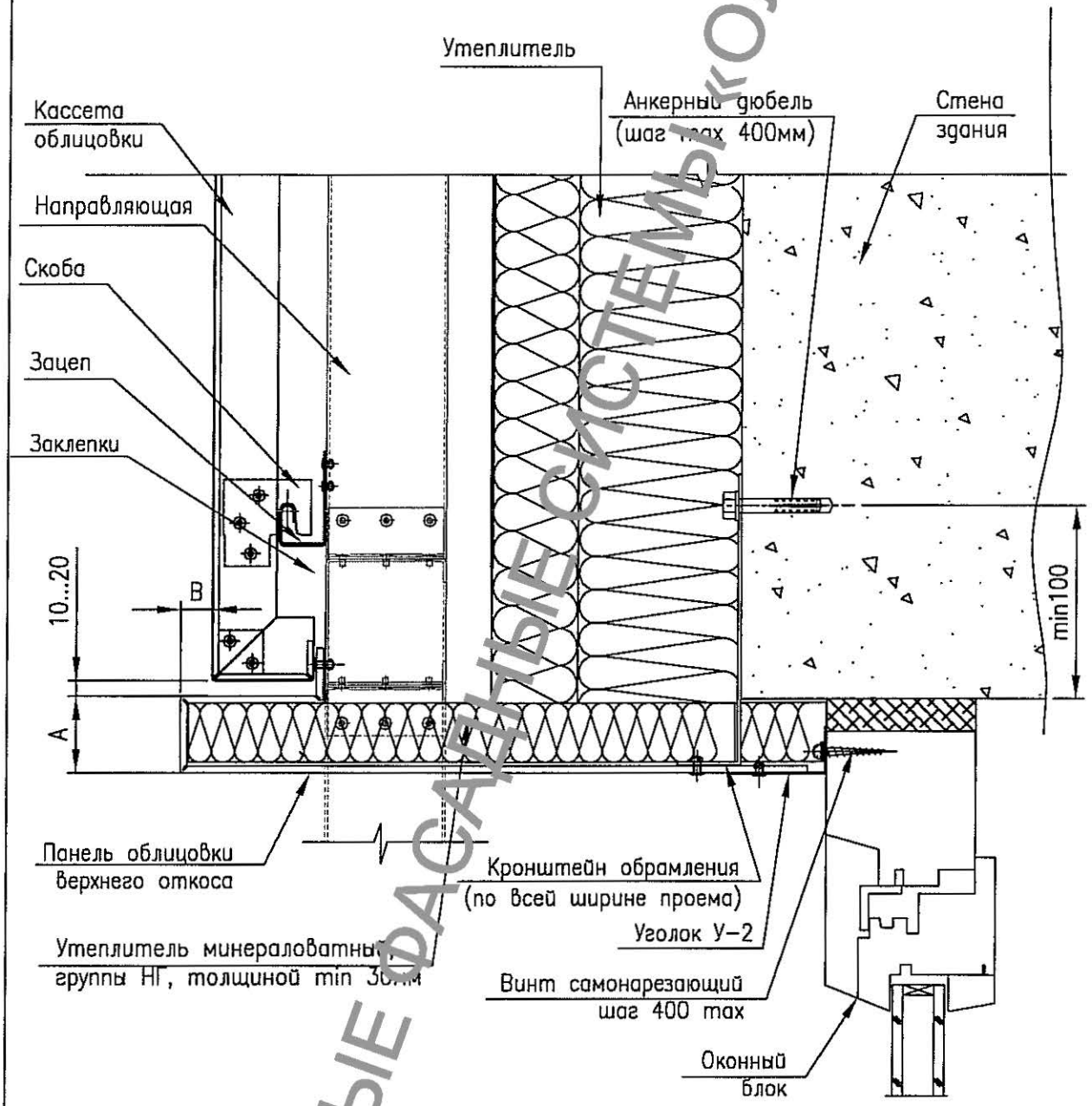

A, B –см. в таблице рис. 5.3.16

Пример выполнения панели облицовки верхнего откоса оконного обрамления

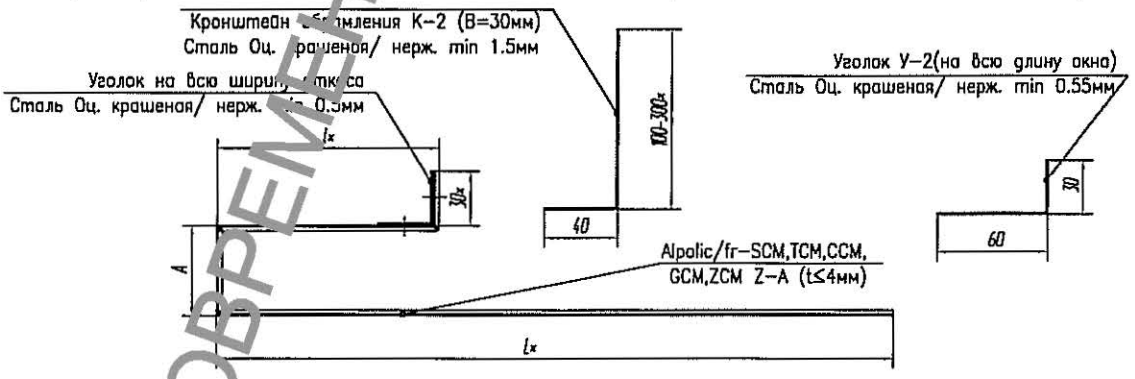

*– Размеры уточняются в проекте

Рис.5.3.15

СОВРЕМЕННЫЕ ФАСАДНЫЕ СИСТЕМЫ «ОЛИМА»

Величина выступов оконных обрамлений, необходимость установки раскладок-нащельников

Наименование материала основной плоскости фасада	Наименование материала для обрамления проемов	Высота выступа обрамления верхнего откоса, мм	Вынос выступа обрамления верхнего откоса от лицевой плоскости фасада, мм	Ширина выступа обрамления бокового откоса, мм	Вынос выступа обрамления бокового откоса от лицевой плоскости фасада, мм	Необходимость установки раскладок–нащельников* из стали
		A	B	C	D	
Алюком	Листовая сталь	min 40	min 40	min 40	min 25	Не требуется
Alucomp fr	Листовая сталь	min 35	min 35	min 35	min 35	
Goldstar S1	Листовая сталь	min 35	min 30	min 30	min 20	
Краспан Композит AL	Листовая сталь	min 30	min 25	min 30	min 25	
Краспан Композит ST	Краспан ST Листовая сталь	min 0	min 0	min 0	min 0	
Alucobond A2	Alucobond A2	80–100	min 0	min 80	min 0	
	Alpolic/fr–SCM(TCM)	1 вариант 80–100	1 вариант min 0	1 вариант 80–100	1 вариант min 0	
	Листовая сталь	2 вариант min 30	2 вариант min 30	2 вариант min 30	2 вариант min 20	
Alpolic/A2	Alpolic/A2	80–100	min 0	min 80	min 0	
	Alpolic/fr–SCM(TCM)	min 30	min 30	min 30	min 20	
	Листовая сталь					
Alpolic/fr–SCM(TCM, CCM,GCM,ZCM Z–A)	Alpolic/fr–SCM(TCM, CCM,GCM,ZCM Z–A)	min 0	min 0	min 0	min 0	
ALTEC FR	Листовая сталь	min 35	min 35	min 35	min 35	
A–Bond Fire Proof	Alpolic/fr–SCM	min 35	min 40	min 35	min 35	Требуется
	Листовая сталь					
Redbond 55FR	Листовая сталь	min 35	min 50	min 35	min 35	
Sibalux	Листовая сталь	min 50	min 35	min 35	min 35	
АПКП REDBOND ПВДК–1	Листовая сталь	min 35	min 50	min 35	min 35	
ALLUXE FR	Листовая сталь	min 40	min 40	min 40	min 35	
Alpolic/fr	Alpolic/fr–SCM(TCM)	min 40	min 40	min 40	min 20	
	Листовая сталь					
Goldstar FR, FR1	Листовая сталь	min 35	min 30	min 35	min 30	
Goldstar S1	Goldstar S1	min 35	min 30	min 30	min 20	Не требуется
Goldstar S1 Steel	Goldstar S1 Steel	min 30	min 30	min 30	min 30	
	Листовая сталь					
Alcotek fr	Alpolic/fr–SCM(TCM)	min 35	min 35	min 35	min 35	Требуется
	Листовая сталь					
Alcotek fr Plus	Alcotek fr Plus	min 35	min 30	min 35	min 20	
	Листовая сталь					
Alfrex–Special	Листовая сталь	min 30	min 30	min 30	min 30	
Grossbond FR	Листовая сталь	min 35	min 35	min 35	min 35	
СУТЕК	Листовая сталь	min 40	min 30	min 40	min 30	

* Установка раскладок-нащельников показана на рис.5.3.28

**Допускается применение композитных панелей Alpolic/fr (толщина не более 2 мм) в качестве декоративной отделки верхнего и боковых элементов противопожарного короба

Рис.5.3.16

СОВРЕМЕННЫЕ ФАСАДНЫЕ СИСТЕМЫ (ОПМА)

Узел крепления панели облицовки бокового откоса оконного обрамления (материал основной плоскости фасада: Alucomp fr, A-bond Fire Proof, Goldstar S1, Alcotek fr, Redbond, Sibalux, АПКП REDBOND ПВДК-1, Алюком, ALLUXE FR, Краспан AL, Alpolic/fr, ALTEC FR, Grossbond FR, СУТЕК)

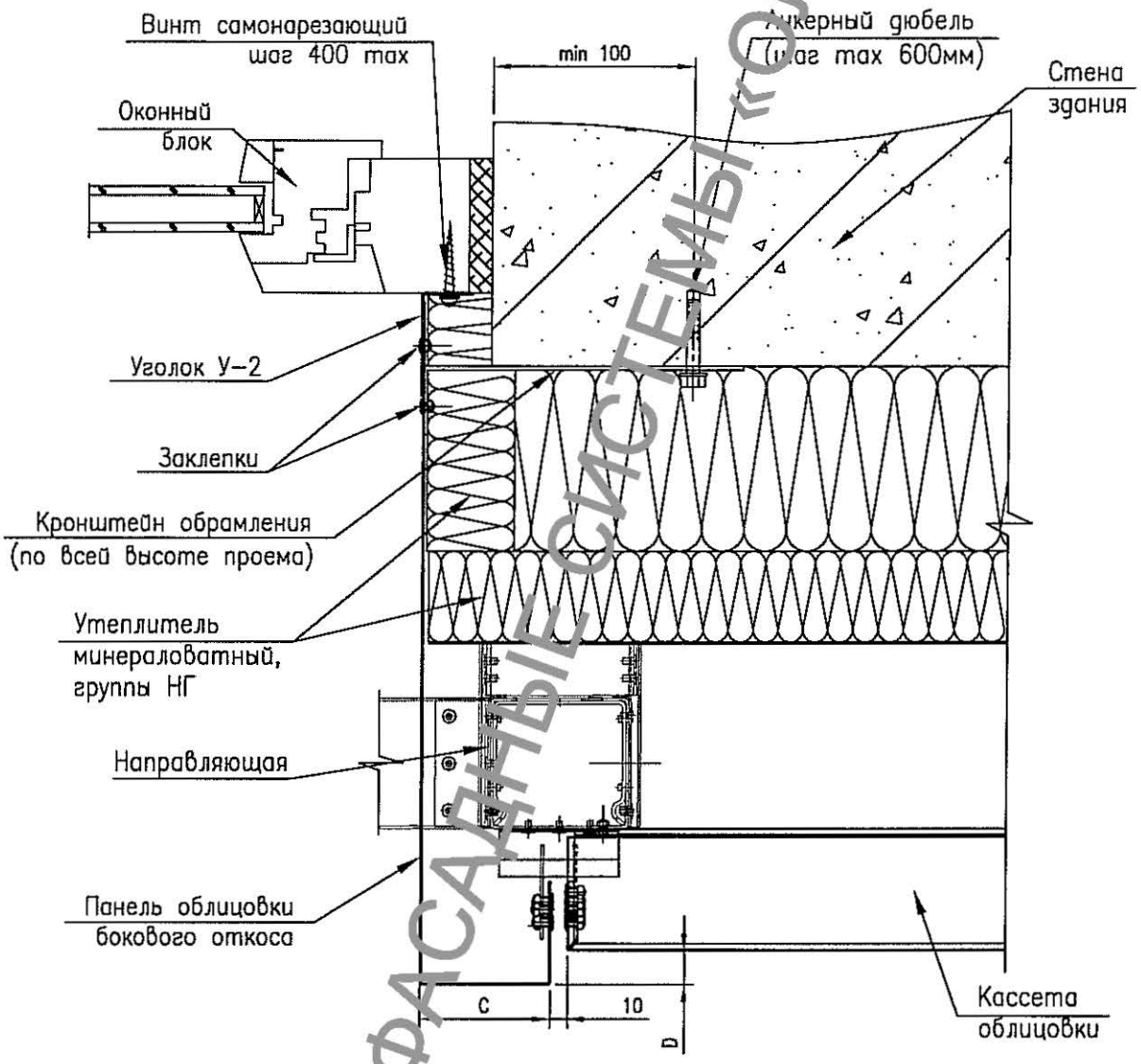

C, D –см. в таблице рис. 5.3.16

Пример выполнения панели облицовки бокового откоса оконного обрамления

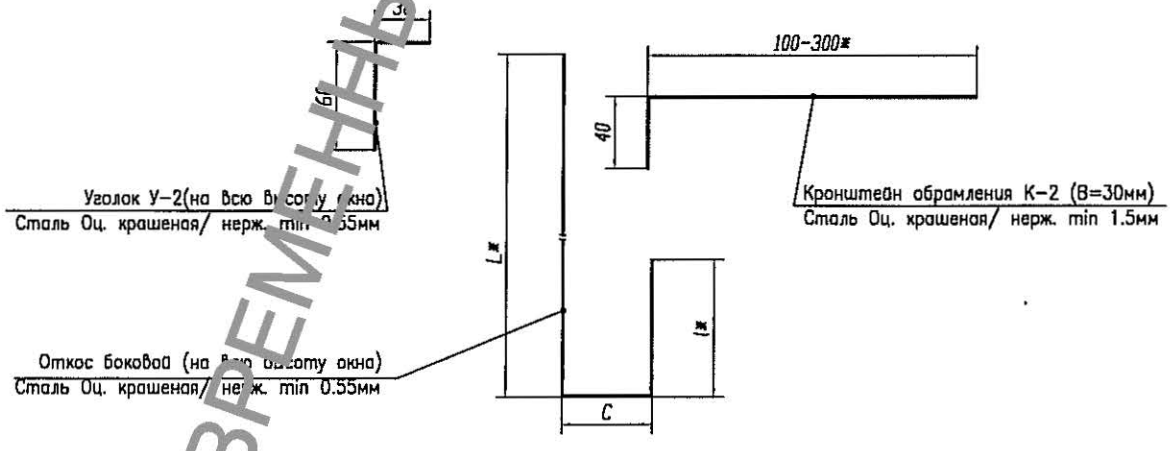

*– Размеры уточняются в проекте

Рис.5.3.17

СОВРЕМЕННЫЕ ФАСАДНЫЕ СИСТЕМЫ «ОЛМА»

Узел крепления панели облицовки бокового откоса оконного обрамления (материал основной плоскости фасада: Alpolic/fr, A-bond Fire Proof, Alcotek fr)

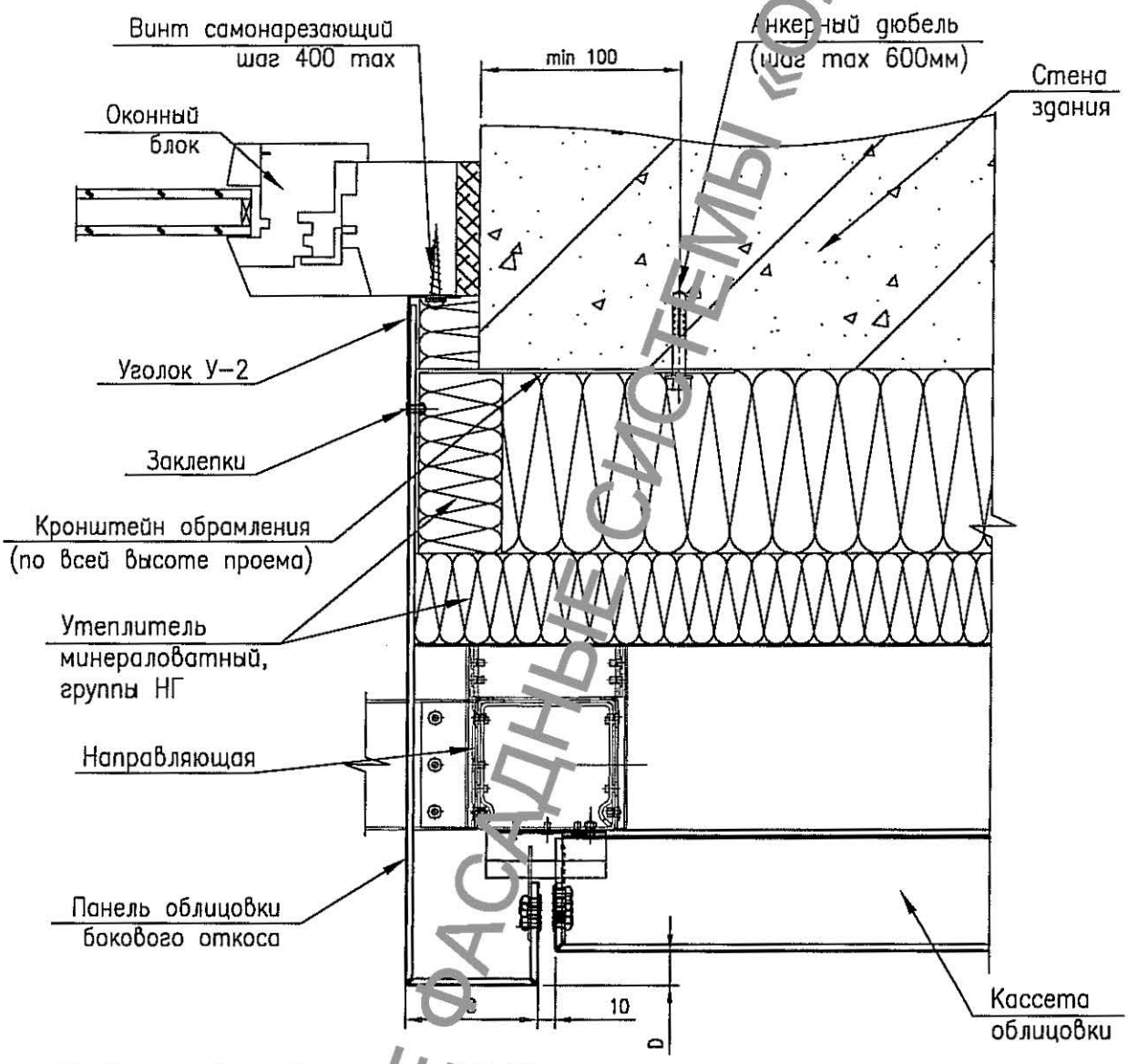

C, D –см. в таблице рис. 5.3.16

Пример выполнения панели облицовки бокового откоса оконного обрамления

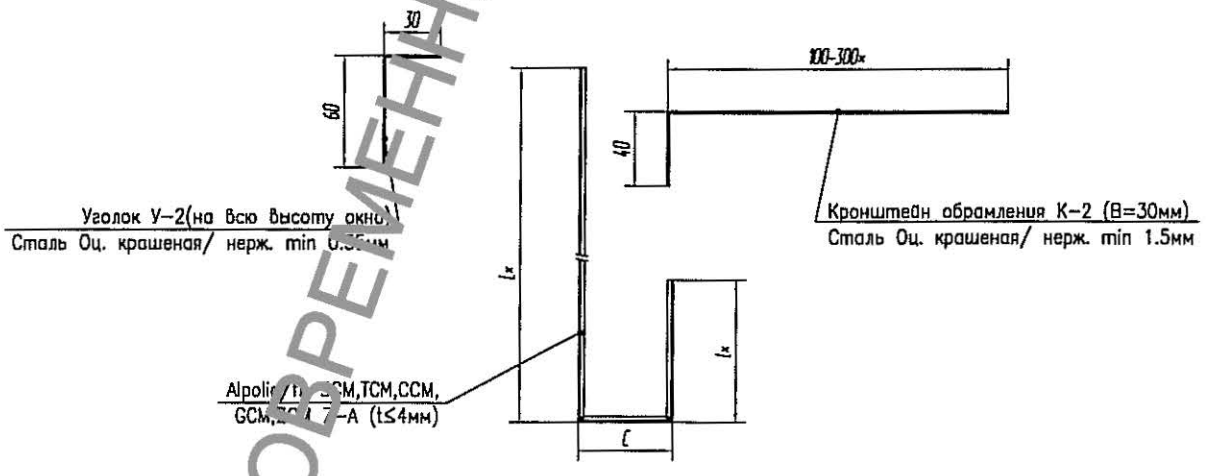

*– Размеры уточняются в проекте

Рис.5.3.18

СОВРЕМЕННЫЕ ФАСАДНЫЕ СИСТЕМЫ «ОЛМА»

Узел крепления отлива оконного обрамления
(материал основной плоскости фасада: Alcotek fr, Alcotek fr Plus, Goldstar FR, Goldstar FR1, Goldstar S1, Goldstar S1 Steel)
Вариант 1

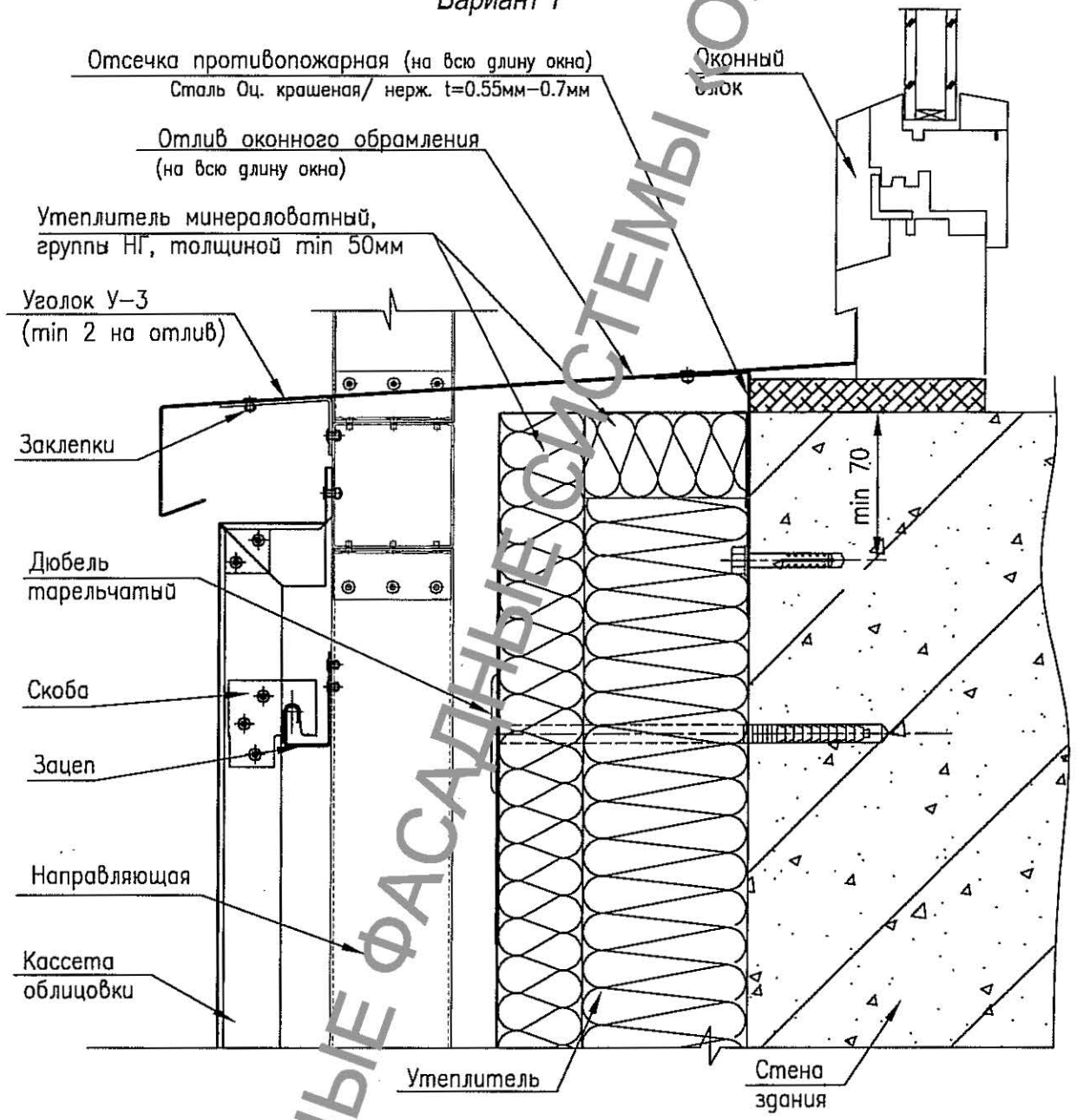

Пример выполнения отлива оконного обрамления

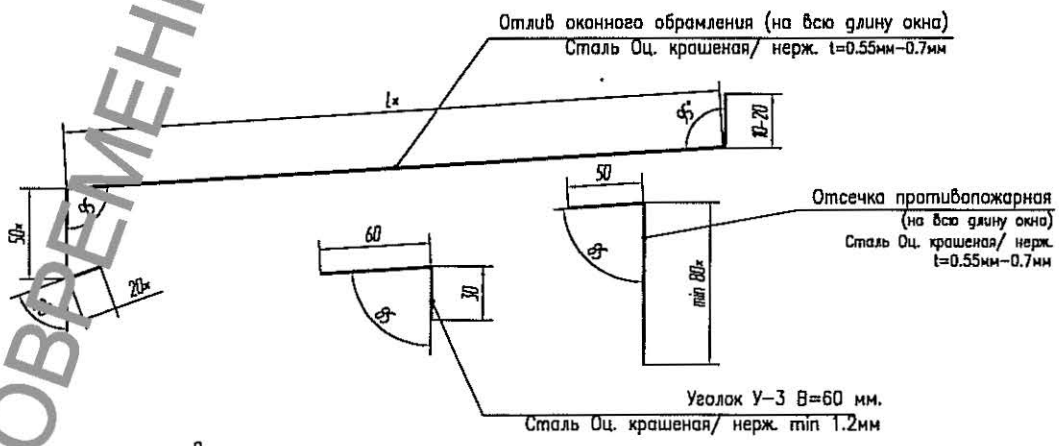

*– Размеры уточняются в проекте

СОВРЕМЕННЫЕ ФАСАДНЫЕ СИСТЕМЫ «ОЛЛА»

Рис.5.3.19

Узел крепления отлива оконного обрамления
(материал основной плоскости фасада: Alcotek fr, Alcotek fr Plus, Goldstar FR, Goldstar FR1, Goldstar S1, Goldstar S1 Steel)
Вариант 2

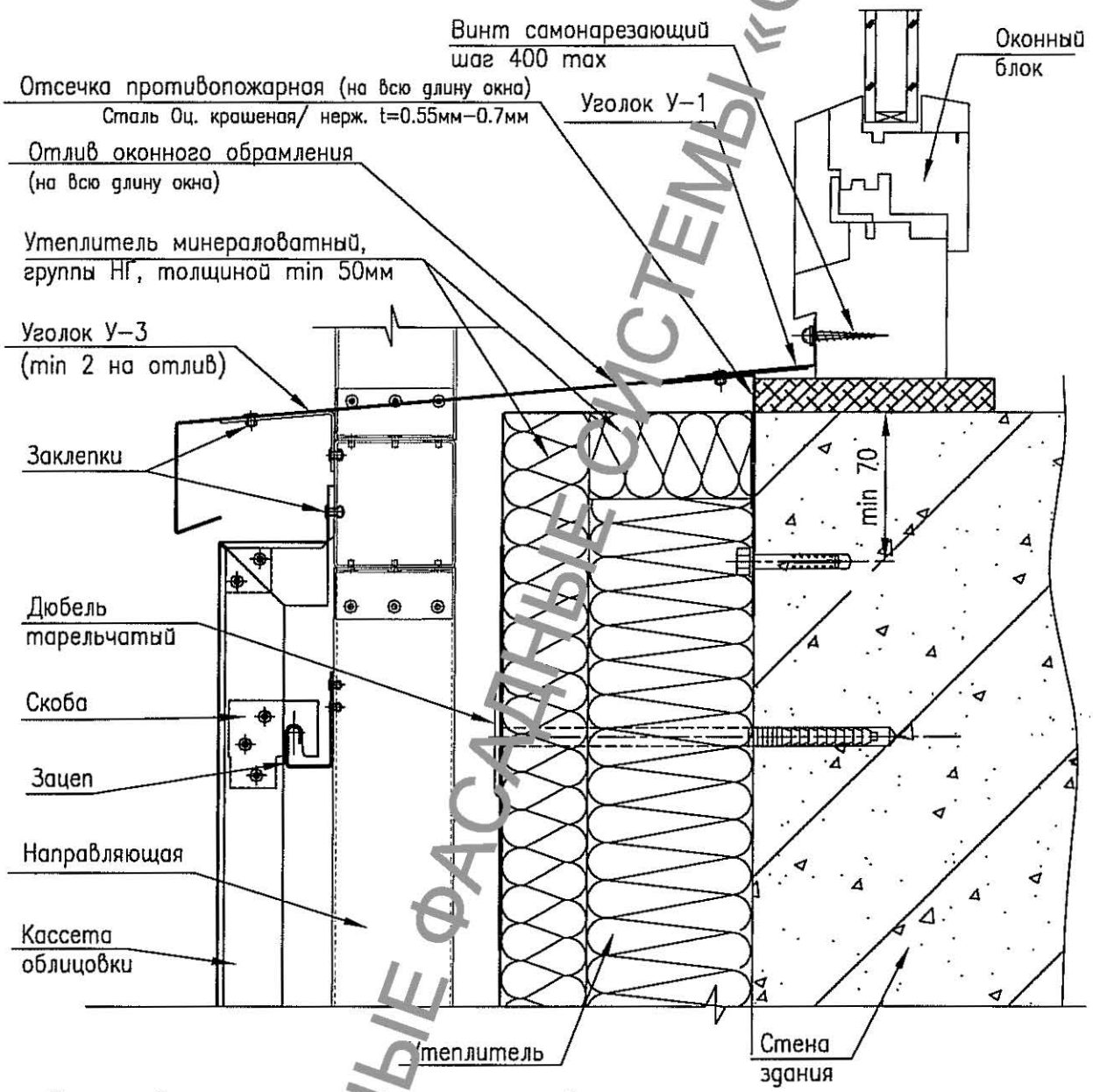

Пример выполнения отлива оконного обрамления

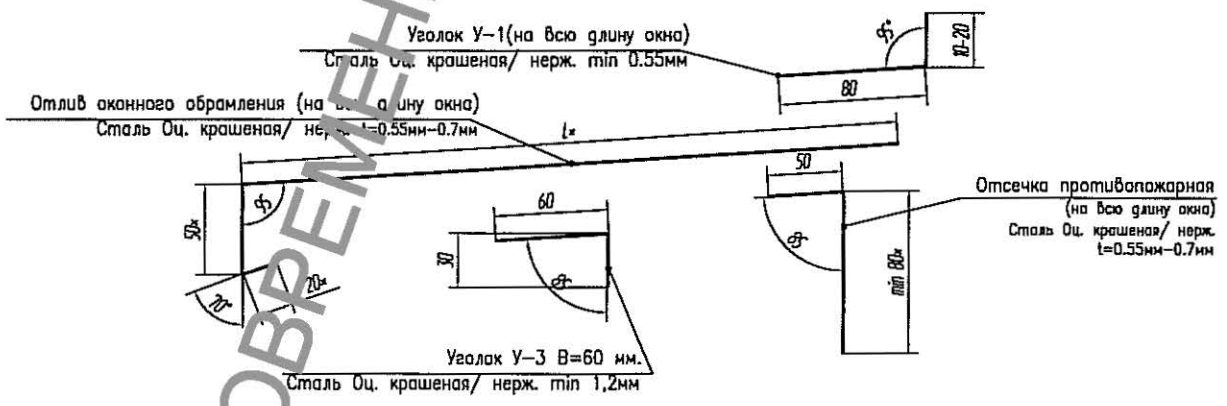

*– Размеры уточняются в проекте

Рис.5.3.20

СОВРЕМЕННЫЕ ФАСАДНЫЕ СИСТЕМЫ «ОЛИА»

Узел крепления отлива оконного обрамления
(материал основной плоскости фасада: Alcotek fr, Alcotek fr Plus, Goldstar FR, Goldstar FR1, Goldstar S1, Goldstar S1 Steel)
Вариант 3

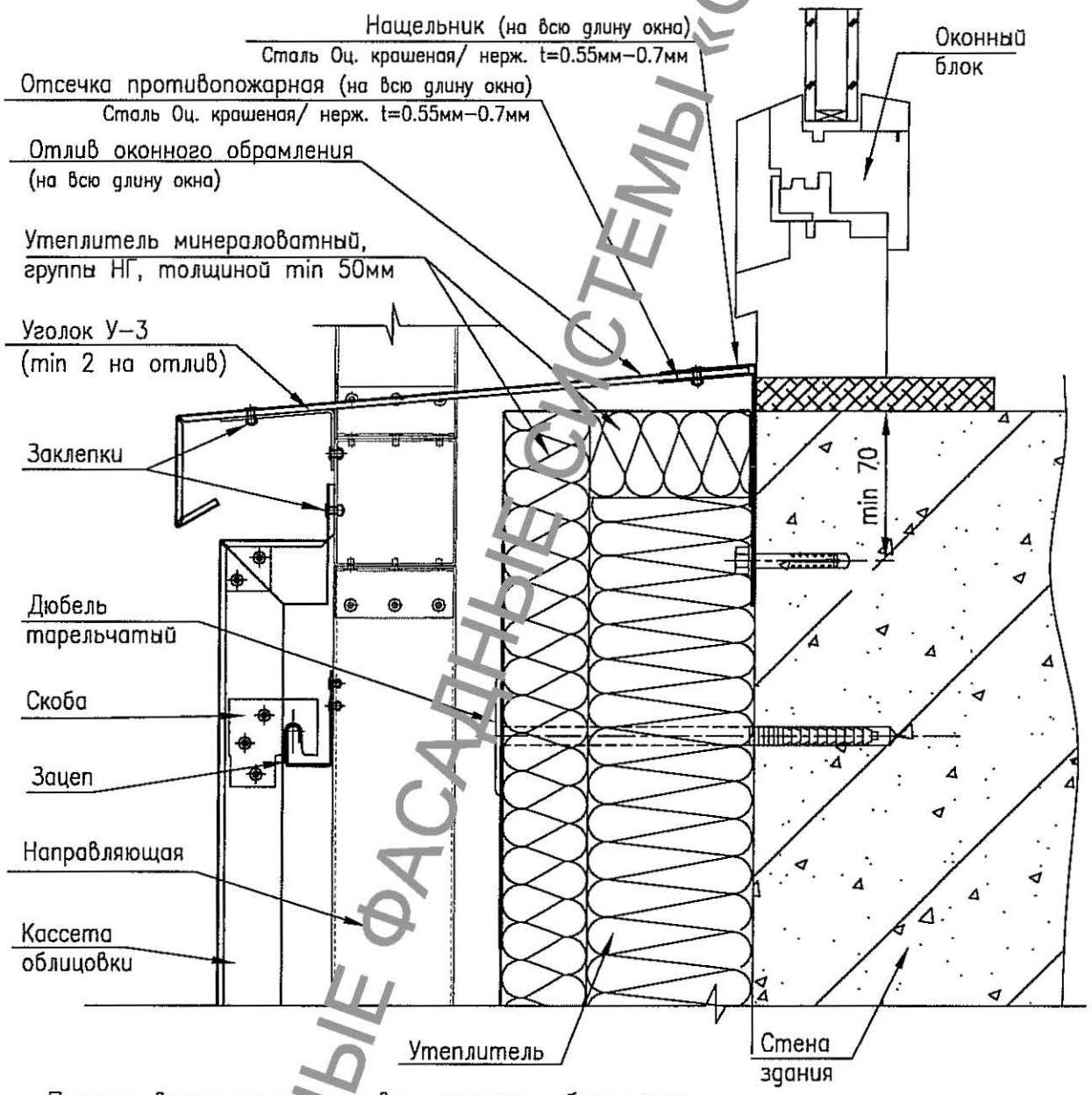

Пример выполнения отлива оконного обрамления

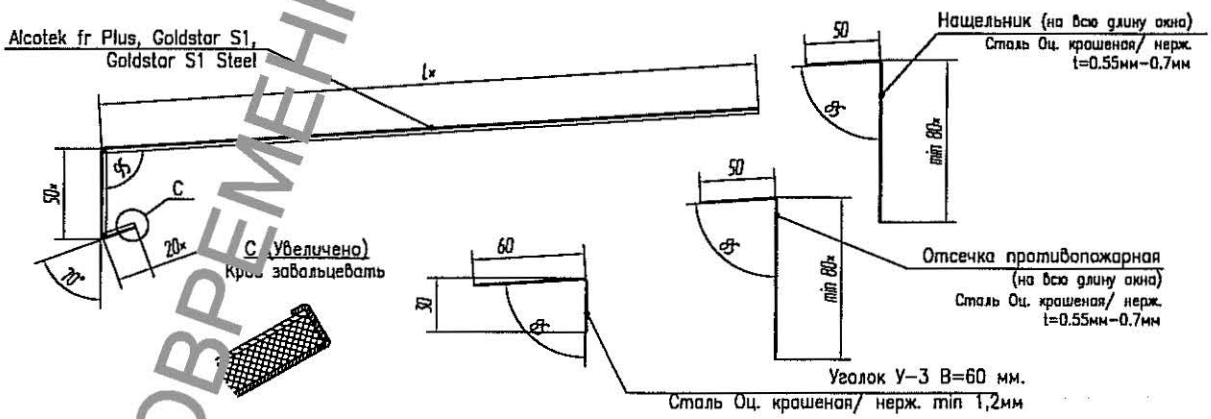

*– Размеры уточняются в проекте

Рис.5.3.21

СОВРЕМЕННЫЕ ФАСАДНЫЕ СИСТЕМЫ «ОЛИМА»

Узел крепления панели облицовки бокового откоса оконного обрамления (материал основной плоскости фасада: Alcotek fr, Alcotek fr Plus, Goldstar FR, Goldstar FR1, Goldstar S1, Goldstar S1 Steel)

Вариант 1

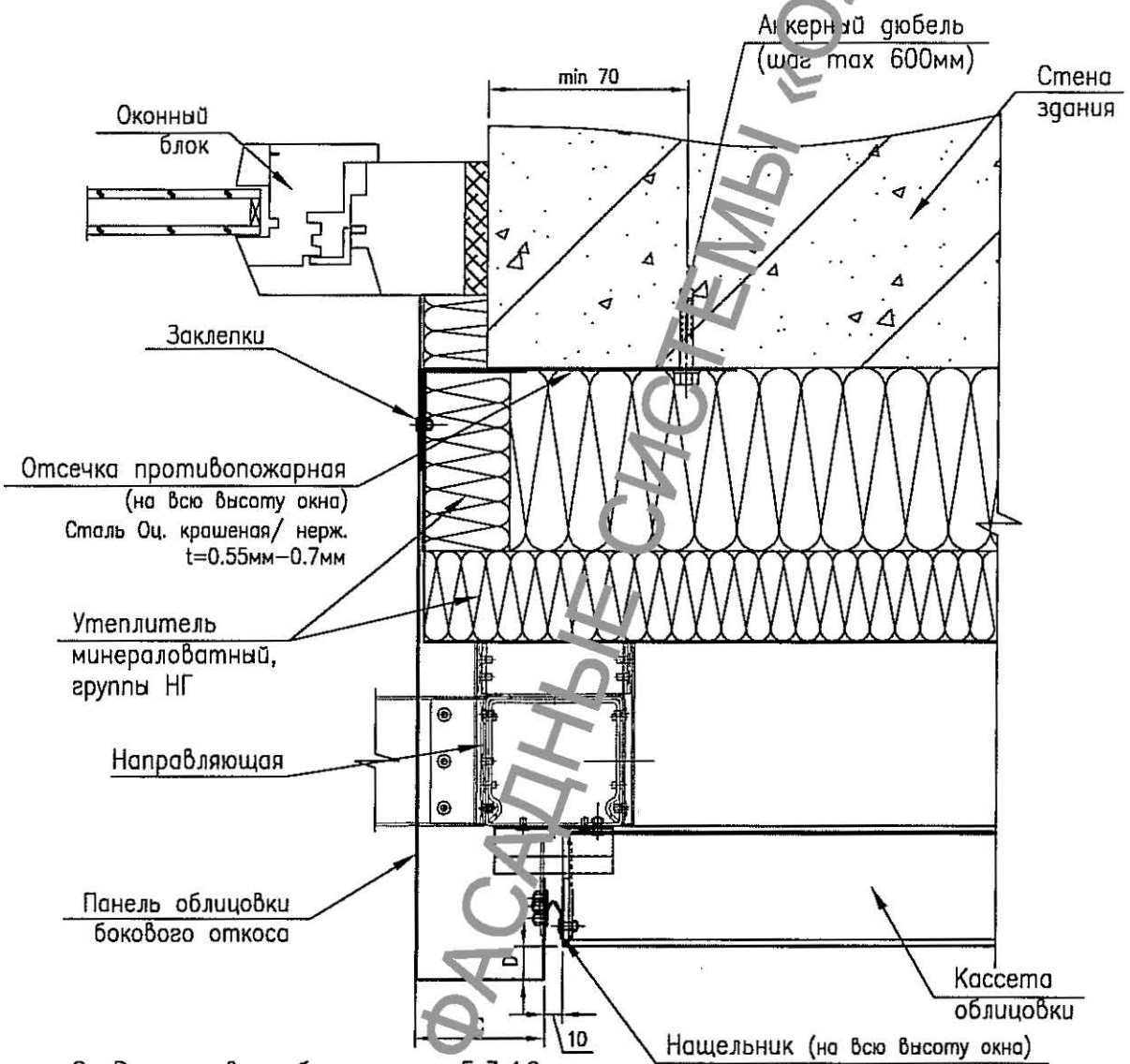

C, D –см. в таблице рис. 5.3.16

Пример выполнения панели облицовки бокового откоса оконного обрамления

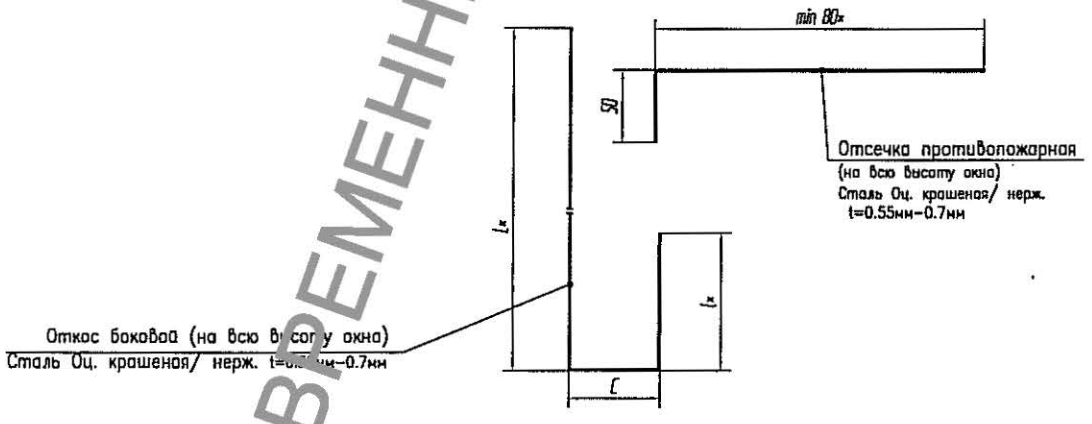

*– Размеры уточняются в проекте

СОВРЕМЕННЫЕ ФАСАДНЫЕ СИСТЕМЫ «ФОЛЬГА»

Узел крепления панели облицовки бокового откоса оконного обрамления (материал основной плоскости фасада: Alcotek fr, Alcotek fr Plus, Goldstar FR, Goldstar FR1, Goldstar S1, Goldstar S1 Steel)

Вариант 2

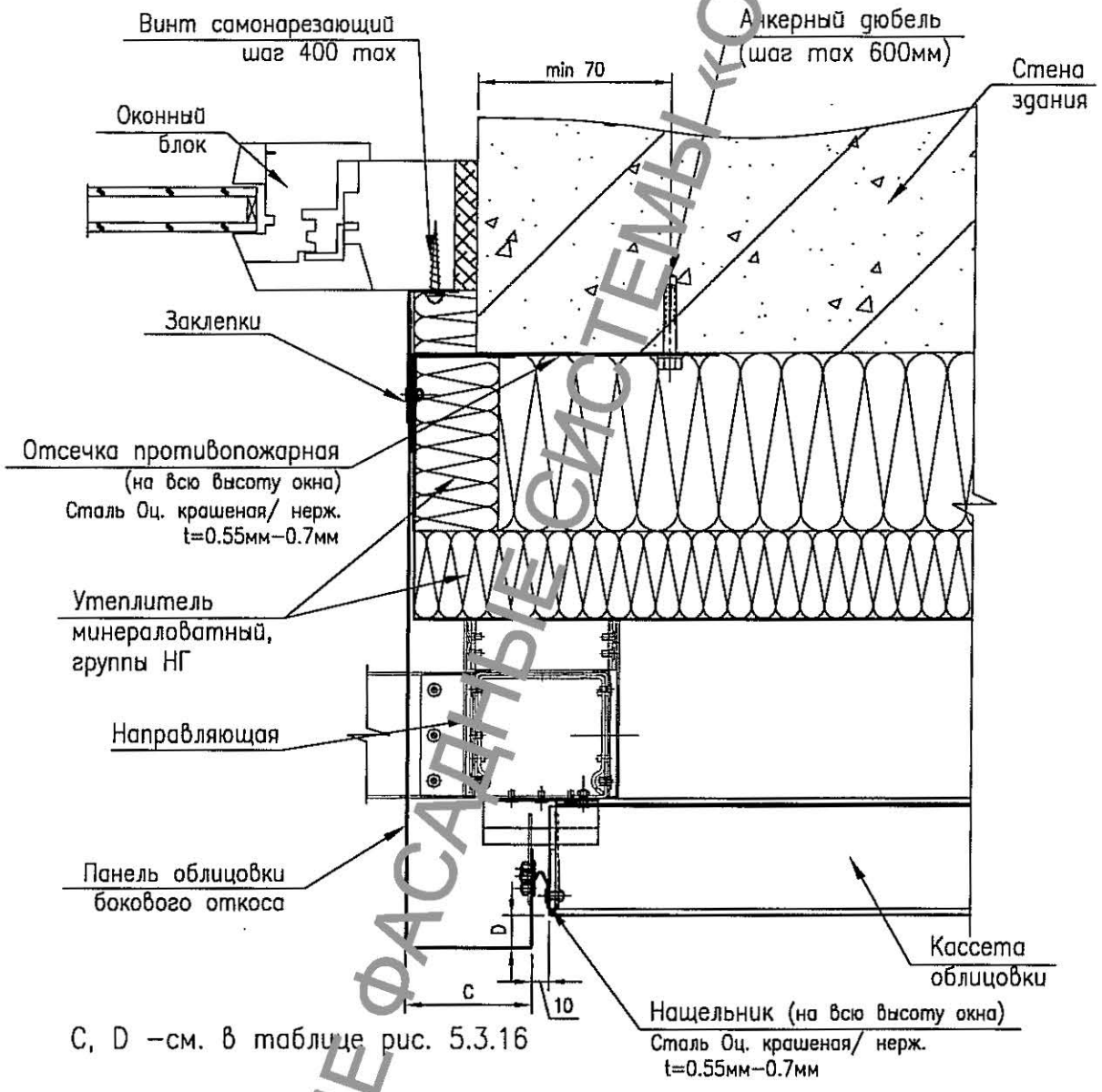

C, D –см. в таблице рис. 5.3.16

Пример выполнения панели облицовки бокового откоса оконного обрамления

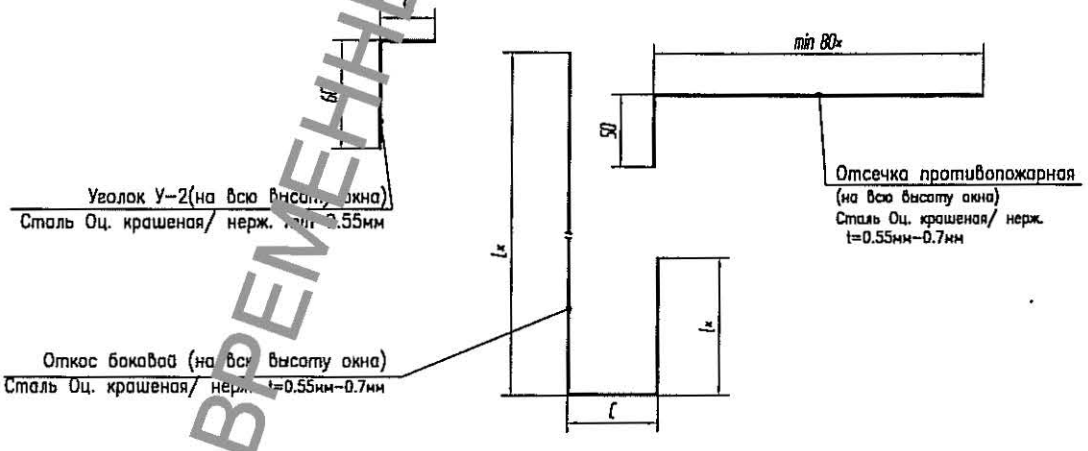

*– Размеры уточняются в проекте

Рис.5.3.23

СОВРЕМЕННЫЕ ФАСАДНЫЕ СИСТЕМЫ «ОЛМА»

Узел крепления панели облицовки бокового откоса оконного обрамления (материал основной плоскости фасада: Alcotek fr, Alcotek fr Plus, Goldstar FR, Goldstar FR1, Goldstar S1, Goldstar S1 Steel)

Вариант 3

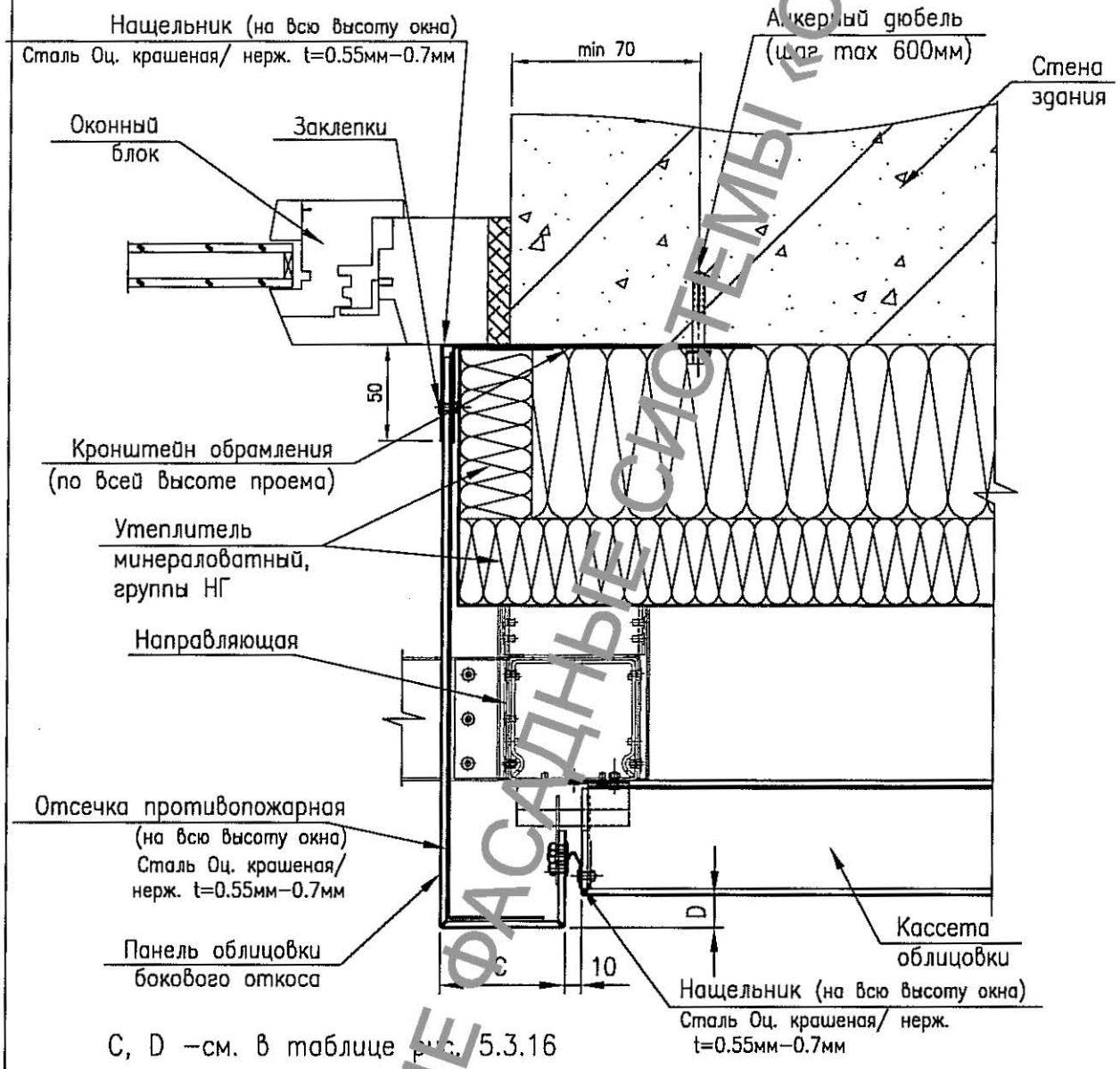

C, D –см. в таблице рис. 5.3.16

Пример выполнения панели облицовки бокового откоса оконного обрамления

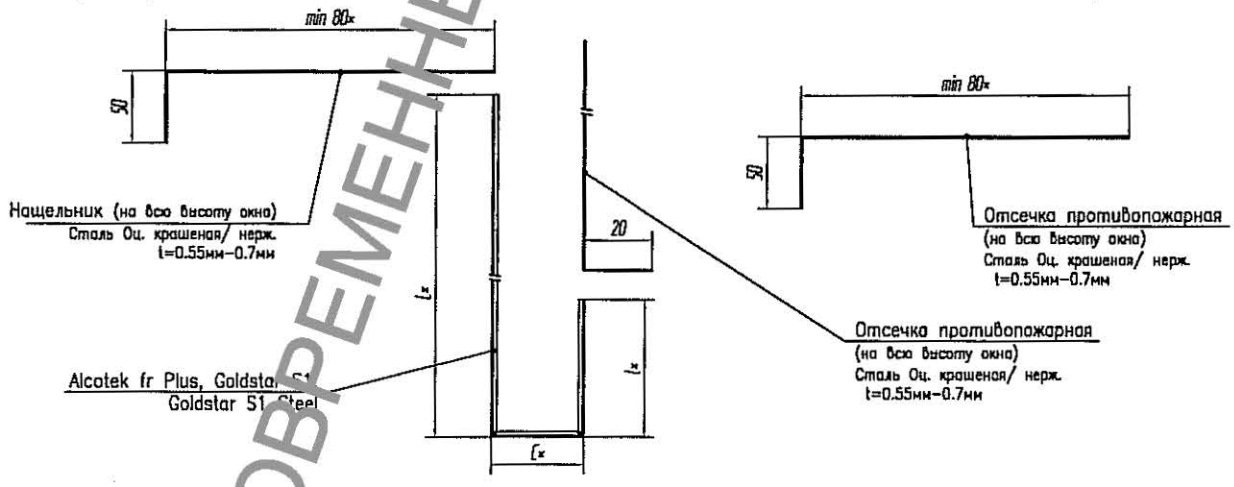

*– Размеры уточняются в проекте

Рис.5.3.24

СОВРЕМЕННЫЕ ФАСАДНЫЕ СИСТЕМЫ «ОЛМА»

Узел крепления панели облицовки верхнего откоса оконного обрамления (материал основной плоскости фасада: Alcotek fr, Alcotek fr Plus, Goldstar FR, Goldstar FR1, Goldstar S1, Goldstar S1 Steel)

Вариант 1

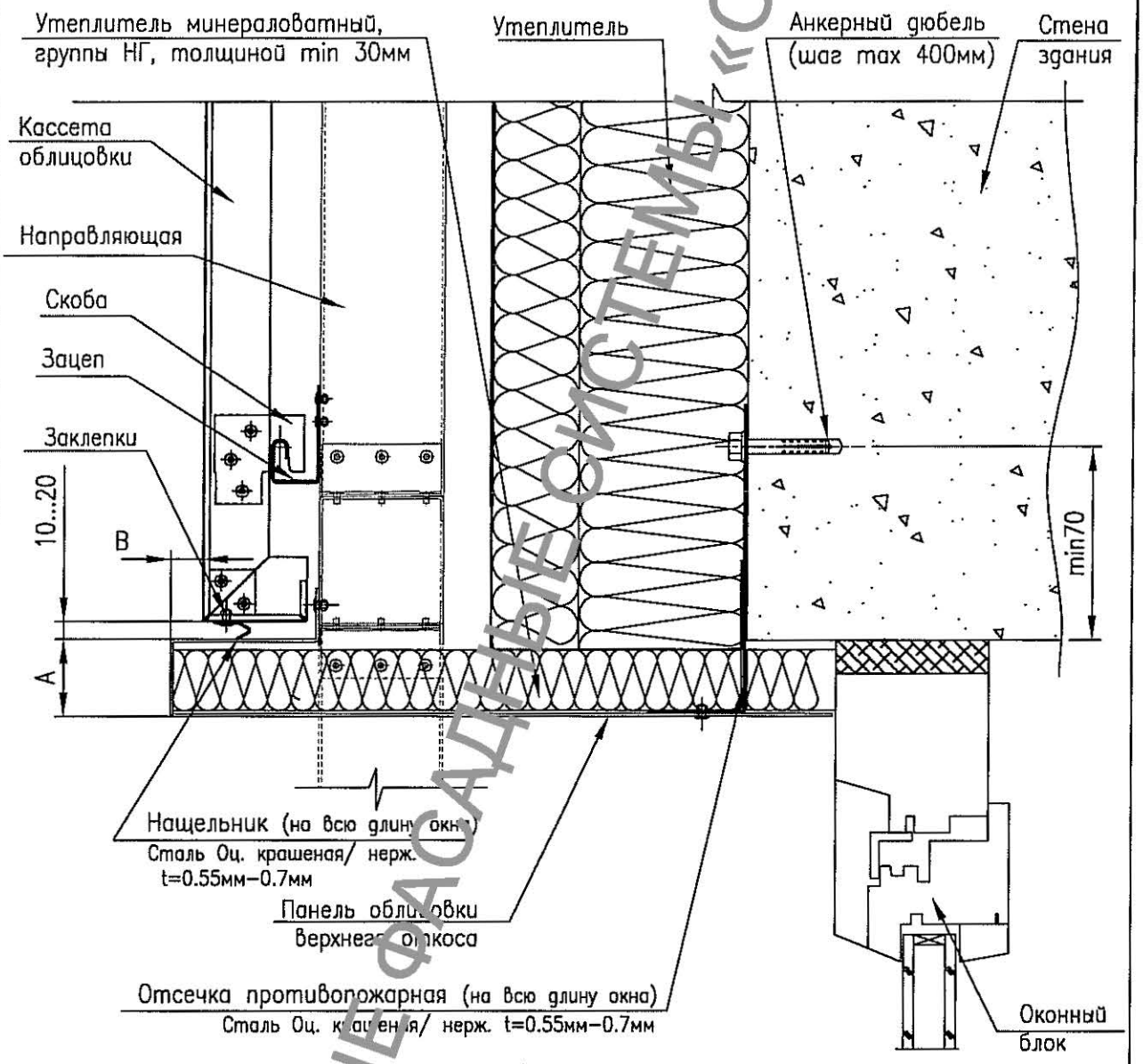

A, B –см. в таблице рис. 5.3.16

Пример выполнения панели облицовки верхнего откоса оконного обрамления

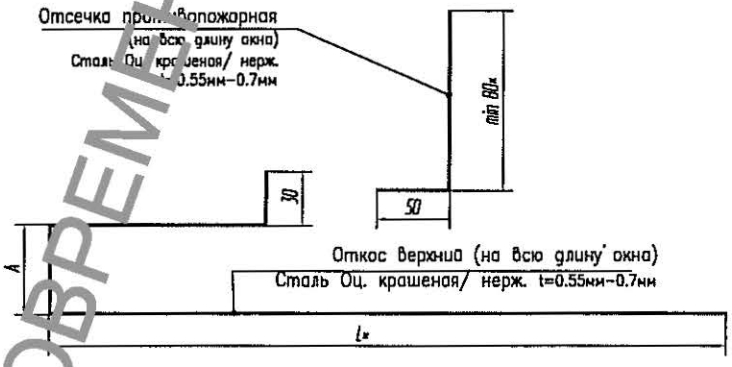

*– Размеры уточняются в проекте

Рис.5.3.25

СОВРЕМЕННЫЕ ФАСАДНЫЕ СИСТЕМЫ «ОЛИМА»

Узел крепления панели облицовки верхнего откоса оконного обрамления (материал основной плоскости фасада: Alcotek fr, Alcotek fr Plus, Goldstar FR, Goldstar FR1, Goldstar S1, Goldstar S1 Steel)

Вариант 2

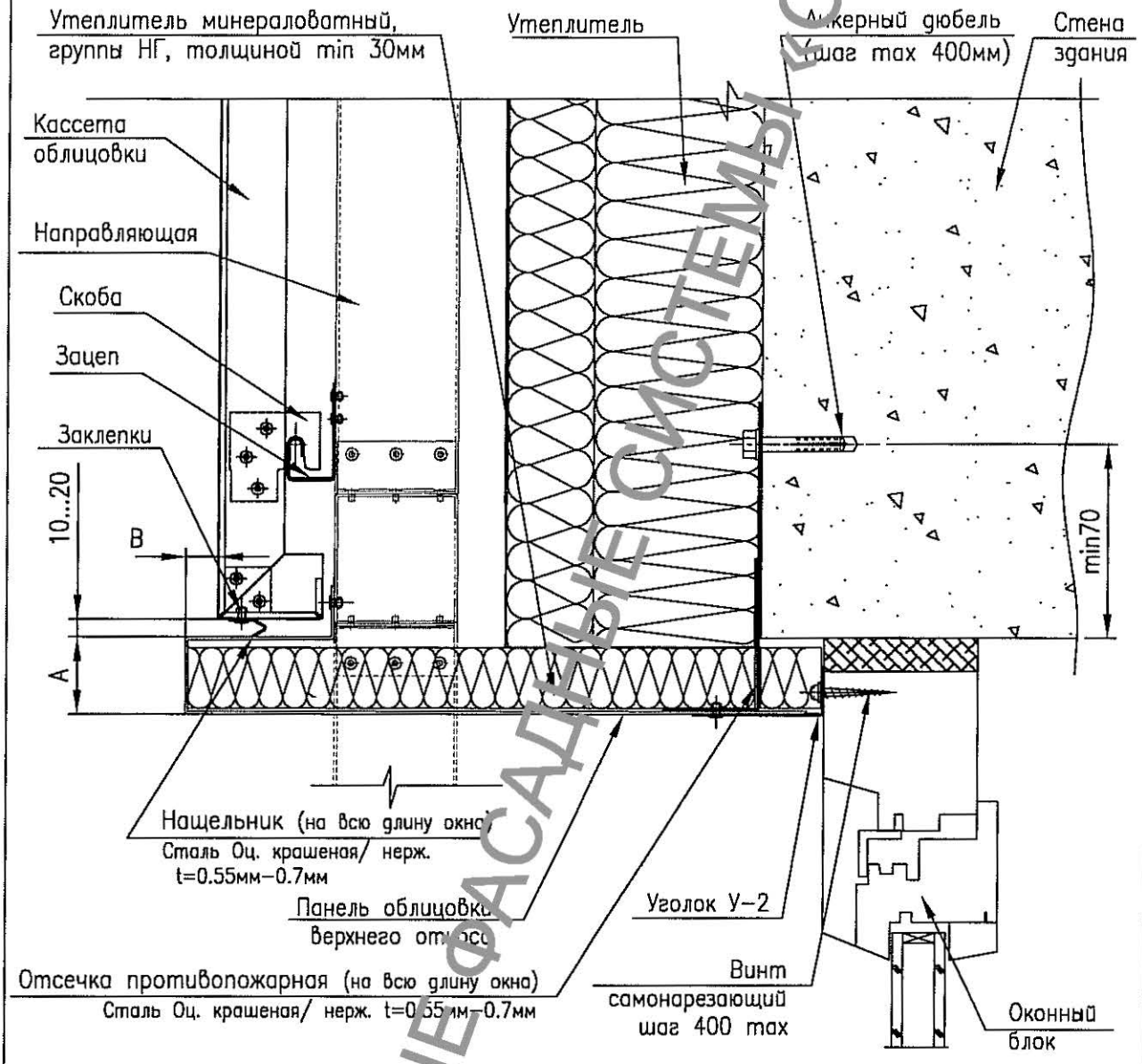

A, B –см. в таблице рис. 5.3.16

Пример выполнения панели облицовки верхнего откоса оконного обрамления

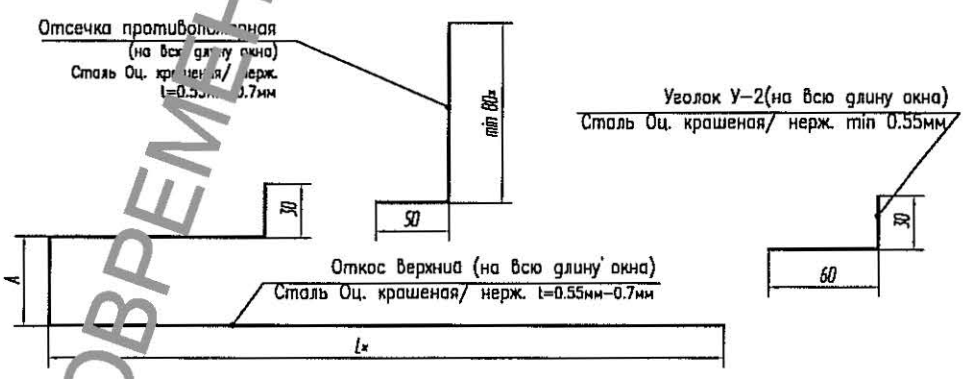

*– Размеры уточняются в проекте

Рис.5.3.26

СОВРЕМЕННЫЕ ФАСАДНЫЕ СИСТЕМЫ «ОЛИМА»

Узел крепления панели облицовки верхнего откоса оконного обрамления (материал основной плоскости фасада: Alcotek fr, Alcotek fr Plus, Goldstar FR, Goldstar FR1, Goldstar S1, Goldstar S1 Steel)

Вариант 3

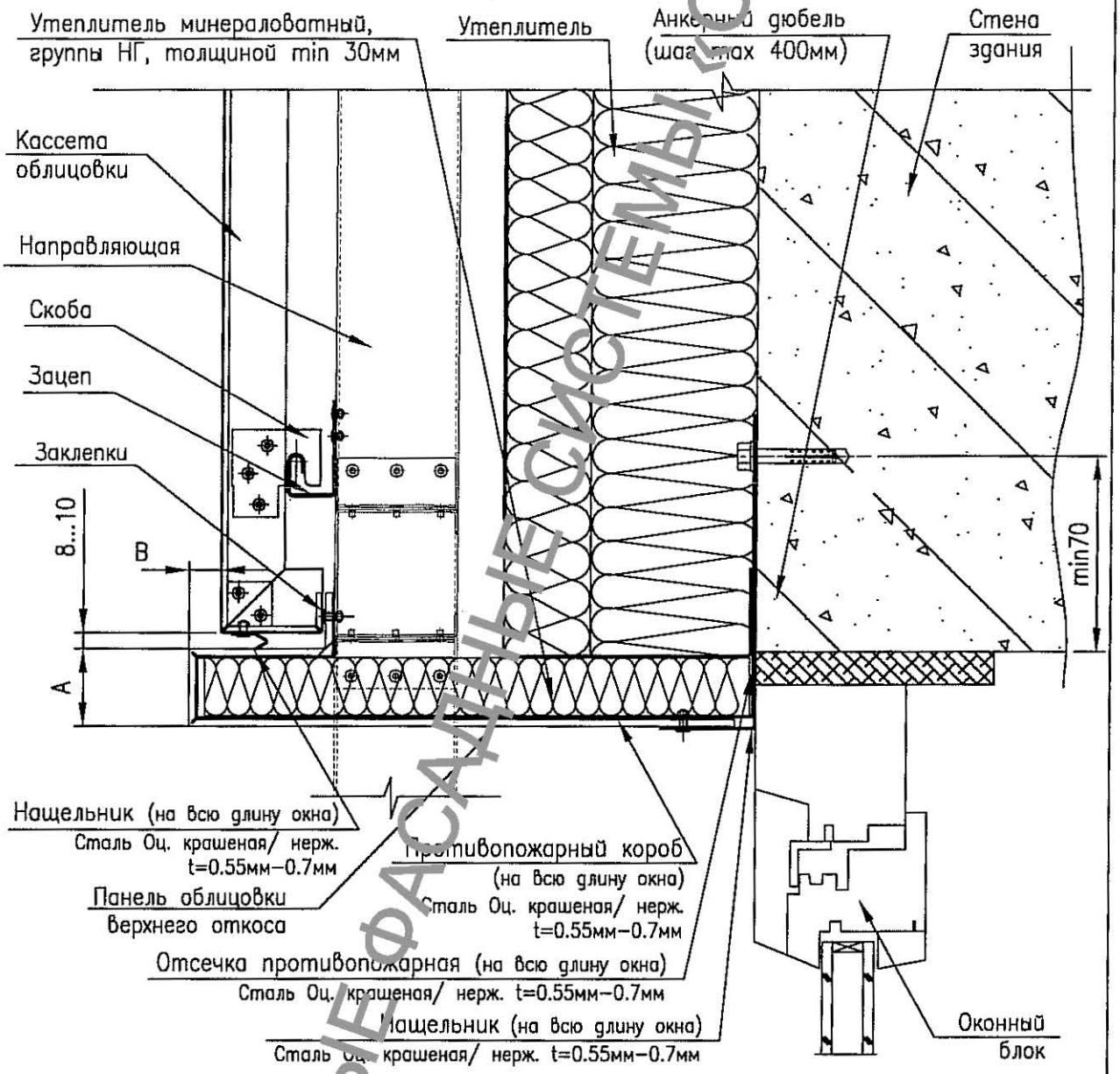

A, B –см. в таблице рис. 5.3.16

Пример выполнения панели облицовки верхнего откоса оконного обрамления

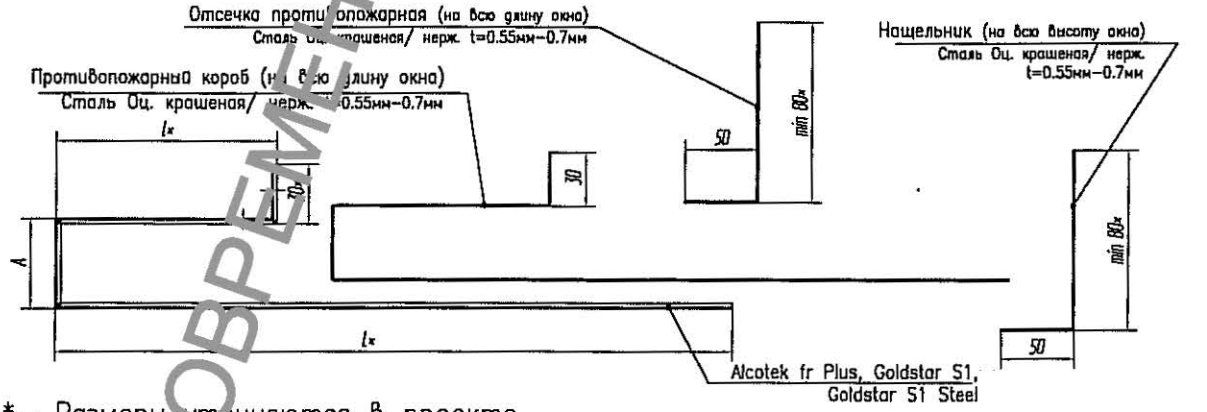

*– Размеры уточняются в проекте

СОВРЕМЕННЫЕ ФАСАДНЫЕ СИСТЕМЫ «ОЛИМА»

Рис.5.3.27

Установка стальных нащельников в зоне повышенной пожарной опасности (материал основной плоскости фасада: A-bond Fire Proof, Alcotek fr, Redbond, Sibalux, АПКП REDBOND ПВДК-1, ALLUXE FR, Alpolic/fr, ALTEC FR, Grossbond FR, СУТЕК)

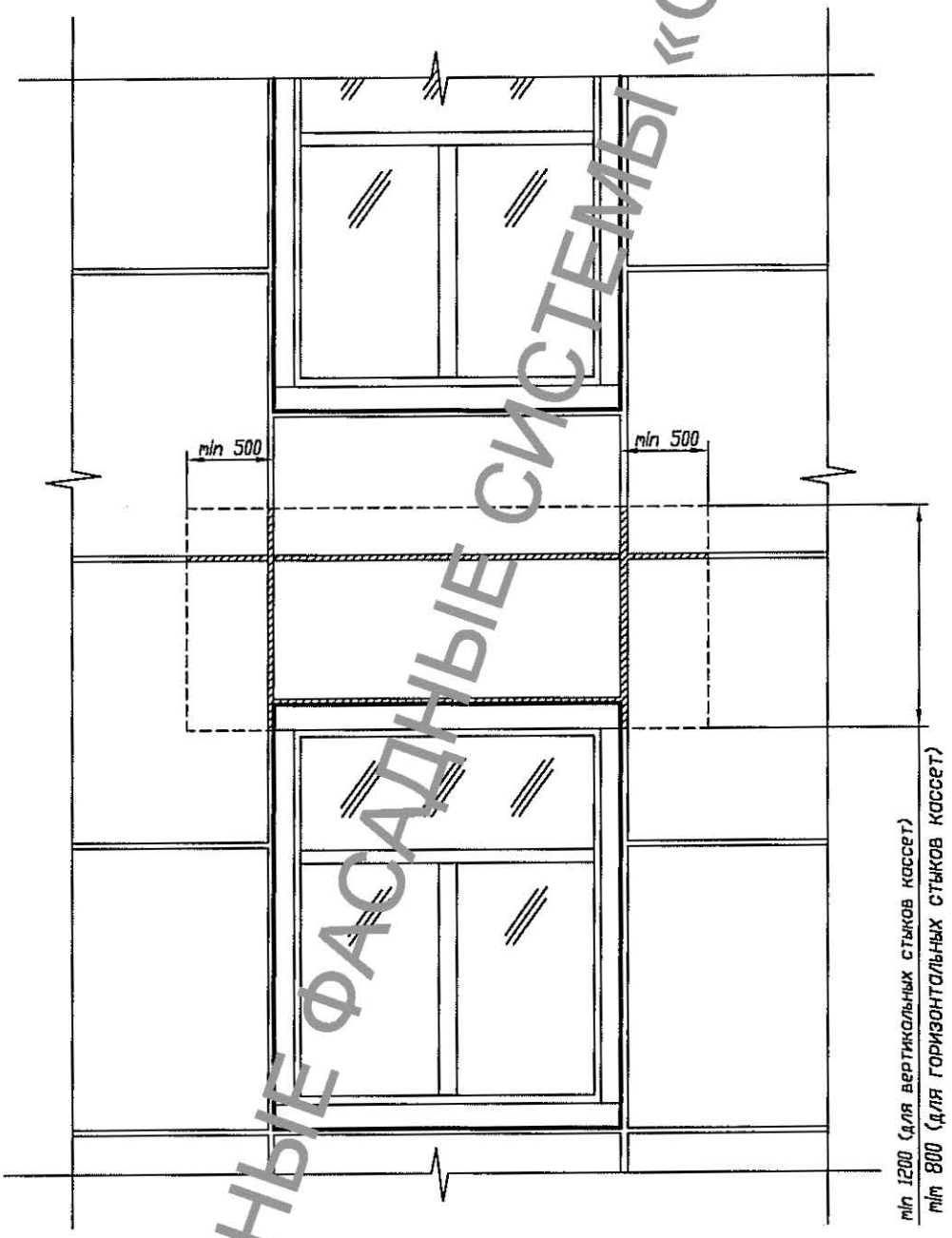

------ – зона повышенной пожарной опасности

▭▭▭ – место установки нащельников

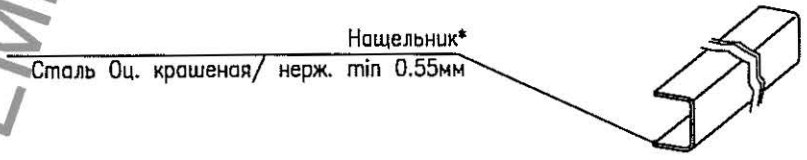

*Нащельник крепится к соответствующему борту одной из двух смежных кассет

Рис.5.3.28

СОВРЕМЕННЫЕ ФАСАДНЫЕ СИСТЕМЫ «ОЛИА»

Установка усиливающих накладок при навеске кассет из композитных материалов на пазы в бортах

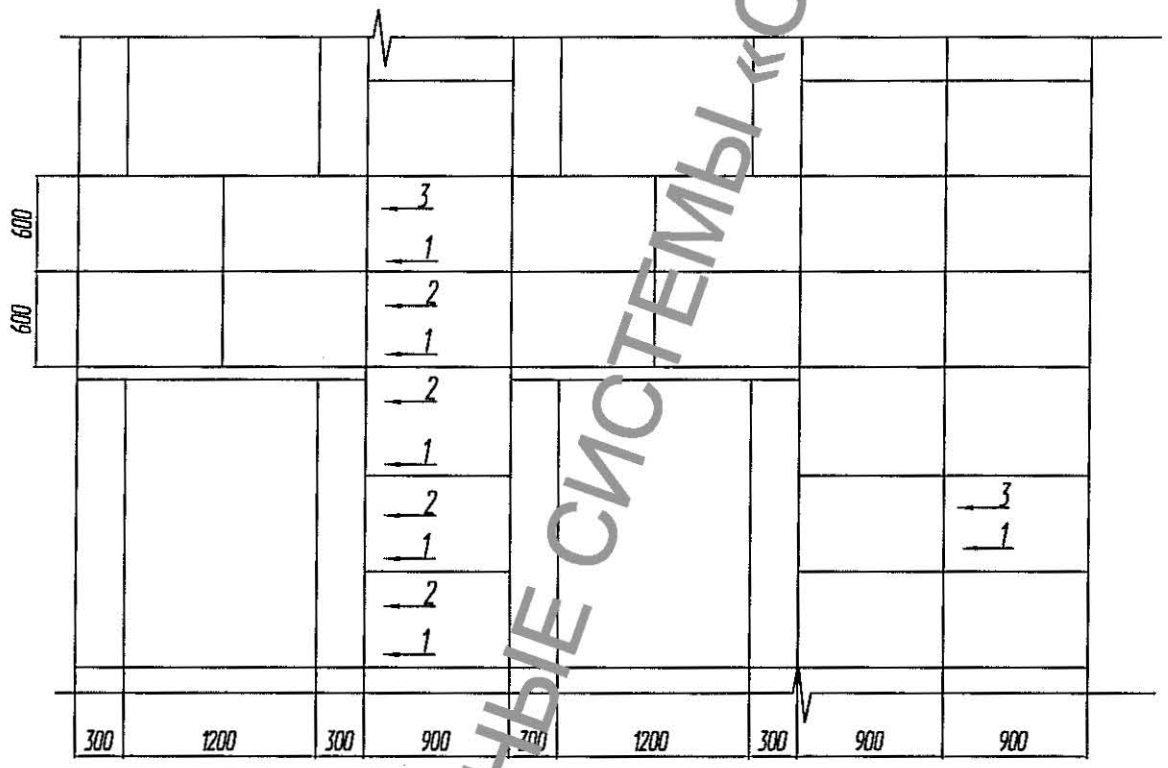

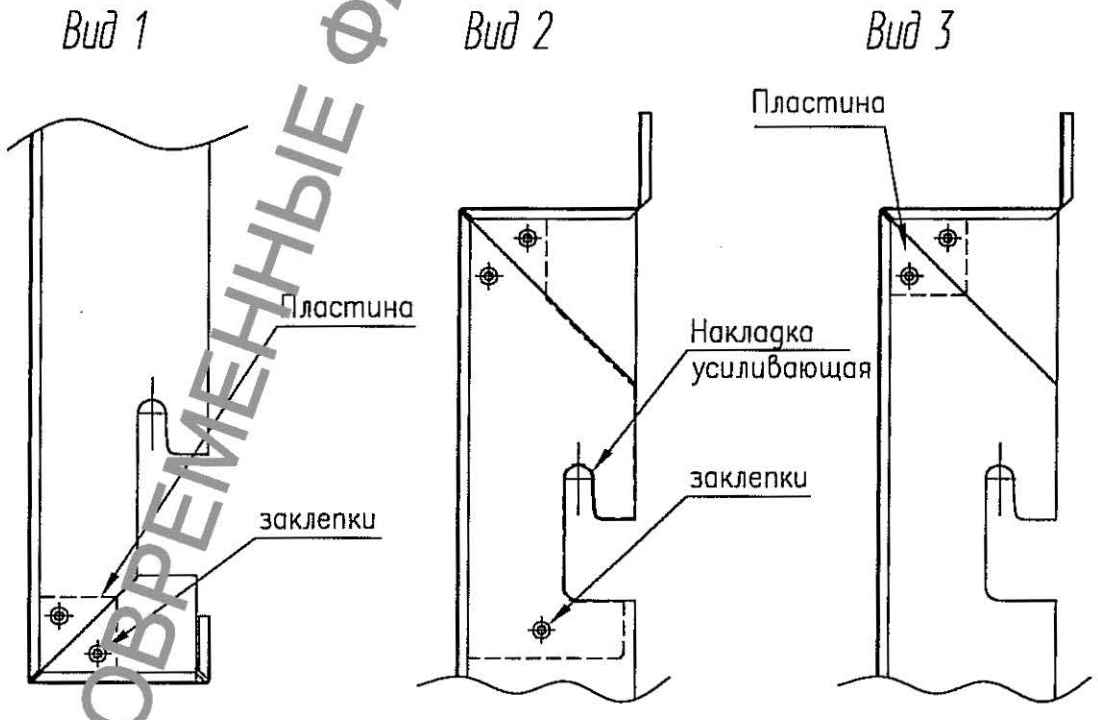

Рис.5.3.29

СОВРЕМЕННЫЕ ФАСАДНЫЕ СИСТЕМЫ «ОЛМА»